VeriLock® Security Sensor Application

Aplicación del sensor de seguridad VeriLock®

for Andersen® A-Series Frenchwood® Hinged Inswing & Outswing, 400 Series Frenchwood® Hinged Inswing & Outswing and Hinged Inswing & Outswing Entry Doors

para puertas de entrada Andersen® con bisagras de batiente hacia el exterior y el interior Frenchwood® de la serie A; puertas de entrada con bisagras de batiente hacia el exterior y el interior Frenchwood® de la serie 400 y puertas de entrada con bisagras de batiente hacia el interior y el exterior

Thank you for choosing Andersen. / Gracias por elegir Andersen.

For questions call 1-888-888-7020. For more information and/or guides visit andersenwindows.com.

Please leave this guide with building owner.

Si tiene alguna pregunta llame al 1-888-888-7020. Para obtener más información y/o guías, visite andersenwindows.com.

Deje esta guía con el dueño de la construcción.

- ***Read guide from beginning to end before starting installation. Read all warnings and cautions during unit installation.***
  Lea completamente la guía antes de comenzar la instalación. Lea y respete todas las advertencias y precauciones durante la instalación de la unidad.
- ***Check with your local building code official to identify and confirm compliance with local building code requirements.***
  Consulte los códigos locales de construcción para identificar y confirmar que se cumplan los requisitos del código de construcción.

Parts Included / Partes Incluidas

(1) Instruction Guide / Guía de instrucciones
(4) VeriLock Face Plate / Placa frontal VeriLock
(1) VeriLock Sensor / Sensor VeriLock
(1) VeriLock Actuator / Accionador VeriLock
(2) CR-2032 Battery / Batería CR-2032
(1) Cylinder Magnet / Imán cilíndrico
(1) Block Magnet / Imán en bloque
(2) Cylinder Magnet Cap / Casquillo del imán cilíndrico
(2) Block Magnet Cap / Casquillo del imán en bloque
(2) Screw Standoff / Separador de tornillos
(1) 4-1/4" Spindle / Husillo de 4 a 1/4"
(4) #8 x 1-3/4" Bolt (2 white, 2 stone) (Tribeca® Hardware Only) / Perno del n.º 8 x 1 a 3/4" (2 color blanco, 2 color piedra) (Solo herrajes Tribeca®)
(1) Extended Lock Actuator / Accionador del cerrojo extendido

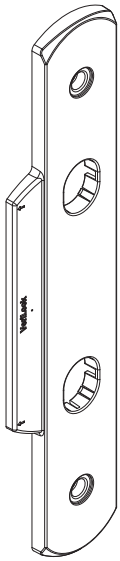

VeriLock® Face Plate
Placa frontal VeriLock®

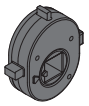

VeriLock® Actuator
Accionador VeriLock®

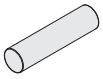

Cylinder Magnet
Imán cilíndrico

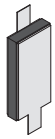

Block Magnet
Imán en bloque

CR-2032 Battery
Batería CR-2032

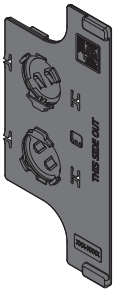

VeriLock® Sensor
Sensor VeriLock®

Cylinder Magnet Cap
Casquillo del imán cilíndrico

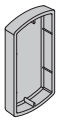

Block Magnet Cap
Casquillo del imán en bloque

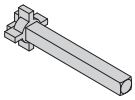

Extended Lock Actuator
Accionador del cerrojo extendido

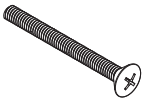

#8 x 1-3/4" Bolt
(Tribeca Hardware Only)
n.º 8 x 1 a 3/4"
(Solo herrajes Tribeca)

Screw Standoff
Separador de tornillos

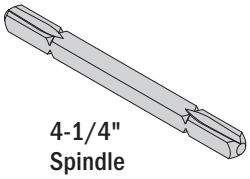

4-1/4" Spindle
Husillo de 4 a 1/4"

Tools Needed / Herramientas Necesarias

- Safety Glasses / Lentes de seguridad
- Phillips Screwdriver / Destornillador Phillips
- 1/8" Hex Key / Llave hexagonal de 1/8"
- Drill/Driver / Taladro/destornillador
- 5/16" Drill Bit / Broca para taladro de 5/16"
- Tape Measure / Cinta métrica
- Drop Cloth / Tela protectora

Depending on individual installation requirements, some parts may not be used.
Es probable que no sean necesarias algunas piezas. Esto depende de los requisitos de instalación individual.

"Andersen" and all other marks where denoted are trademarks of Andersen Corporation and its subsidiary. © 2017 Andersen Corporation. All rights reserved.
"Andersen" y todas las demás marcas que aparezcan son marcas registradas de Andersen Corporation y su subsidiaria © 2017 Andersen Corporation. Todos los derechos reservados.

⚠ WARNING / ADVERTENCIA

Use caution when working at elevated heights and around unit openings. Follow manufacturers' instructions for ladders and/or scaffolding. Failure to do so may result in injury or death.

Sea cauteloso al trabajar en lugares elevados y cerca de las aberturas de la unidad. Siga las instrucciones del fabricante para el uso de escaleras y/o andamios. Si no lo hiciera, podrían producirse lesiones o la muerte.

⚠ WARNING / ADVERTENCIA

Follow manufacturers' instructions for hand or power tools. Always wear safety glasses. Failure to do so may result in injury and/or product damage.

Siga las instrucciones del fabricante para el uso de herramientas eléctricas o manuales. Utilice siempre gafas de seguridad. Si no lo hiciera, podrían producirse lesiones y/o daños al producto.

⚠ WARNING / ADVERTENCIA

Batteries carry the risk of fire, explosion and burns. Do not recharge, disassemble, heat above 212 degrees F (100 degrees C) or incinerate. Dispose of used batteries promptly and properly. Keep away from children.

Les piles représentent un risque d'incendie, d'explosion et de brûlures. Ne pas recharger, démonter, chauffer à une température excédant 100 degrés C (212 degrés F) ou incinérer. Éliminer les piles rapidement et de manière appropriée. Garder à l'écart des enfants.

⚠ WARNING / ADVERTENCIA

Magnetic field can be harmful to implanted medical device wearers. Keep magnets away from devices.

El campo magnético puede dañar a personas con dispositivos médicos implantados. Mantenga los imanes lejos de los dispositivos.

⚠ WARNING / ADVERTENCIA

Batteries are small parts and, if swallowed, could pose a choking hazard to young children.

Las baterías son partes pequeñas que, en caso de ingesta, pueden representar un riesgo de asfixia para niños pequeños.

⚠ WARNING / ADVERTENCIA

Magnets are small parts and, if swallowed, could pose a choking hazard to young children.

Los imanes son partes pequeñas que, en caso de ingesta, pueden representar un riesgo de asfixia para niños pequeños.

1
Interior

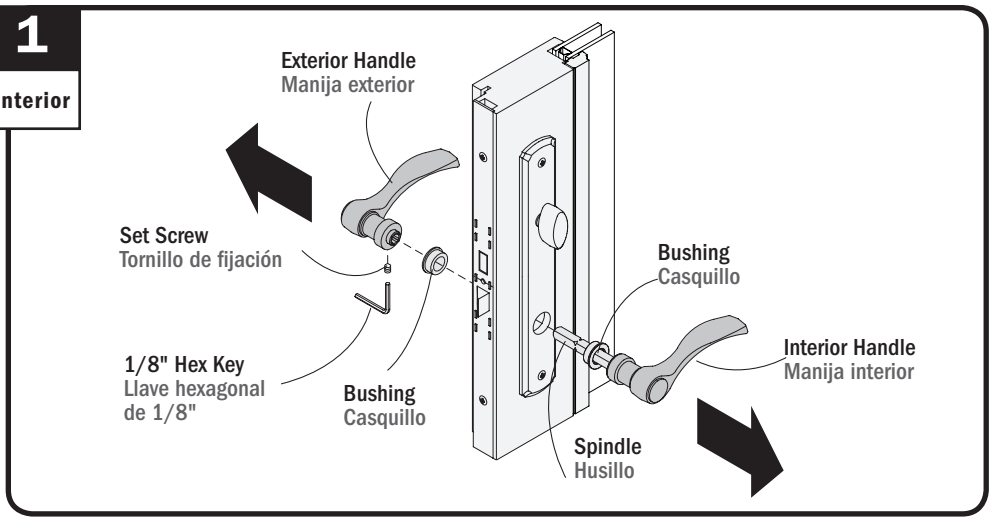

Lay a drop cloth down to prevent losing parts. Unlock and open active patio door panel. Loosen set screw on exterior handle using 1/8" hex key. Remove handles and set aside for reuse.

Extienda una tela protectora debajo para evitar la pérdida de piezas. Desbloquee y abra el panel de apertura de la puerta del patio. Afloje el juego de tornillos en la manija externa con una llave hexagonal de 1/8". Extraiga las manijas y déjelas a un lado para volver a instalar.

2
Interior

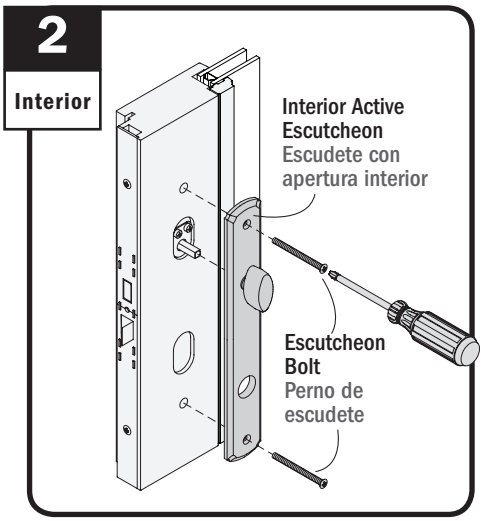

Remove escutcheon bolts and interior active escutcheon. Set aside for reuse.

Extraiga los pernos del escudete y el escudete con apertura interior. Manténgalos a un lado para volver a instalar.

3
Interior

Support exterior components when loosening cylinder mounting bolts.
Dé soporte a los componentes externos al momento de aflojar los pernos de montaje cilíndricos.

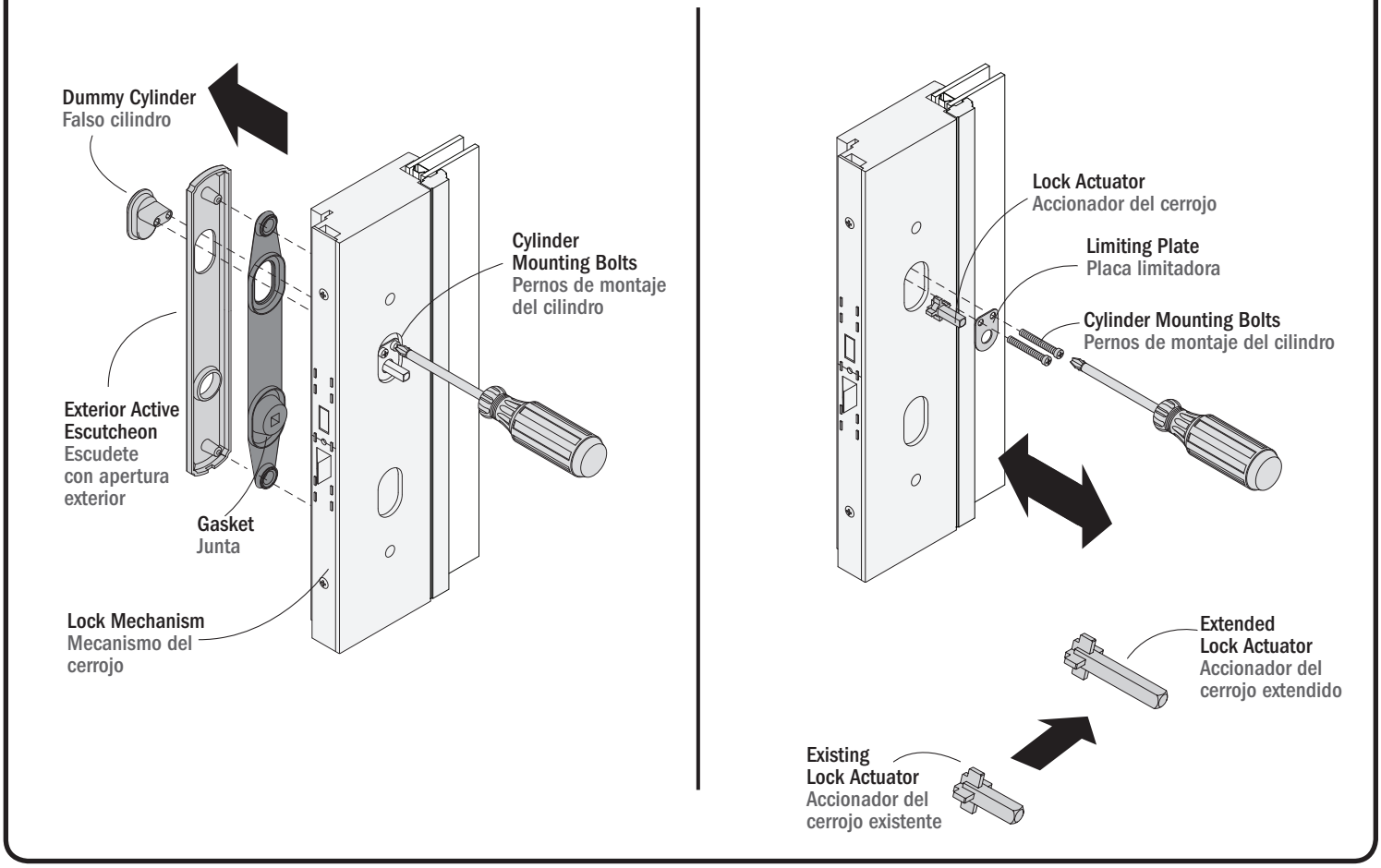

Loosen cylinder mounting bolts until exterior components can be removed. Set exterior components aside for reuse.

Afloje los pernos de montaje cilíndricos hasta que puedan extraerse los componentes externos. Mantenga los componentes externos a un lado para volver a instalarlos.

Remove cylinder mounting bolts, limiting plate and lock actuator. Replace existing lock actuator with extended lock actuator. Reapply parts as shown, do not fully tighten bolts.

Extraiga los pernos de montaje cilíndricos, la placa limitadora y el accionador del cerrojo. Reemplace el accionador del cerrojo existente por un accionador de cerrojo extendido y vuelva a instalar las piezas como se muestra, sin apretar completamente los pernos.

4

Interior

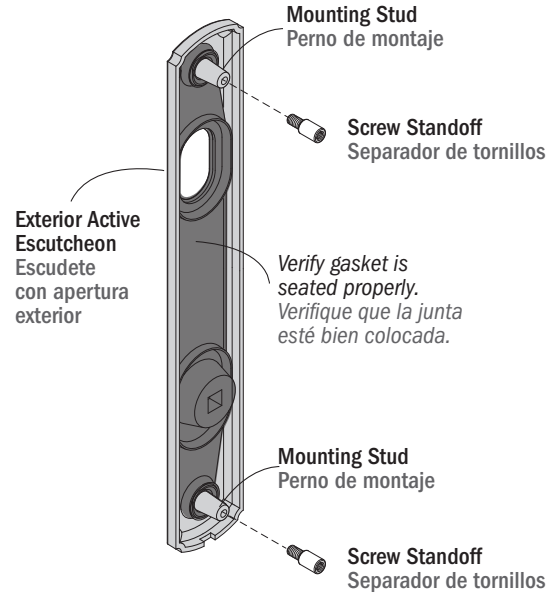

Tribeca® Hardware Only
Solo herrajes Tribeca®

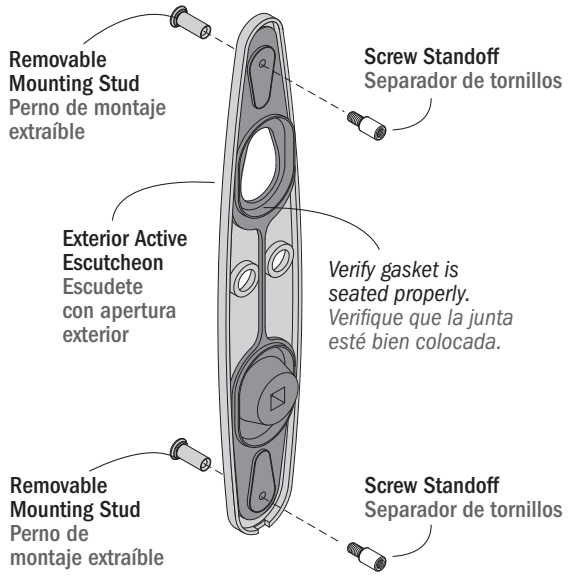

Apply screw standoffs to mounting studs on back side of exterior escutcheon as shown.
Coloque el separador de tornillos en los pernos de montaje que están en la parte trasera del escudete exterior, tal y como se muestra.

For Tribeca hardware only, apply removable mounting studs as shown, then apply screw standoffs to mounting studs on back side of exterior escutcheon as shown.
Solo para herraje Tribeca, instale los pernos de montaje extraíbles, tal y como se muestra; después coloque los separadores de tornillos en los pernos de montaje en la parte trasera del escudete exterior, tal y como se muestra.

5

Interior

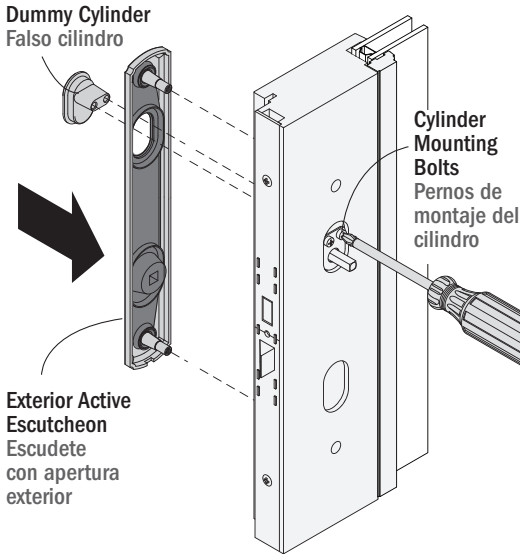

Re-apply exterior components and tighten cylinder mounting bolts.
Vuelva a instalar los componentes exteriores y apriete los pernos de montaje cilíndricos.

6

Interior

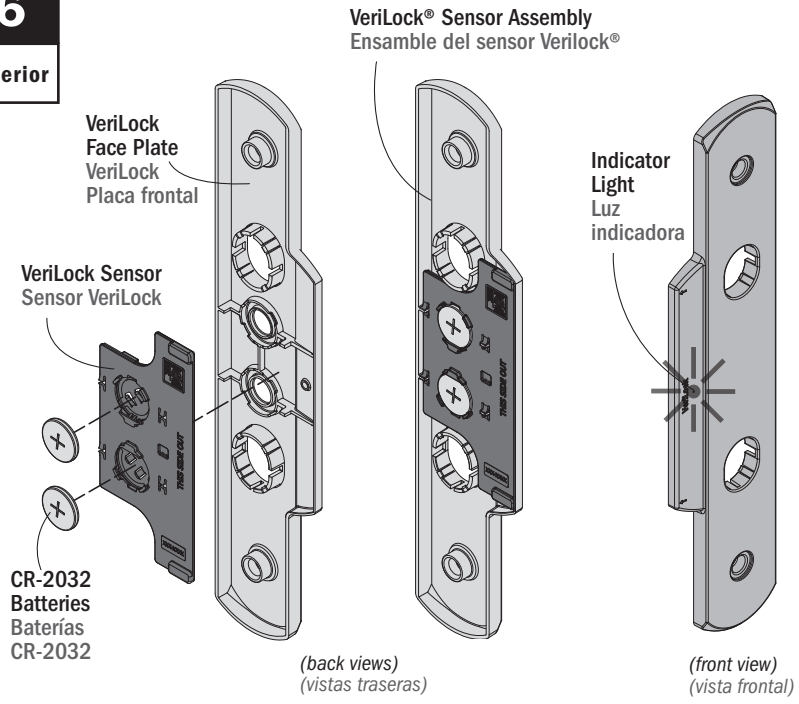

Select preferred color VeriLock face plate. Press sensor into back side of face plate and install batteries with (+) facing out as shown. Indicator light will illuminate for one (1) second when batteries are installed correctly.
Seleccione el color preferido de la placa frontal VeriLock. Presione el sensor para fijarlo en la parte trasera de la placa frontal e instale las baterías con el polo positivo (+) hacia afuera, tal y como se muestra. La luz indicadora se iluminará por un segundo cuando las baterías estén instaladas correctamente.

7

Interior

VeriLock sensor assembly can be rotated for use on either left handed (LH) or right handed (RH) panels.
El ensamble del sensor VeriLock puede girarse para usar en paneles del lado izquierdo (LH) o del lado derecho (RH).

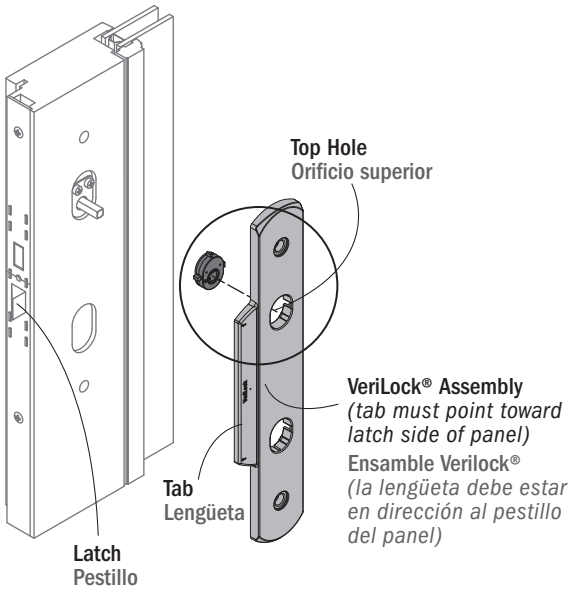

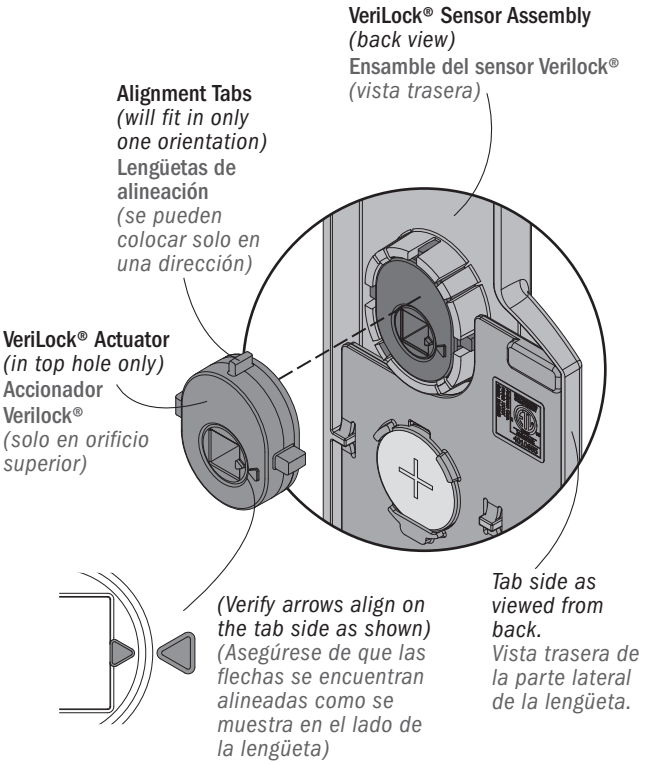

Rotate VeriLock sensor assembly to the correct orientation (tab side must point toward the latch side of panel). Insert VeriLock actuator into top hole of VeriLock sensor assembly from back side as shown.
Gire el conjunto del sensor VeriLock para colocarlo en la dirección correcta (la parte lateral de la lengüeta debe estar en dirección al pestillo del panel). Inserte el accionador dentro del orificio superior del conjunto del sensor VeriLock desde la parte posterior como se muestra.

8

Interior

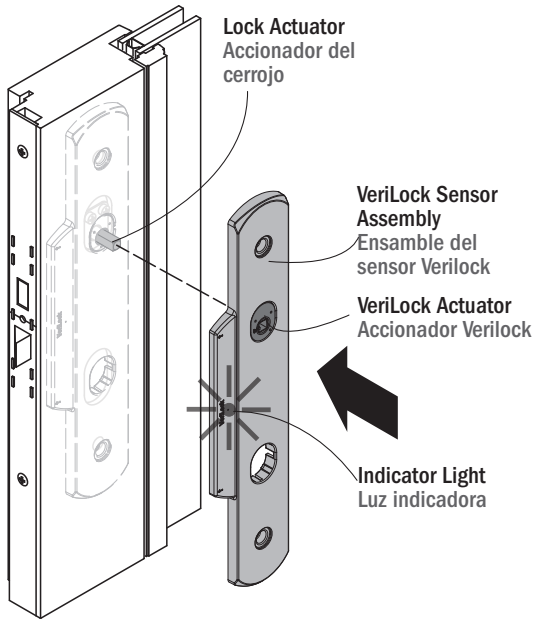

Verify panel surface is clean and dry. Position VeriLock sensor assembly on the panel over the lock actuator as shown.
Verifique que la superficie del panel está seca y limpia. Coloque el conjunto del sensor VeriLock en el panel por encima del accionador del cerrojo tal como se muestra.

9
Interior

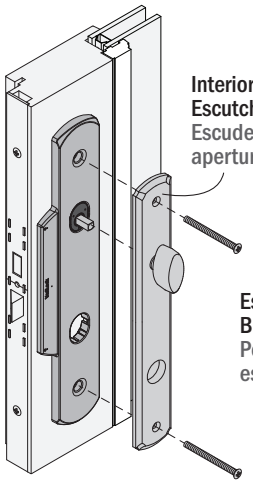

IMPORTANT / IMPORTANTE

Tribeca® Hardware Only
Solo herrajes Tribeca®

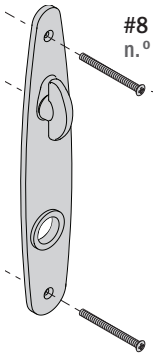

Replace existing bolts with #8 x 1-3/4" bolts.
Reemplace los pernos existentes por pernos del n.º 8 x 1 a 3/4".

Position interior escutcheon on panel as shown and fasten bolts (do not fully tighten until handles have been installed).
Coloque el escudete interior en el panel, tal y como se muestra, y apriete los pernos (no apriete por completo hasta que las manijas se hayan instalado).

10
Interior

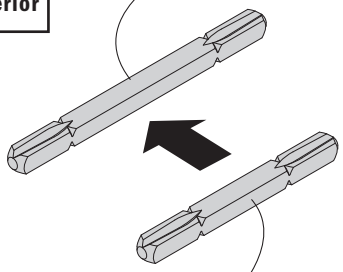

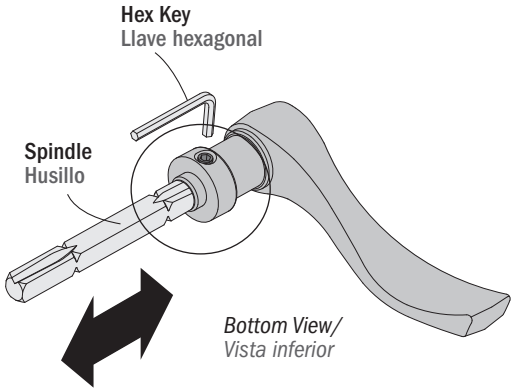

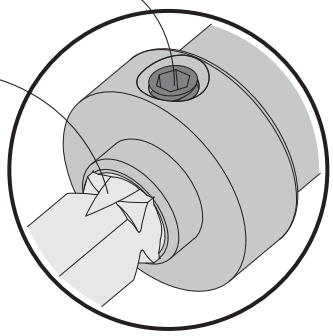

Loosen set screw on handle and remove spindle. Replace existing spindle with 4-1/4" spindle and tighten set screw. Set screw must enter V-slot in spindle when securing the handle.
Afloje el tornillo de fijación de la manija y extraiga el husillo. Reemplace el husillo existente por un husillo extendido y apriete el tornillo de fijación. El tornillo de fijación debe ingresar en la ranura en forma de V en el husillo al asegurar la manija.

11
Interior

Handles must point toward the glass with set screw on the bottom.
Las manijas deben apuntar hacia el vidrio con el tornillo de fijación en la parte inferior.

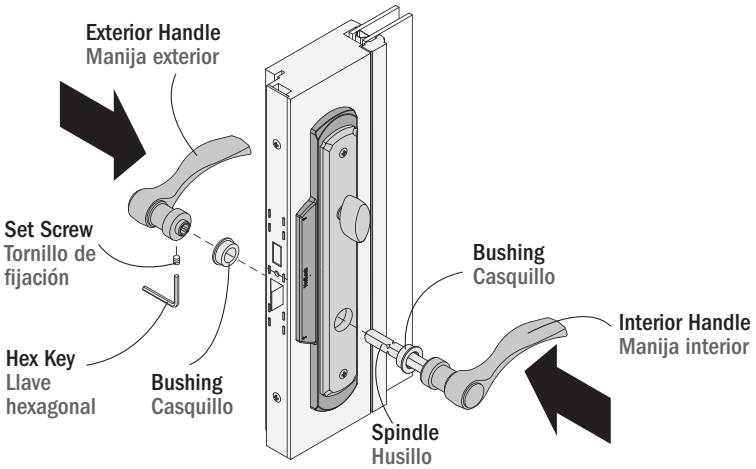

Slide handles and bushings together tightly. Insert set screw in exterior handle and tighten using hex key. Finish tightening escutcheon bolts.
Deslice firmemente las manijas y los casquillos en conjunto. Inserte el tornillo de fijación en la manija exterior y apriete con una llave hexagonal. Termine de apretar los pernos de escudete.

Magnet Application / Aplicación del imán

⚠ WARNING / ADVERTENCIA

Magnets are small parts and, if swallowed, could pose a choking hazard to young children.

Los imanes son partes pequeñas que, en caso de ingesta, pueden representar un riesgo de asfixia para niños pequeños.

12

CAUTION / PRECAUCIÓN

Selection of the correct door configuration is critial for magnet application. Wrong configuration selection will result in improper magent application and product damage.

Es fundamental que seleccione la configuración correcta de la puerta, para que se pueda aplicar el imán. Si selecciona la configuración equivocada, habrá una aplicación incorrecta del imán y se dañará el producto.

As viewed from the exterior.
Visto desde el exterior.

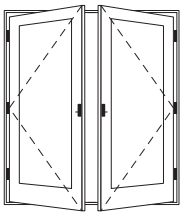

► *For **DOUBLE** operating **OUTSWING** patio doors, go to **Step 12a.***
*Para puertas de patio operativas **DOBLES** y **CON DESLIZAMIENTO HACIA EL EXTERIOR**, vaya al **Paso 12a.***

Or
O

As viewed from the exterior.
Visto desde el exterior.

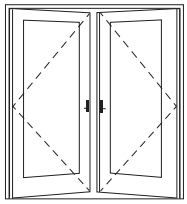

► *For **DOUBLE** operating **INSWING** patio doors, go to **Step 12b.***
*Para puertas de patio operativas **DOBLES** y **CON DESLIZAMIENTO HACIA EL INTERIOR**, vaya al **Paso 12b.***

Or
O

As viewed from the exterior.
Visto desde el exterior.

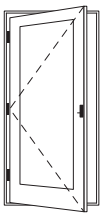

► *For **SINGLE** operating **OUTSWING** patio doors, go to **Step 12c.***
*Para puertas de patio operativas **ÚNICAS** y **CON DESLIZAMIENTO HACIA EL EXTERIOR**, vaya al **Paso 12c.***

Or
O

As viewed from the exterior.
Visto desde el exterior.

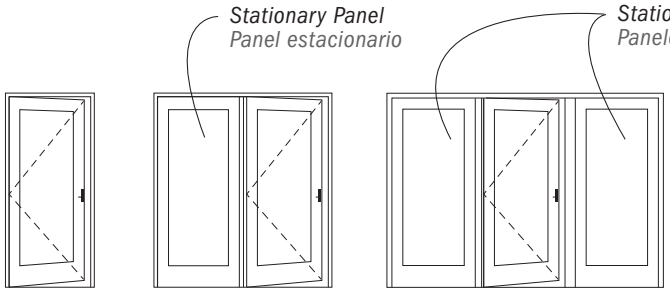

► *For **SINGLE** operating **INSWING** patio doors, go to **Step 12d.***
*Para puertas de patio operativas **ÚNICAS** y **CON DESLIZAMIENTO HACIA EL INTERIOR**, vaya al **Paso 12d.***

Determine your patio door configuration and proceed to appropriate section for magnet installation.
Establezca la configuración de la puerta del patio y diríjase a la sección correspondiente para la instalación del imán.

12a

For DOUBLE Operating OUTSWING Patio Doors Only
Solo para puertas de patio operativas
DOBLES y CON DESLIZAMIENTO HACIA EL EXTERIOR

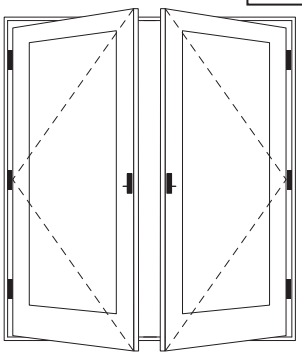

As viewed from the exterior.
Visto desde el exterior.

Press cylinder magnet firmly into preferred color cylinder magnet cap.
Presione firmemente el imán cilíndrico en el casquillo de color preferido del mismo imán.

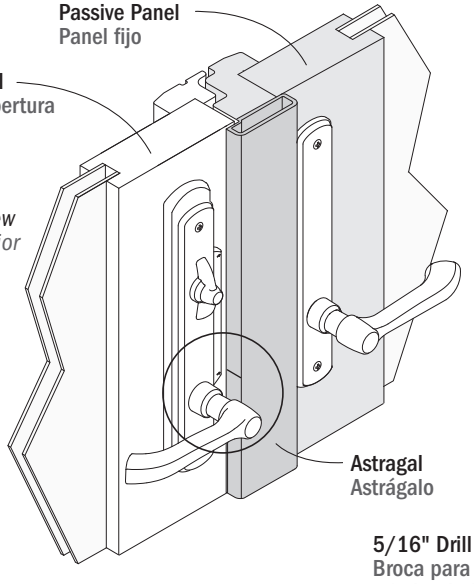

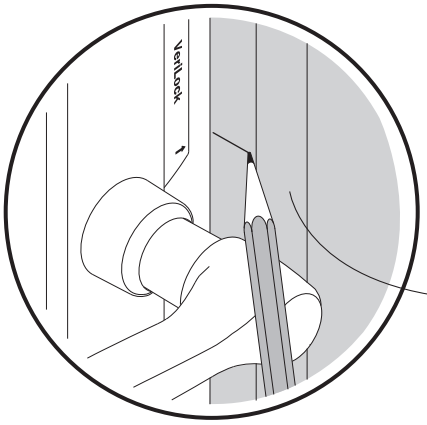

Close patio doors and lightly mark magnet location across from bottom arrow on VeriLock face plate, as shown.

Cierre las puertas de patio y marque ligeramente la ubicación del imán enfrente de la flecha inferior en la placa frontal VeriLock, tal y como se muestra.

Astragal
Astrágalo

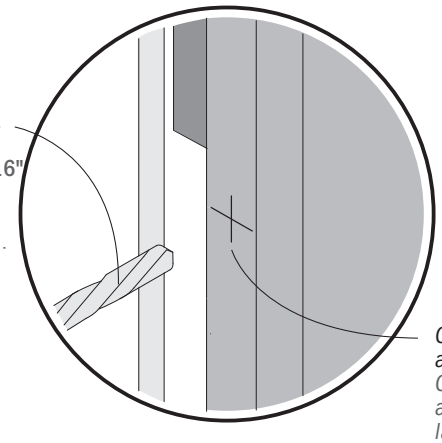

Open active panel and drill 5/16" hole at marked location in center of astragal side, as shown.

Abra la puerta de apertura y taladre un orificio de 5/16" en la ubicación marcada en el centro de la superficie lateral, tal y como se muestra.

Center of astragal side.
Centro del astrágalo lateral.

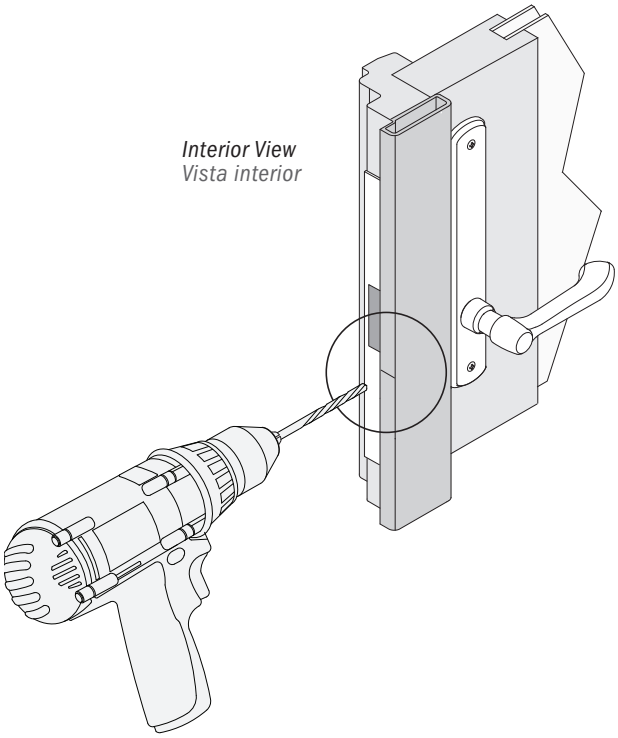

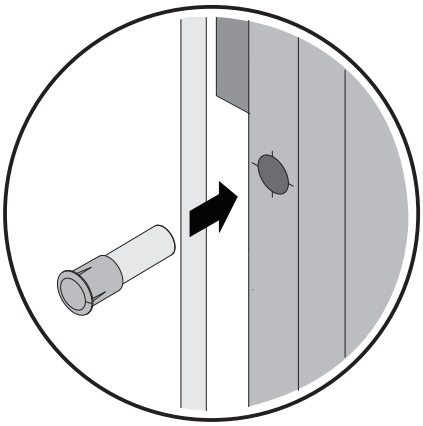

Insert cylinder magnet with cap into drilled hole.

Inserte el imán cilíndrico con casquillo en el orificio.

Install magnet on your DOUBLE operating OUTSWING patio door as shown.
Instale el imán en la puerta del patio operativa DOBLE y CON DESLIZAMIENTO HACIA EL EXTERIOR, tal y como se muestra.

12b

For DOUBLE Operating INSWING Patio Doors Only
solo para puertas de patio operativas DOBLES
Y CON DESLIZAMIENTO HACIA EL INTERIOR

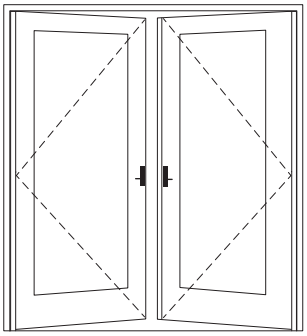

As viewed from the exterior.
Visto desde el exterior.

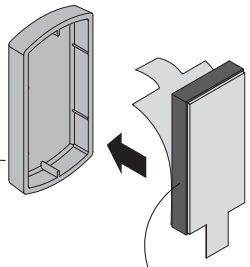

Remove adhesive liner from one side of block magnet and press firmly into preferred color block magnet cap.

Extraiga el revestimiento adhesivo de un lado del imán en bloque y presione firmemente en el casquillo del color preferido del mismo imán.

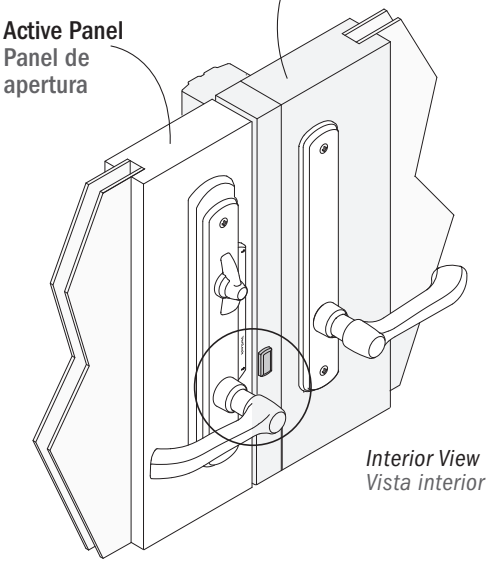

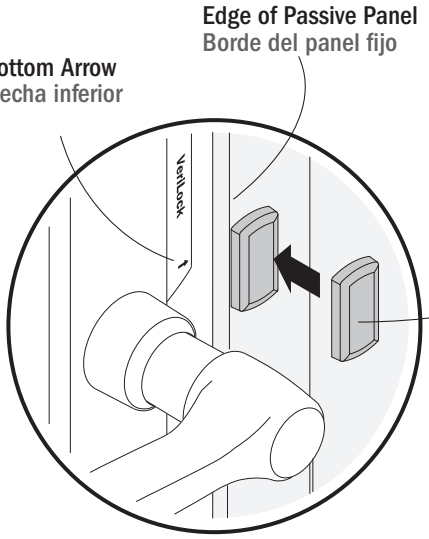

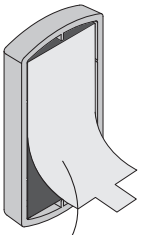

Remove second adhesive liner from block magnet with cap.

Extraiga el segundo revestimiento adhesivo del imán en bloque con casquillo.

Position block magnet with cap to front surface of passive panel, flush to edge, and centered across from bottom arrow on VeriLock face plate.

Coloque el imán en bloque con casquillo en la superficie frontal del panel fijo, al ras del borde y centrado con la flecha inferior en la placa frontal VeriLock.

Install magnet on your DOUBLE operating INSWING patio door as shown.
Instale el imán en la puerta del patio operativa DOBLE y CON DESLIZAMIENTO HACIA EL INTERIOR, tal y como se muestra.

12c

For SINGLE Operating OUTSWING Patio Doors Only
Solo para puertas de patio de manejo ÚNICO y CON DESLIZAMIENTO HACIA EL EXTERIOR

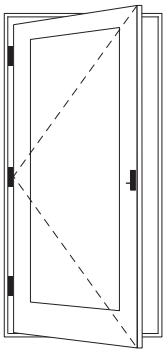

As viewed from the exterior.
Visto desde el exterior.

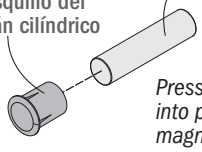

Press cylinder magnet firmly into preferred color cylinder magnet cap.

Presione firmemente el imán cilíndrico en el casquillo de color preferido del mismo imán.

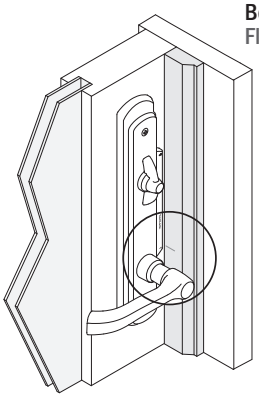

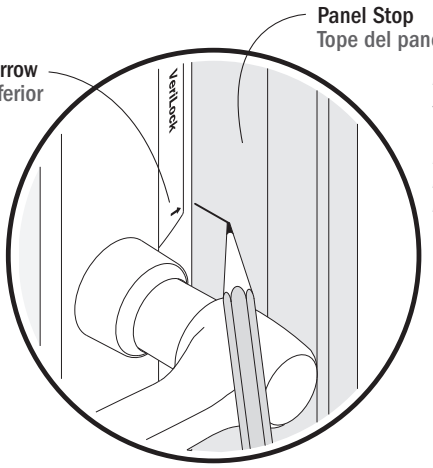

Lightly mark magnet location on panel stop across from bottom arrow on VeriLock face plate, as shown.

Marque ligeramente la ubicación del imán en el tope del panel al frente de la flecha inferior en la placa frontal VeriLock, tal y como se muestra.

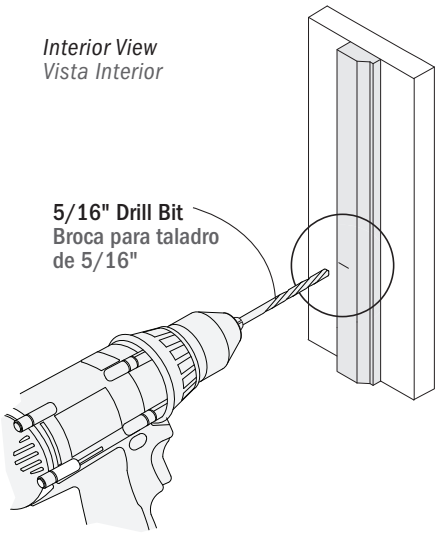

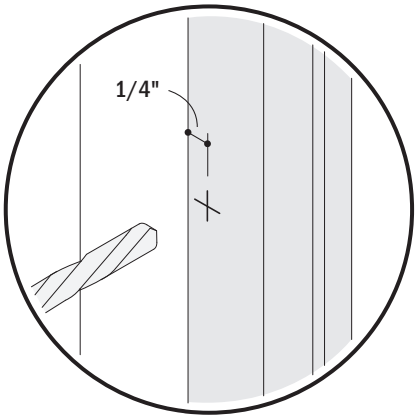

Open patio door and drill 5/16" hole, 1" deep, 1/4" from panel stop edge.

Abra la puerta del patio y taladre un orificio de 5/16", 1" de profundidad y a 1/4" del borde del tope del panel.

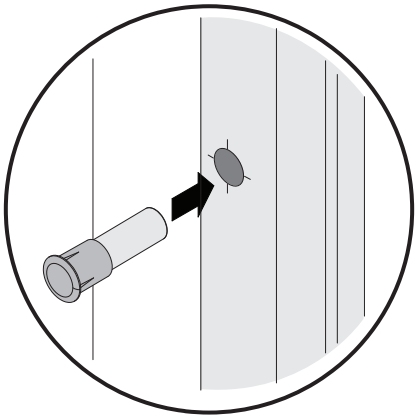

Insert cylinder magnet with cap into drilled hole.

Inserte el imán cilíndrico con casquillo en el orificio.

Install magnet on your SINGLE operating OUTSWING patio door as shown.
Instale el imán en la puerta del patio operativa ÚNICA y CON DESLIZAMIENTO HACIA EL EXTERIOR, tal y como se muestra.

12d

For SINGLE Operating INSWING Patio Doors Only
Solo para puertas de patio operativas ÚNICAS y CON DESLIZAMIENTO HACIA EL INTERIOR

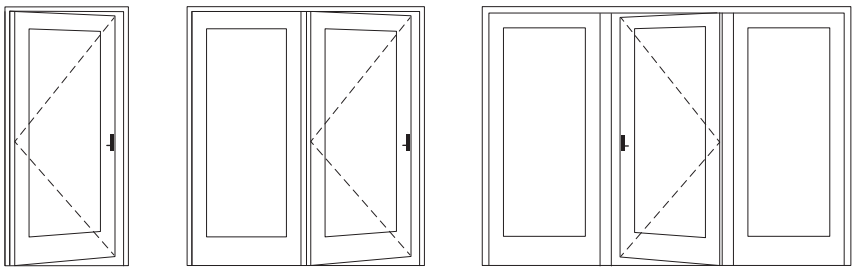

As viewed from the exterior.
Visto desde el exterior.

Press cylinder magnet firmly into preferred color cylinder magnet cap.

Presione firmemente el imán cilíndrico en el casquillo de color preferido del imán cilíndrico.

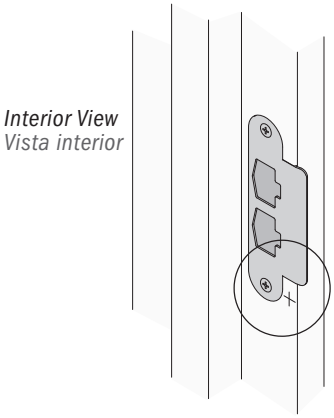

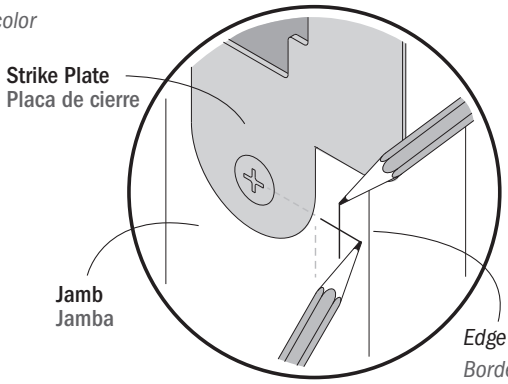

Open patio door and mark magnet location on jamb (even with bottom strike plate screw and centered in the area between the strike plate and jamb edge).
Abra la puerta del patio y marque la ubicación del imán en la jamba (al nivel del tornillo de la placa de cierre inferior y centrado en el área entre la placa de cierre y el borde de la jamba).

Edge of jamb.
Borde de la jamba.

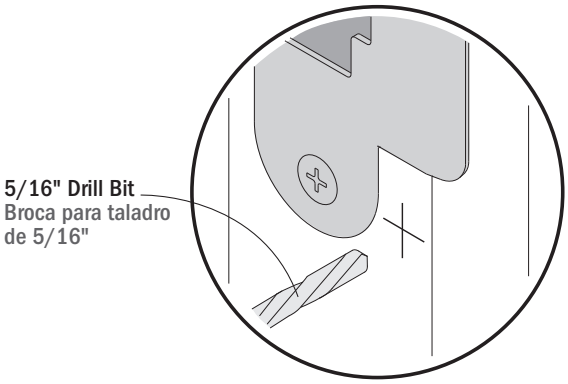

Drill 5/16" hole, 1" deep, at marked location.
Taladre un orificio de 5/16", con 1" de profundidad en las ubicaciones marcadas.

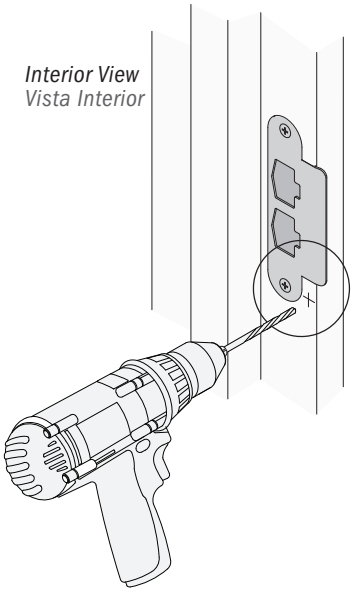

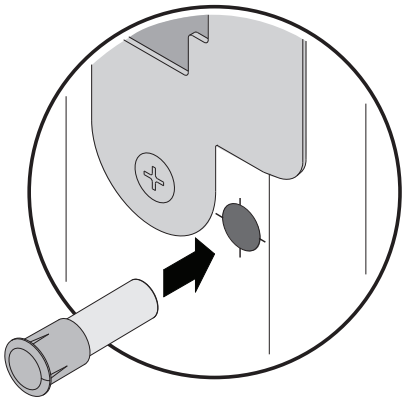

Insert cylinder magnet with cap into drilled hole.
Inserte el imán cilíndrico con casquillo en el orificio.

Install magnet on your SINGLE operating INSWING patio door as shown.
Instale el imán en la puerta del patio operativa ÚNICA y CON DESLIZAMIENTO HACIA EL INTERIOR, tal y como se muestra.

13

Interior

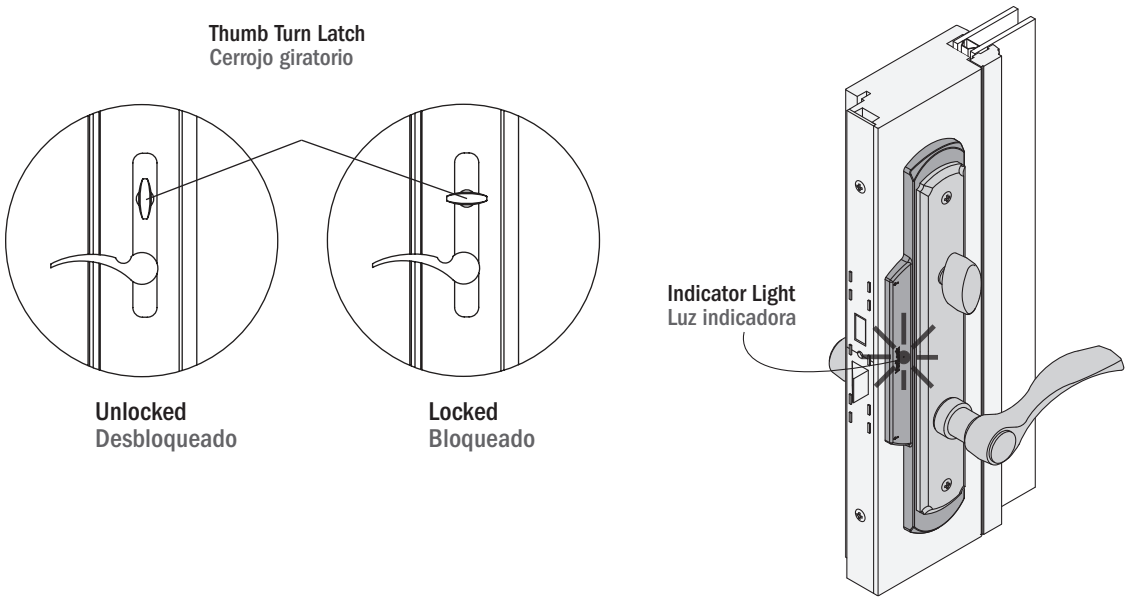

1. Close patio door without locking. Indicator light will illuminate for one (1) second.
2. Engage all upper, middle and lower hooks and lock patio door with dead bolt. Indicator light will illuminate for one (1) second. Verify patio door is locked.
3. Unlock patio door with dead bolt. Indicator light will illuminate for one (1) second.
4. Open patio door. Indicator light will illuminate for one (1) second.

1. Cierre la puerta del patio sin bloquear. La luz indicadora se iluminará por 1 segundo.
2. Inserte todos los ganchos inferiores, medios y superiores. Después, bloquee la puerta del patio con el cerrojo de seguridad. La luz indicadora se iluminará por 1 segundo. Verifique que la puerta del patio esté bloqueada.
3. Desbloquee la puerta del patio con el cerrojo de seguridad. La luz indicadora se iluminará por 1 segundo.
4. Abra la puerta del patio. La luz indicadora se iluminará por 1 segundo.

Verify VeriLock® sensor function. If indicator light does not respond for open and close, adjust the door panel closer to the magnet by adjusting the hinges (refer to specific door installation guide for adjustment instructions).
Verifique el funcionamiento del sensor VeriLock®. Si la luz indicadora no responde al abrir o cerrar el panel de puerta, ajuste las bisagras para mover el panel de puerta más cerca del imán (instrucciones de ajuste).

► **Procedure is complete.**
El procedimiento se ha completado.

Refer to monitoring system of your choice for sensor enrollment. /
Consulte el sistema de monitoreo de su elección para el registro del sensor.

For maintenance information, please visit andersenwindows.com/connect and consult with the VeriLock user guide.
Para obtener información de mantenimiento, visite andersenwindows.com/connect y consulte con la guía del usuario de VeriLock.

Federal Communications Commission (FCC) Part 15 Statement

This device complies with FCC Rules Part 15. Operation is subject to the following two conditions: (1) This device may not cause harmful interference. (2) This device must accept any interference that may be received, including interference that may cause undesired operation.

Industry Canada (IC) RSS Statement

This device complies with Industry Canada license-exempt RSS standard(s). Operation is subject to the following two conditions: (1) This device may not cause interference, and (2) This device must accept any interference, including interference that may cause undesired operation of the device.

Le présent appareil est conforme aux CNR d'Industrie Canada applicables aux appareils radio exempts de licence. L'exploitation est autorisée aux deux conditions suivantes: (1) l'appareil ne doit pas produire de brouillage; (2) l'utilisateur de l'appareil doit accepter tout brouillage radioélectrique subi, méme si le brouillage est susceptible d'en compromettre le fonctionnement.

Changes or modifications not expressly approved by Andersen may void the user's authority to operate the equipment.

Comisión Federal de Comunicaciones (FCC por sus siglas en inglés) Norma Parte 15

Este dispositivo cumple con las Normas FCC Parte 15. El funcionamiento está sujeto a las siguientes dos condiciones: (1) es posible que este dispositivo no cause interferencias y (2) este dispositivo debe aceptar cualquier interferencia, incluida aquella que puede provocar un funcionamiento no deseado del dispositivo.

Industry Canada (IC) Norma RSS

Este dispositivo cumple con las normas RSS exentas de licencia de Industry Canada. El funcionamiento está sujeto a las siguientes dos condiciones: (1) es posible que este dispositivo no cause interferencias y (2) este dispositivo debe aceptar cualquier interferencia, incluida aquella que puede provocar un funcionamiento no deseado del dispositivo.

Le présent appareil est conforme aux CNR d'Industrie Canada applicables aux appareils radio exempts de licence. L'exploitation est autorisée aux deux conditions suivantes: (1) l'appareil ne doit pas produire de brouillage; (2) l'utilisateur de l'appareil doit accepter tout brouillage radioélectrique subi, méme si le brouillage est susceptible d'en compromettre le fonctionnement.

Los cambios o las modificaciones no aprobados expresamente por Andersen pueden anular la autoridad del usuario para poner en funcionamiento el equipo.