ES **EXPLOSIÓN CALDERA BIOS PLUS 90-110 F**

FR **VUE ÉCLATÉE CHAUDIÈRE BIOS PLUS 90-110 F**

IT **ESPLOSO CALDAIA BIOS PLUS 90-110 F**

GB **EXPLODED VIEW BOILER BIOS PLUS 90-110 F**

DE **EXPLOSION KESSEL BIOS PLUS 90-110 F**

PT **EXPLOSÃO CALDEIRA BIOS PLUS 90-110 F**
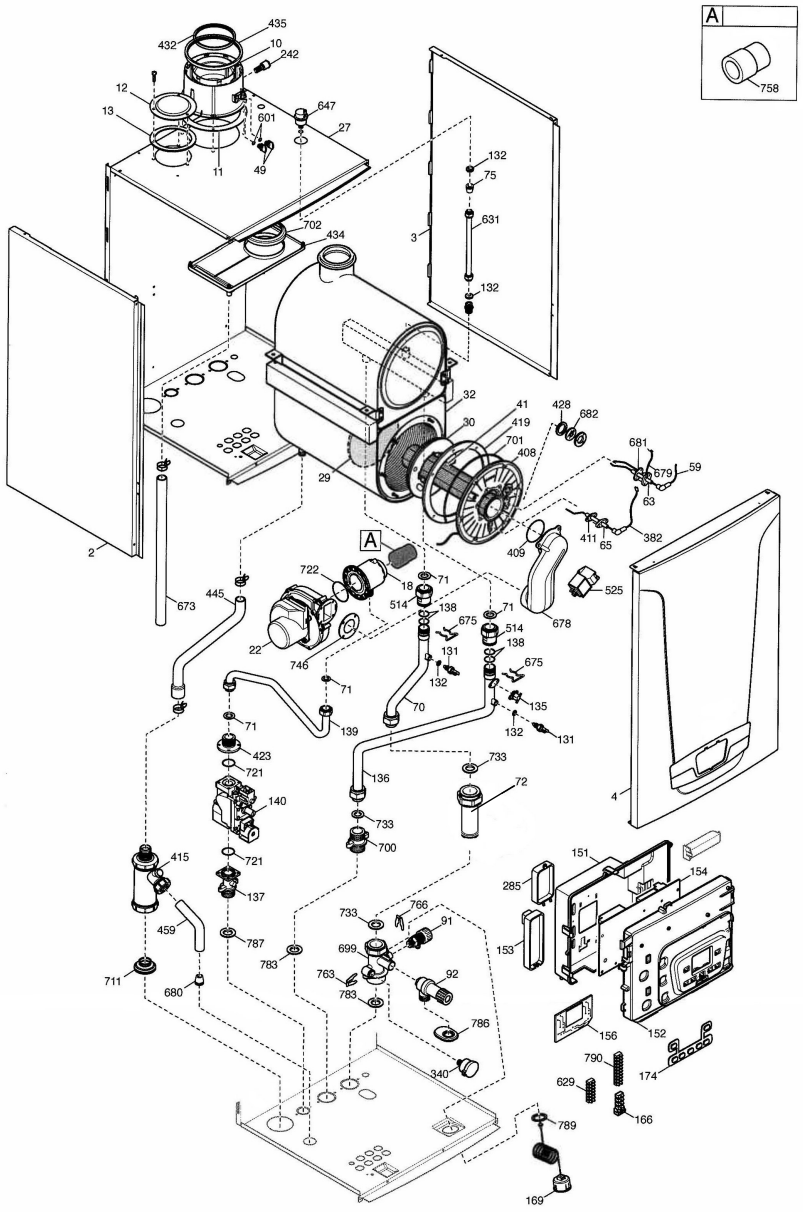
BAXI