ES EXPLOSIÓN DE LOS QUEMADORES
TECNO 70 L, 100 L y 130 L v.01

FR VUE ÉCLATÉE DES BRÛLEURS
TECNO 70 L, 100 L et 130 L v.01

IT ESPLOSO DEI BRUCIATORI
TECNO 70-L, 100-L e 130-L v.01

GB BLOW-UP OF THE BURNERS
TECNO 70 L, 100 L and 130 L v.01

DE EXPLOSION DER BRENNER
TECNO 70 L, 100 L und 130 L v.01

PT EXPLOSÃO DOS QUEIMADORES
TECNO 70-L, 100-L e 130-L v.01
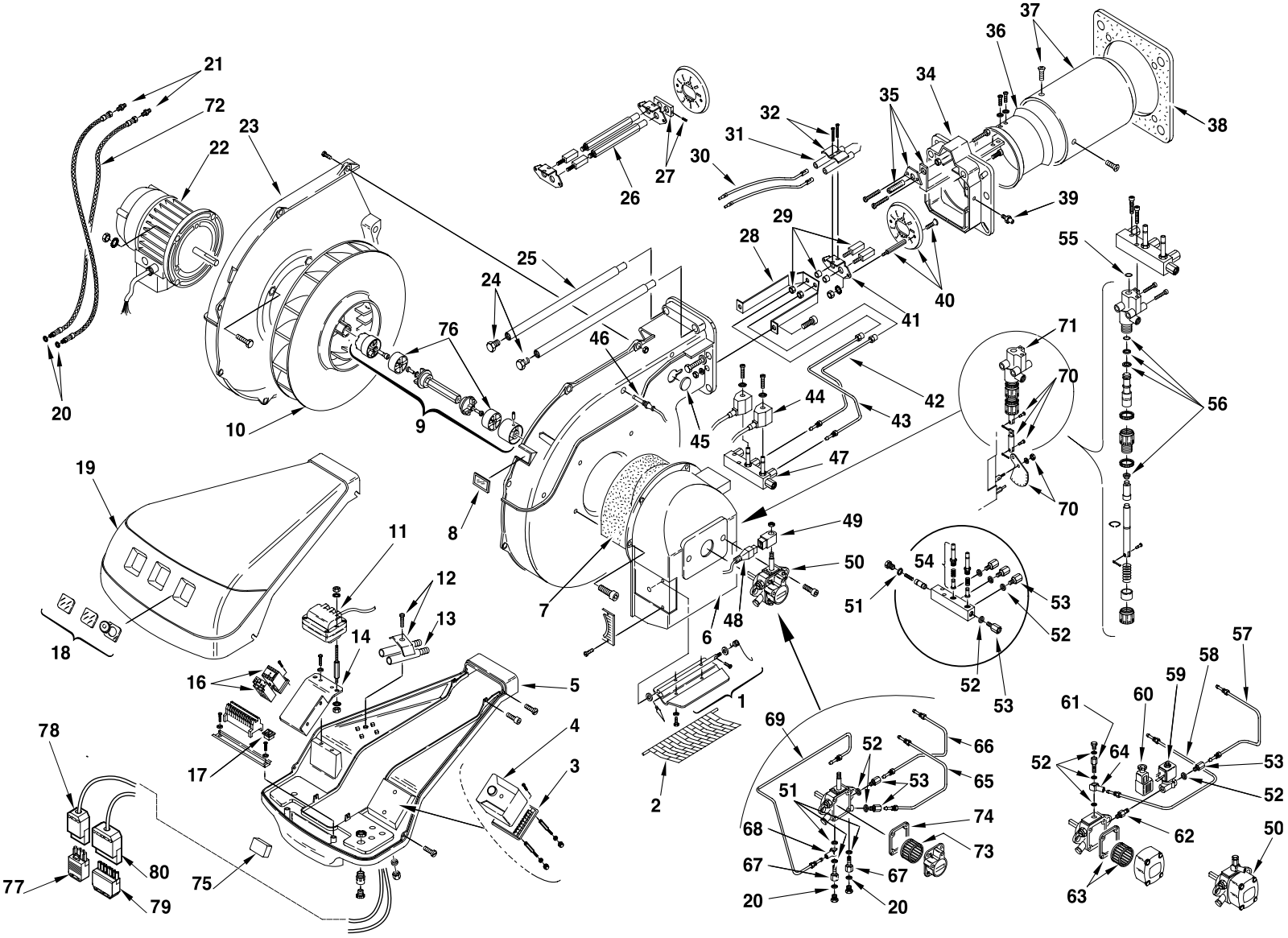
BAXI