BAXI

MANUAL DE USUARIO E INSTALACIÓN

TERMOSTATO CON CABLE
MODELO: TXW-1800

Muchas gracias por adquirir nuestro producto.
Antes de usar su unidad, lea este manual con atención y consérvelo para futuras consultas.

- Este manual ofrece una descripción detallada de las precauciones que debe llamar su atención durante el funcionamiento.

- Para garantizar el correcto servicio del termostato, lea este manual detenidamente antes de utilizarlo.

- Conserve este manual después de leerlo para futuras consultas.

CONTENIDO

- 1 Operaciones rápidas 01
- 2 Características 01
- 3 Parámetros 02
- 4 General 03
- 5 Ajustes básicos 04
- 6 Ajuste velocidad ventilador 04
- 7 Ajuste temporizador 05
- 8 Bloqueo infantil 06
- 9 Pantalla temperatura interior 06
- 10 Puesta en marcha 07
- 11 Instalación 09

1 Operaciones rápidas

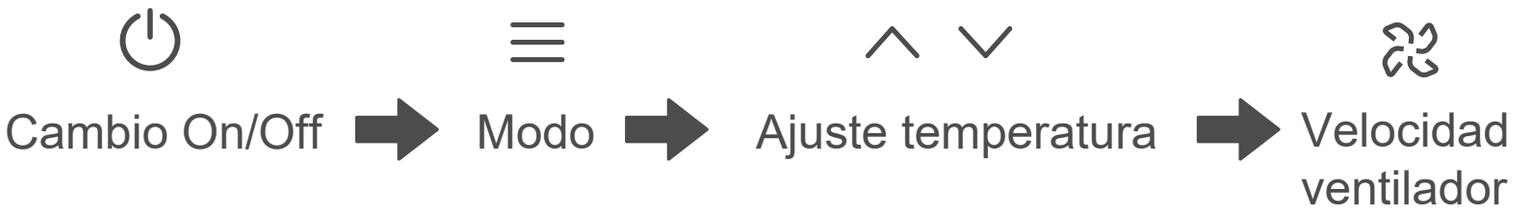

1.1 Funciones adicionales

- Temporizador:

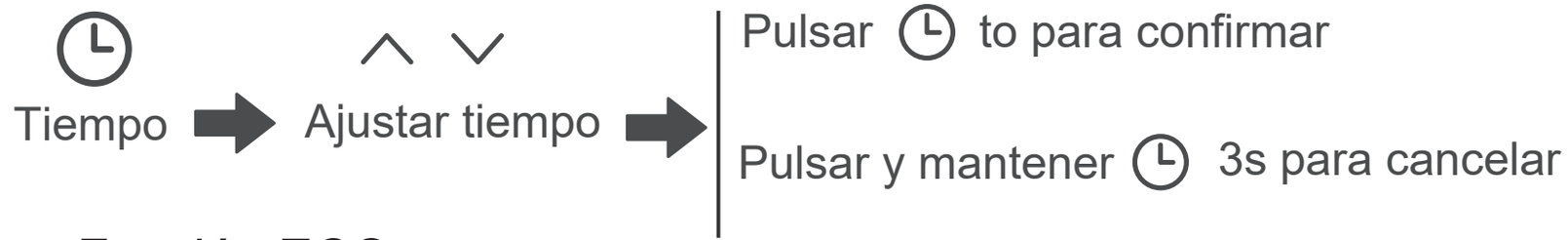

- Función ECO:

2 Características

3 Parámetros

Modelo	TXW-1800
Voltage de operación	220-240V~, 50/60Hz
Rango de corriente	<1A
Límites de temperatura	-15°C a 43°C
Límite de humedad	≤RH90 %
Grado de contaminación	2
Exactitud temperatura	1ºC

⚠ PRECAUCIÓN

- Confíe a un técnico local cualificado para realizar la instalación. El usuario no debe instalar la unidad. La unidad debe ser instalada por un técnico profesional.
- Antes de la limpieza o el mantenimiento, asegúrese de que la alimentación esté cortada. No utilice agua para lavar el dispositivo, ya que puede provocar descargas eléctricas.
- No opere con las manos mojadas para evitar descargas eléctricas.
- No use pesticidas, desinfectantes o productos inflamables directamente en el termostato ya que pueden dañar el dispositivo o provocar incendios.
- Para evitar descargas eléctricas no intente desmontar pantalla del panel con las manos desnudas.

4 General

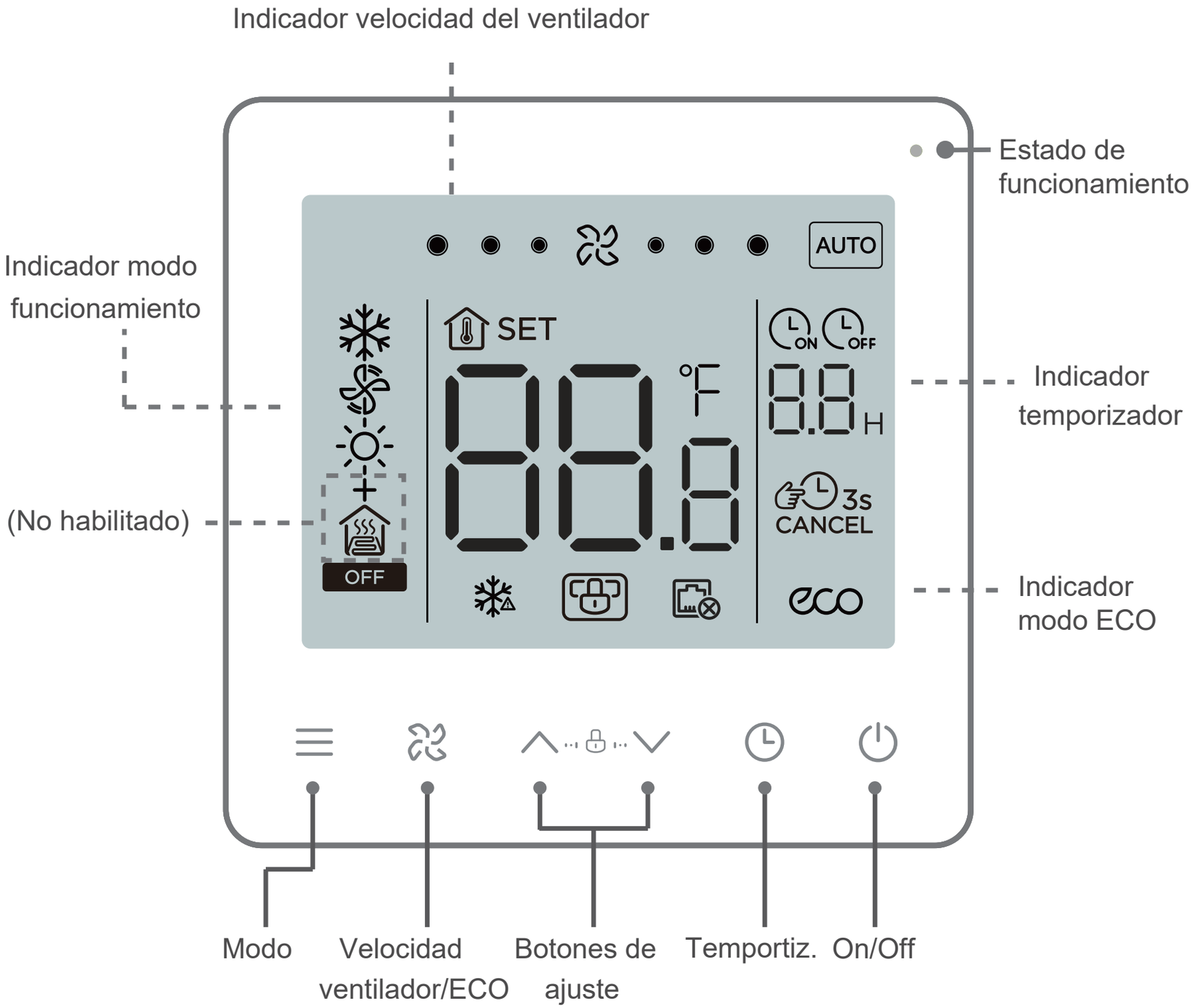

Indicador velocidad del ventilador
Estado de funcionamiento
Indicador modo funcionamiento
AUTO
SET
ON
OFF
°F
H
Indicador temporizador
(No habilitado)
OFF
3s
CANCEL
eco
Indicador modo ECO
Modo
Velocidad ventilador/ECO
Botones de ajuste
Temportiz.
On/Off

5 Ajustes básicos

1 On/Off

Pesione . El LED de estado de funcionamiento se enciende y el aire acondicionado comienza a funcionar;
Presione de nuevo. El LED de estado de funcionamiento se apaga y el aire acondicionado deja de funcionar.

OFF El icono se muestra cuando el aire acondicionado está apagado.

2 Selección modo

Presione para cambiar el modo de funcionamiento:

El escenario de refrigeración y calefacción de dos tubos se establece antes de la entrega de fábrica de forma predeterminada. El escenario se puede cambiar según la configuración de los parámetros de acuerdo con la necesidad real.

3 Ajustes de temperatura

Excepto en el modo Ventilador, presione o para ajustar la temperatura establecida en el interior. Mantenga pulsado el botón para que aumente o disminuya la temperatura establecida continuamente.

4 Modo ECO

Mantenga presionado durante 2 segundos para habilitar el modo ECO. En modo ECO el ventilador trabaja a velocidad baja y con las siguientes consignas:
Refrigeración ECO: 26 ℃,
Calefacción ECO: 18 ℃,
Ventilación: Sin consigna
(Para modificar las consignas, consultar la sección parámetros.)

Escenario	Modo
Dos tubos-frío	Frío → Ventilador
Dos-tubos frío y calor	Frío → Ventilador → Calor

6 Ajuste de velocidad del ventilador

1 Adjustar velocidad ventilador

Presione para ajustar la velocidad del ventilador, que se puede establecer en Alta, Media, Baja y Automática.

7 Ajuste del temporizador

El temporizador permite programar el tiempo hasta el paro/arranque del equipo:

1 Temporizador On:

2 Temporizador Off:

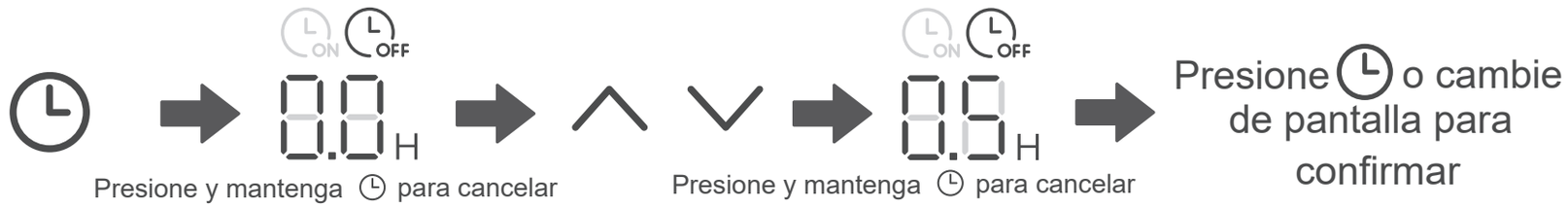

3 Cancelar temporizador:

Presione y mantenga Temporizador 3s o ajuste el temporizador en 0.0

⚠ ATENCIÓN

- Temp. Off se puede configurar cuando el aire acondicionado está encendido y Temp. On cuando el aire acondicionado está apagado.

8 Bloqueo infantil

1 Activar bloqueo infantil:

Presione y mantenga los dos botones por 1.5s

Activar bloqueo infantil

El termostato no responde cuando se pulsan los botones y el parpadea

2 Desactivar bloqueo infantil

Presione y mantenga los dos botones por 1.5s

Desactivar bloqueo infantil

9 Pantalla de temperatura interior

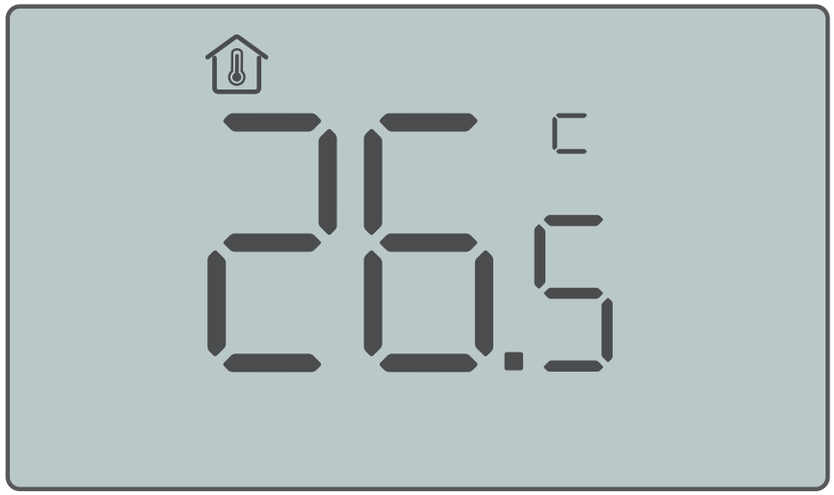

- Indicación de temperatura ambiente

10 Puesta en marcha

10.1 Restaurar la configuración predeterminada de fábrica

- Mantenga presionado ☰ , ⌘ y ◷ al mismo tiempo durante 5 segundos, y el termostato se reiniciará con sus parámetros restaurados a la configuración de fábrica.

10.2 Pantalla de error

- Cuando el sensor falla, la pantalla muestra el código de error E1 en el área de visualización de Configuración de temperatura;
- Notifique al distribuidor del código de error. No desarme, modifique ni repare el equipo sin autorización.

10.3 Ajustes de parámetros del termostato

- Los parámetros se pueden configurar cuando la unidad está encendida o apagada.
- Presione y mantenga ☰ y ⏻ durante 3s para entrar a la configuración de los parámetros.

- Después de entrar a la página de configuración de parámetros, se muestra C0 en la zona de visualización de temperatura. Navegue por los parámetros empleando ∧ y ∨ , pulse ⏻ para seleccionar el parámetro a modificar. Seleccione el valor con ∧ y ∨ , y acepte el valor con ⏻ .
- Cuando haya terminado, guarde los valores pulsando ⏻ de nuevo o cancele pulsando ◷.
- Si no se realiza ninguna operación en 60 segundos, el equipo guardará sus parámetros y se cerrará.

Codigo	Nombre	Rango de ajuste	Predef.	Notas
C0	Dirección termostato	01-32	01	No modificar
C1	Selección función	00:Frío y calor 01:Frío	00	
C2	Temperatura frío ECO	17°C a 30°C / 62°F a 86°F	26° C / 79° F	Paso 0.5°C /1°F
C3	Temperatura calor ECO	17°C a 30°C / 62°F a 86°F	18° C / 64° F	Paso 0.5°C /1°F
C4	Protección anti-hielo	00:Off 01:On	00	
C5	Temp. Prot. Anti-hielo	0°C to 20°C / 32°F to 68°F	5°C /41°F	Paso 0.5°C /1°F
C7	Celsius/Fahrenheit	00:°C 01:°F	00	
C9	Idioma	00:Chino 01:Inglés	01	
C10	Compensación temperatura frío	-10°C a 10°C / -18°F a 18°F	0° C / 0°F	Paso 0.5°C /1°F
C11	Compensación temperatura calefacción	-10°C a 10°C / -18°F a 18°F	0° C / 0°F	Paso 0.5°C /1°F
C12	Diferencia temperatura retorno	1, 2, 3 (°C) / 2, 4, 6 (°F)	1° C / 2°F	
C13	Ventilador siempre on/off (Tras llegar a consigna)	00:Siempre on 01:Siempre off	0	
C14	Duración prevención aire frío	00: 0 segundos 05: 5 segundos 10: 10 segundos 15: 15 segundos 30: 30 segundos 60: 60 segundos 90: 90 segundos	00	Tiempo que tarda en encender el ventilador para la prevención de aire frío
C15	Versión		Solo lectura	

11 Instalación

11.1 Precauciones instalación

- Las advertencias que se proporciona aquí, contiene información importante sobre la seguridad que debe seguirse.

⚠ PRECAUCIÓN

- Confíe al distribuidor local o al servicio oficial para que designe a un técnico cualificado para realizar la instalación. El usuario no debe instalar la unidad.
- No desmonte ni monte el producto sin permiso.
- El cableado debe ser compatible con la corriente del termostato.
- Utilice los cables especificados y no coloque objetos pesados sobre los terminales de cableado.

11.2 Productos suministrados

Compruebe que tiene todas las piezas siguientes.

No.	Nombre	Qty	Notas
1	Termostato	1	
2	Tornillos, M4×25	2	Se utiliza para instalar el termostato en la caja eléctrica.
3	Manual usuario e instalación	1	
4	Barra de soporte de plástico	2	Se utiliza para instalar el termostatoe n la caja eléctrica.

Prepare las siguientes partes (no suministradas):

No.	Nombre	Qty	Notas
1	Caja de instalación (tipo cassette)	1	Especificaciones generales de la caja de instalación, que se empotra en la pared
2	Cable control (con hilo línea y neutro)	1	1,5 mm2 × 7, incrustada en la pared
3	Destornillador plano	1	Se utiliza para instalar los tornillos y quitar la cubierta inferior del termostato

11.3 Dimensiones (mm)

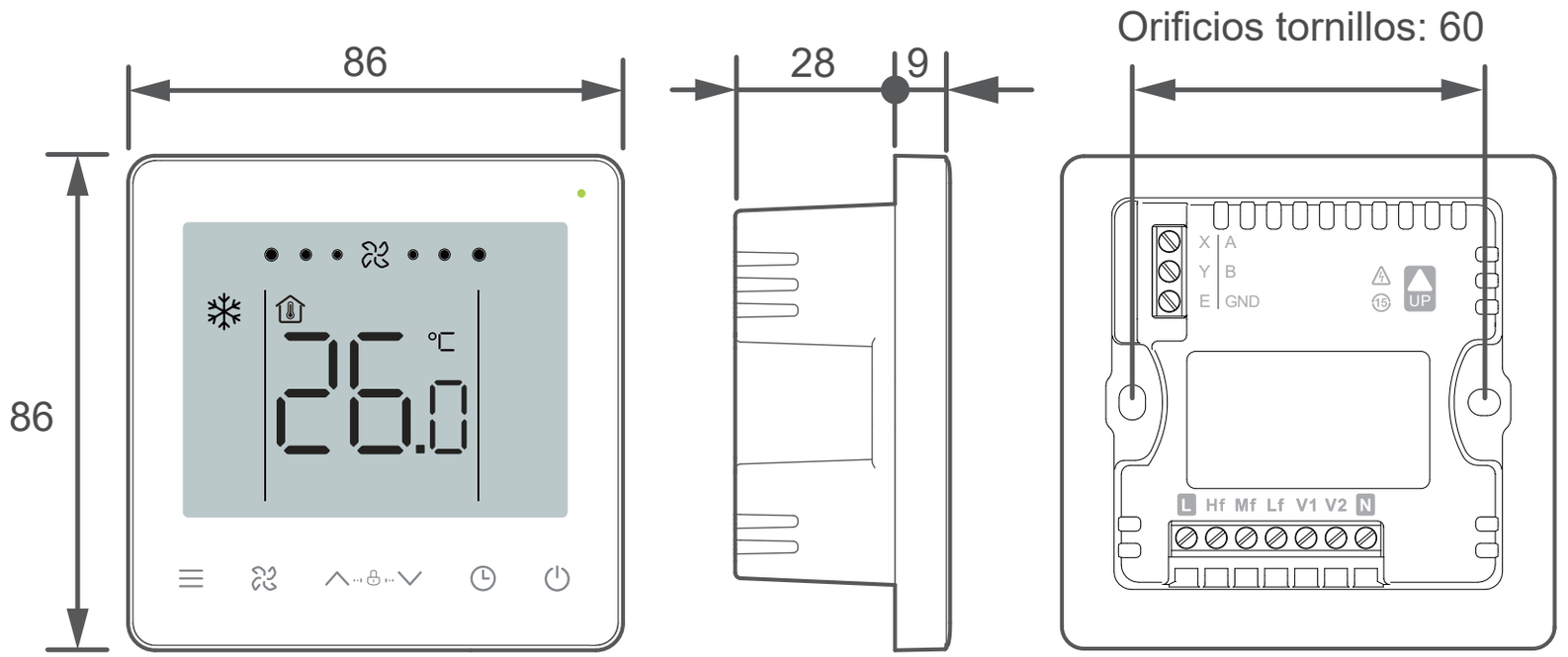

11.4 Metodo de instalacion

1. Quite la cubierta trasera termostato: inserte un destornillador plano en la ranura inferior y gírelo en la dirección indicada para quitar la cubierta trasera. Retire el cable plano que conecta las placas de circuito impreso frontal y posterior y retire la cubierta frontal del termostato.

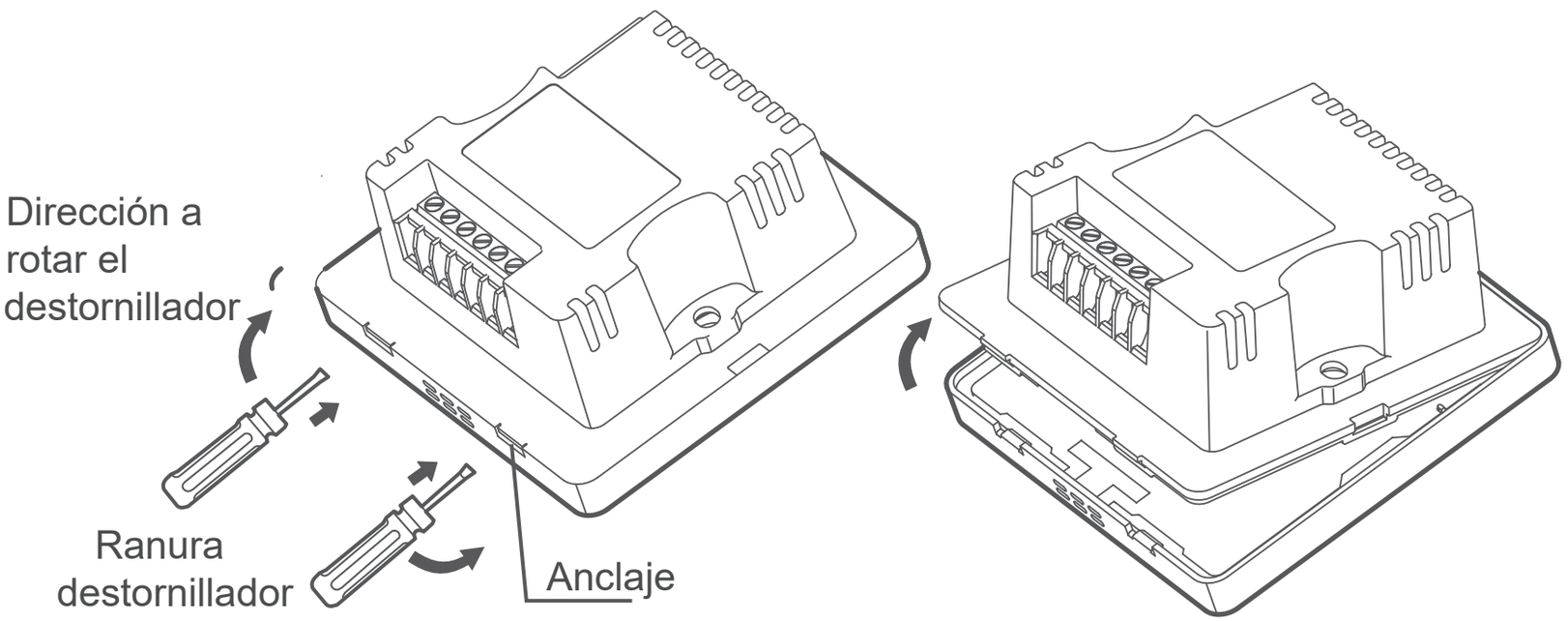

2. Monte las barras de soporte: ajuste las longitudes de las dos barras de soporte de plástico en los accesorios. Asegúrese de que la cubierta trasera del termostato permanezca nivelada con la pared cuando se instale.

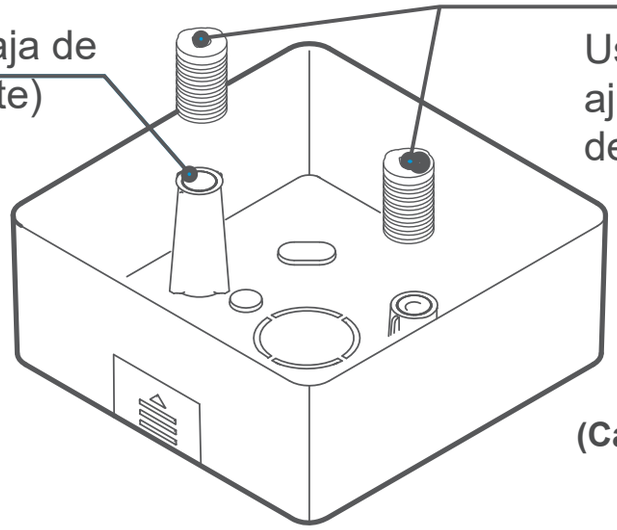

3. Cableado: conecte los cables de acuerdo con el siguiente esquema de cableado

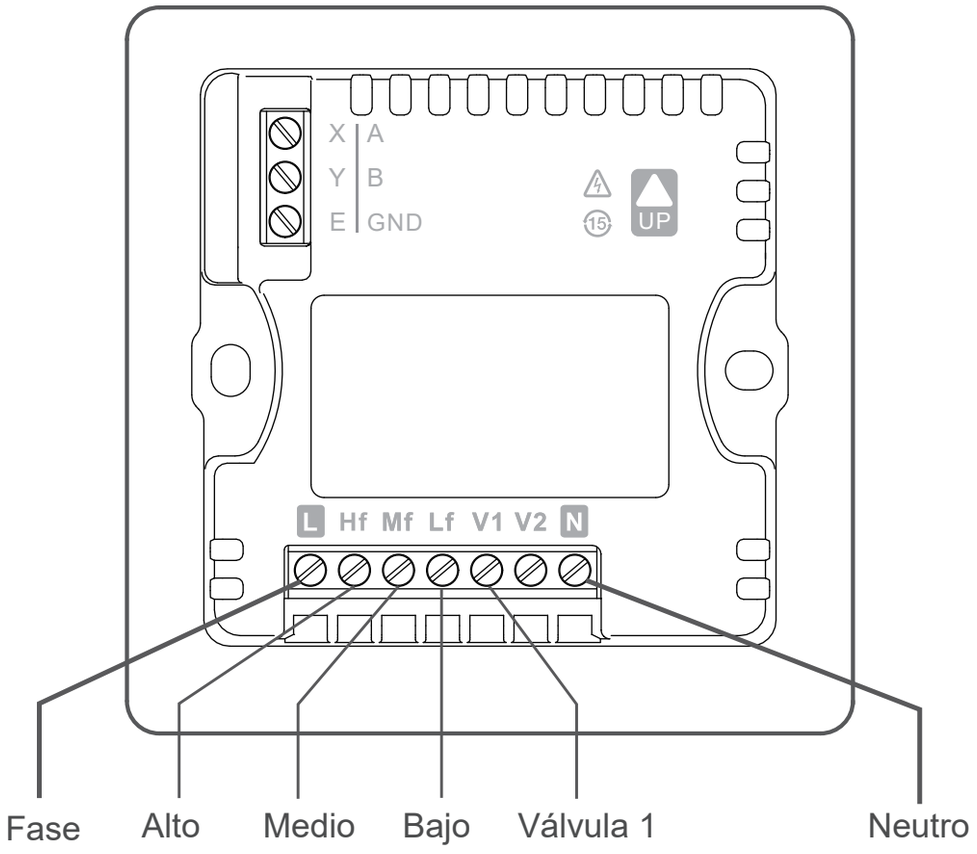

⃠ PROHIBIDO

● Este producto debe ser instalado por un técnico especializado. No conecte cables cuando la unidad esté activa.

● No conecte los cables de alimentación en los contactos X / Y / E. De lo contrario, el termostato se quemará.

⚠ PRECAUCIÓN

● Compruebe el cableado antes de encender la unidad. Un cableado incorrecto puede dañar el termostato.

Diagrama de instalación y cableado

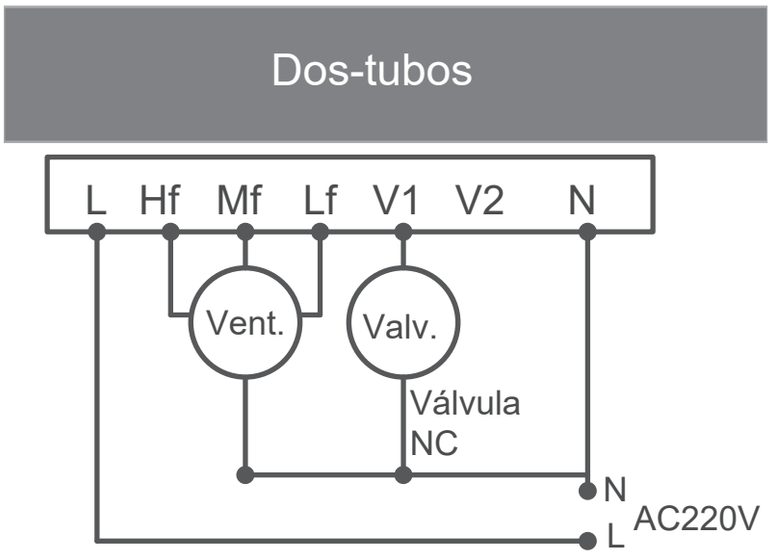

4. Inserte el cable de la cubierta trasera en la caja de instalación. Utilice tornillos de cabeza plana para fijar la cubierta trasera del termostato en la caja de instalación; conecte el cable plano que conecta los PCB frontal y posterior.

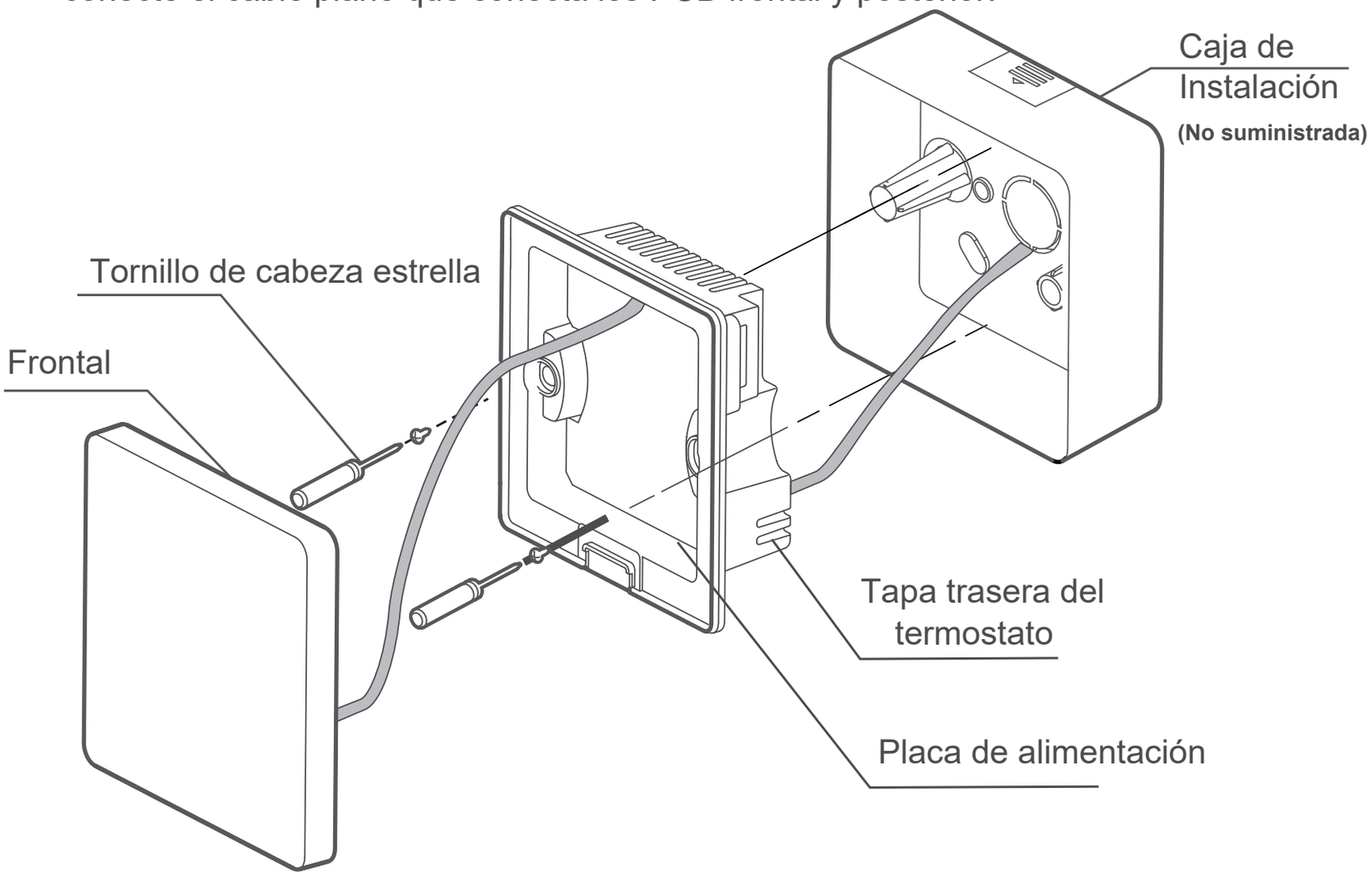

⚠ PRECAUCIÓN

- No apriete demasiado los tornillos, de lo contrario, la cubierta trasera del termostato puede deformarse y no se podrá nivelar en la superficie de la pared, lo que dificulta la instalación o la instalación no es segura.

5. Encaje la cubierta frontal del termostato en la cubierta trasera como se muestra en la siguiente figura.

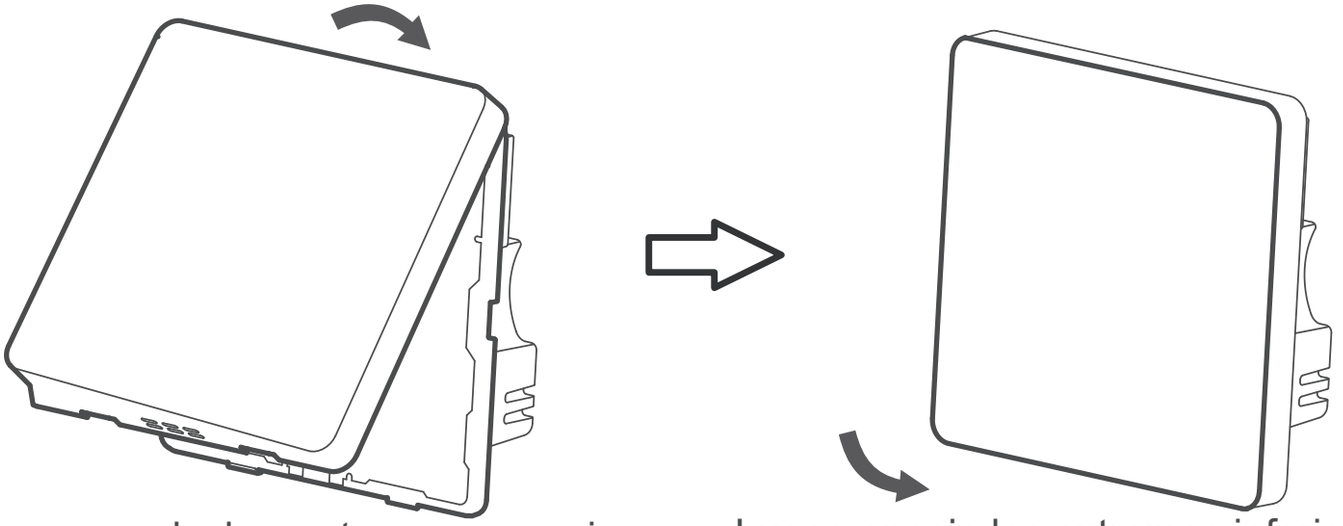

Primero encaje los extremos superiores de las cubiertas delantera y trasera del termostato.

Luego encaje los extremos inferiores de las cubiertas delantera y trasera del controlador con cable.

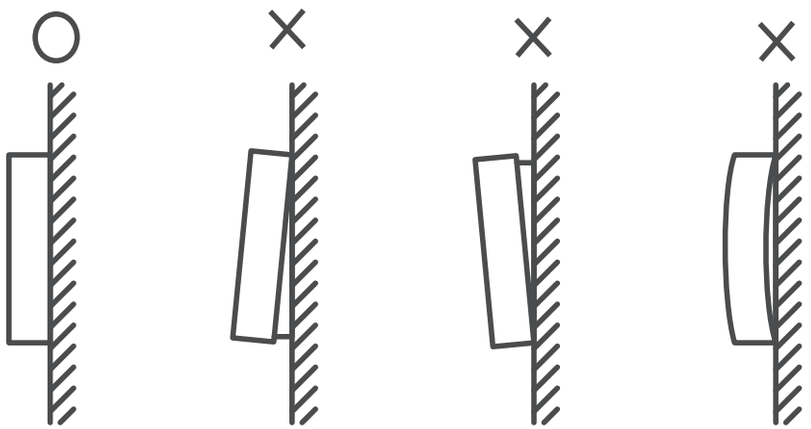

⚠ PRECAUCIÓN

- Asegúrese de que no haya cables sujetos al encajar las cubiertas delantera y trasera.
- Las cubiertas delantera y trasera deben instalarse correctamente. De lo contrario, pueden aflojarse y desprenderse.

Baxi Calefacción S.L.U.
López de Hoyos 35 Planta Baja, 28002 Madrid – ESPAÑA
Tel. +34 902 89 89 89
www.baxi.es