Espanha - Portugal

pt

BAXI

Manual de Manutenção

Caldeira mural a gás de alto rendimento

BIOS iPLUS

35 F - 50 F - 70 F

Caro cliente,

Obrigado por adquirir este aparelho. Leia o manual cuidadosamente antes de utilizar o produto e mantenha-o num lugar seguro para referência futura. Para assegurar a continuação de uma operação segura e eficiente, recomendamos que o produto seja alvo de manutenção regularmente. A nossa organização de assistência e apoio ao cliente pode ajudar com esta tarefa. Esperamos que disfrute de um produto sem problemas de funcionamento ao longo de vários anos.

Índice

1 Segurança 5
1.1 Instruções gerais de segurança 5
1.1.1 Para o instalador 5
1.1.2 Para o utilizador final 5
1.2 Recomendações 6
1.3 Responsabilidades 6
1.3.1 Responsabilidade do fabricante 6
1.3.2 Responsabilidade do instalador 6
1.3.3 Responsabilidade do utilizador 7

2 Sobre este manual 7
2.1 Documentação adicional 7
2.2 Símbolos utilizados no manual 7

3 Descrição do produto 8
3.1 Descrição geral 8
3.2 Componentes principais 8
3.3 Introdução à plataforma de controlos BDR 9

4 Instruções para o instalador 10
4.1 Aceder ao nível Instalador 10
4.2 Colocação do aparelho em serviço 11
4.2.1 Menu Análise de Combustão 11
4.2.2 Testar entradas e saídas 12
4.2.3 Função antilegionela 12
4.2.4 Alterar as definições do acumulador de água quente sanitária 14
4.3 Configurar a instalação no nível Instalador 14
4.3.1 Alterar as definições do painel de controlo 14
4.3.2 Definir os detalhes do instalador 15
4.3.3 Definir as combinações fixas 15
4.3.4 Definir as entradas e saídas 17
4.3.5 Definição dos parâmetros 20
4.3.6 Definir a curva de aquecimento 20
4.3.7 Configurar a notificação de manutenção 21
4.3.8 Aumentar temporariamente a temperatura da água quente sanitária 22
4.3.9 Alterar a temperatura de férias da água quente sanitária 22
4.3.10 Secagem do pavimento 22
4.4 Efetuar a manutenção da instalação 24
4.4.1 Visualizar e reinicializar a notificação de manutenção 24
4.4.2 Ler valores medidos 24
4.4.3 Visualizar a informação de produção e software 24
4.4.4 Purga manual 24
4.5 Reinicializar ou repor definições 25
4.5.1 Reinicializar os números de configuração CN1 e CN2 25
4.5.2 Executar uma deteção automática 25
4.5.3 Reinicializar para as definições de fábrica 26
4.6 Definições avançadas 26
4.6.1 Definições da notificação de manutenção 26
4.6.2 Definir a potência máxima para o funcionamento do AqC 26
4.6.3 Definição para aplicação de aquecimento de processo 28
4.6.4 Alterar a definição do ΔT 28
4.6.5 Regulação da cascata 28

5 Definições 29
5.1 Introdução aos códigos de parâmetro 29
5.2 Pesquisar os parâmetros, contadores e sinais 30
5.3 Lista de parâmetros 30
5.3.1 Parâmetros da unidade de controlo CU-GH20 30
5.4 Lista dos valores medidos 41
5.4.1 Sinais da unidade de controlo CU-GH20 41
5.4.2 Estado e subestado 47

6 Manutenção 48
6.1 Regras de manutenção 48

6.2 Notificação de manutenção . . . 49
6.3 Abrir a caldeira . . . 50
6.4 Aceder aos componentes da caldeira . . . 50
6.5 Operações de manutenção e inspeção padrão . . . 50
6.5.1 Preparação . . . 50
6.5.2 Verificar a qualidade da água . . . 51
6.5.3 Limpar o sifão . . . 51
6.6 Operações específicas de manutenção . . . 51
6.6.1 Retirar a placa dianteira . . . 51
6.6.2 Verificar os elétrodos de ionização e ignição . . . 53
6.6.3 Verificar o queimador e o isolamento do queimador . . . 54
6.6.4 Retirar o queimador . . . 54
6.6.5 Retirar o isolamento do queimador . . . 54
6.6.6 Limpar o permutador de calor . . . 55
6.6.7 Montagem após manutenção . . . 55
6.7 Trabalhos finais . . . 57
6.8 Eliminação e reciclagem . . . 58

7 Resolução de problemas . . . 58
7.1 Códigos de erro . . . 58
7.1.1 Visualização de códigos de erro . . . 59
7.1.2 Advertência . . . 59
7.1.3 Bloqueio . . . 60
7.1.4 Bloqueio permanente . . . 64
7.2 Histórico de erros . . . 68
7.2.1 Visualizar e apagar a memória de erros . . . 68

8 Características técnicas . . . 69
8.1 Esquema elétrico . . . 69

1 Segurança

1.1 Instruções gerais de segurança

1.1.1 Para o instalador

Perigo
Caso sinta o odor a gás:

1. Não utilize chamas nuas, não fume nem acione contactos ou interruptores elétricos (campainha, luz, motor, elevador, etc.).
2. Interrompa a alimentação do gás.
3. Abra as janelas.
4. Localize e repare quaisquer fugas imediatamente.
5. Caso a fuga fique a montante do contador de gás, avise a empresa de gás.

Perigo
Caso sinta o odor a gases de combustão:

1. Desligue a caldeira.
2. Abra as janelas.
3. Localize e repare quaisquer fugas imediatamente.

1.1.2 Para o utilizador final

Perigo
Caso sinta o odor a gás:

1. Não utilize chamas nuas, não fume nem acione contactos ou interruptores elétricos (por exemplo: campainha, luz, motor, elevador).
2. Interrompa a alimentação do gás.
3. Abra as janelas.
4. Evacue a propriedade.
5. Contacte um instalador qualificado.

Perigo
Caso sinta o odor a gases de combustão:

1. Desligue o aparelho.
2. Abra as janelas.
3. Evacue a propriedade.
4. Contacte um instalador qualificado.

Advertência
O dreno de condensação não deve ser modificado ou selado. Se for utilizado um sistema de neutralização de condensados, o sistema deve ser limpo regularmente de acordo com as instruções fornecidas pelo fabricante.

Cuidado
Não toque na tubagem dos gases da combustão. Dependendo das definições do aparelho, a temperatura da tubagem dos gases da combustão pode exceder os 60 °C.

Cuidado
Não toque nos radiadores por períodos prolongados. Dependendo das definições do aparelho, a temperatura dos radiadores pode exceder os 60 °C.

Cuidado
Tenha cuidado quando utilizar água quente sanitária. Dependendo das definições do aparelho, a temperatura da água quente sanitária pode exceder os 65 °C.

Cuidado
Certifique-se de que o aparelho é sujeito a manutenção frequente. Contacte um instalador qualificado ou subscreva um contrato de manutenção para o aparelho.

Indicação
Apenas devem ser utilizadas peças de substituição originais.

Importante
Controle regularmente a pressão e o nível da água no sistema de aquecimento.

1.2 Recomendações

Perigo
Por motivos de segurança, recomendamos a instalação de detetores de fumo em locais adequados e de um detetor de CO perto do aparelho.

Advertência
Se o cabo de ligação à corrente elétrica estiver danificado, tem de ser substituído pelo fabricante, pelo representante do fabricante ou por um técnico com formação específica para o procedimento, por forma a evitar situações perigosas.

Indicação
- Certifique-se de que é possível aceder sempre ao aparelho.
- O aparelho tem de ser instalado numa zona abrigada do gelo.
- Drene o aparelho e o sistema de aquecimento central se a habitação não for utilizada durante um longo período de tempo ou se existir risco de gelo.
- A proteção contra o gelo não funciona se o aparelho estiver desligado.
- A proteção do aparelho protege apenas o aparelho, não o sistema.
- Verifique regularmente a pressão da água do sistema. Se a pressão da água for inferior à pressão recomendada, o sistema tem de ser enchido.

Importante
Guarde toda a documentação fornecida perto do aparelho.

Importante
As etiquetas com instruções e avisos não devem ser removidas ou cobertas e devem estar totalmente legíveis durante toda a vida útil do aparelho. Os autocolantes com instruções e recomendações deteriorados ou ilegíveis devem ser imediatamente substituídos.

Importante
O aparelho apenas poderá ser modificado após autorização escrita da **BAXI**.

1.3 Responsabilidades

1.3.1 Responsabilidade do fabricante

Os nossos produtos são fabricados em conformidade com os requisitos das várias diretivas aplicáveis. São, portanto, fornecidos com a marcação CE e todos os documentos necessários. No interesse da qualidade dos nossos produtos, esforçamo-nos constantemente por melhorá-los. Portanto reservamo-nos o direito de modificar as especificações disponibilizadas neste documento.

A nossa responsabilidade enquanto fabricante não pode ser invocada nos seguintes casos:

- Incumprimento das instruções de instalação e manutenção do produto.
- Incumprimento das instruções de utilização do produto.
- Ausência de manutenção ou manutenção insuficiente do produto.

1.3.2 Responsabilidade do instalador

O instalador é responsável pela instalação e pela primeira colocação em serviço do produto. O instalador deve cumprir as seguintes instruções:

- Leia e respeite as instruções constantes nos manuais para o produto.
- Instale o produto em conformidade com as leis e normas em vigor.
- Efetue a primeira colocação em serviço e quaisquer verificações necessárias.
- Forneça explicações sobre a instalação ao utilizador.
- Se for necessária manutenção, avise o utilizador da obrigação de verificar o produto e mantê-lo numa boas condições de funcionamento.
- Disponibilize ao utilizador todos os manuais de segurança e de instruções de utilização fornecidos com o produto.

1.3.3 Responsabilidade do utilizador

Para garantir o bom funcionamento do sistema, deve respeitar as seguintes instruções:

- Leia e respeite as instruções constantes nos manuais para o produto.
- Peça a um profissional qualificado para realizar a instalação e a primeira colocação em serviço.
- Peça ao seu instalador que lhe explique a instalação.
- Mande efetuar as inspeções e manutenção necessárias por um instalador qualificado.
- Conserve os manuais fornecidos em bom estado e perto do produto.

2 Sobre este manual

2.1 Documentação adicional

Além deste manual, está disponível a seguinte documentação:

- Manual de instalação e do utilizador
- Descrição da cascata
- Informação do produto

2.2 Símbolos utilizados no manual

Este manual contém instruções específicas, identificadas com símbolos específicos. Proceda com especial cuidado quando estes símbolos forem utilizados.

Perigo de choque elétrico
Risco de choque elétrico que resultará em morte ou ferimentos graves.

Perigo
Risco de situações perigosas que resultarão em morte ou ferimentos graves.

Advertência
Risco de situações perigosas que podem resultar em morte ou ferimentos graves.

Cuidado
Risco de situações perigosas que podem resultar em ferimentos ligeiros ou moderados.

Indicação
Risco de situações perigosas que podem resultar em danos no produto ou na propriedade.

Importante
Tenha em atenção: informações importantes.

Os símbolos mencionados abaixo são de menor importância, mas podem ajudá-lo a navegar ou fornecer informações úteis.

Ver
Use como referência outros manuais ou páginas neste manual.

▶▶ Navegação direta nos menus; não são apresentadas confirmações. Use no caso de estar familiarizado com o sistema.

3 Descrição do produto

3.1 Descrição geral

As caldeiras BIOS iPLUS são caldeiras a gás, murais, de alta eficiência com as seguintes propriedades:

- Aquecimento de elevada eficiência.
- Permutador de calor de aço inoxidável.
- Emissões limitadas de substâncias poluentes.
- Opção ideal para configurações em cascata.

Estão disponíveis os seguintes tipos de caldeira:

Sep.1 Tipos de caldeira

Designação	Potência calorífica nominal *(Prated)*
BIOS iPLUS 35 F	34 kW
BIOS iPLUS 50 F	45 kW
BIOS iPLUS 70 F	65 kW

3.2 Componentes principais

Fig.1 Generalidades

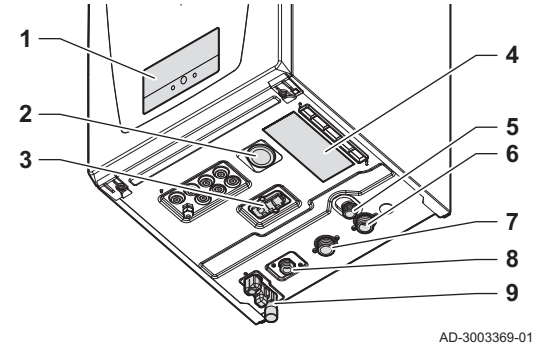

1 Painel de controlo
2 Manómetro
3 Quick connect
4 Placa de características
5 Saída da válvula de segurança
6 Ligação do tubo de retorno
7 Ligação do tubo de ida
8 Ligação do tubo de gás
9 Sifão com ligação de drenagem de condensados

Fig.2 Internos

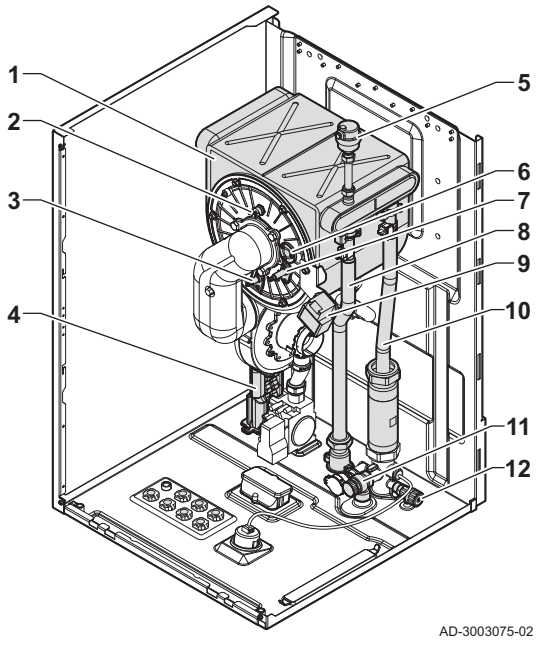

1 Permutador de calor
2 Comutador térmico do permutador de calor
3 Elétrodo de ionização
4 Sifão de condensados
5 Válvula de ar automática
6 Visor de chama
7 Elétrodo de ignição
8 Tubo de ida
9 Transformador de ignição
10 Tubo de retorno
11 Válvula de segurança
12 Válvula de drenagem do permutador de calor

Fig.3 Gás-ar

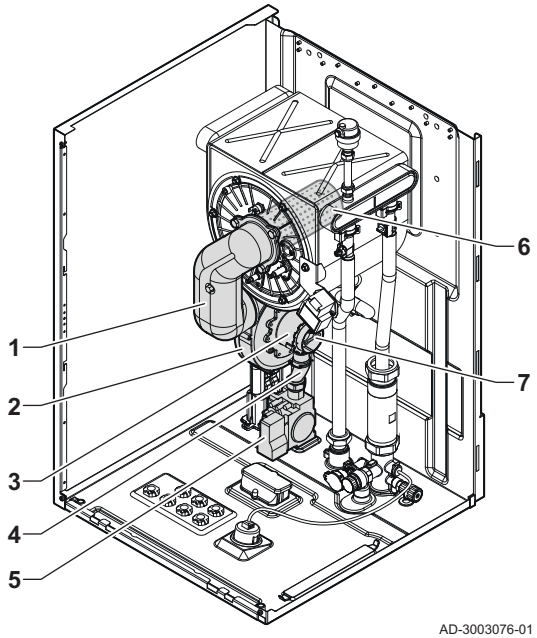

1 Tubo misturador
2 Ventilador
3 Venturi
4 Tubo de gás
5 Válvula de controlo de gás
6 Queimador
7 Entrada de ar

Fig.4 Sensores e caixas

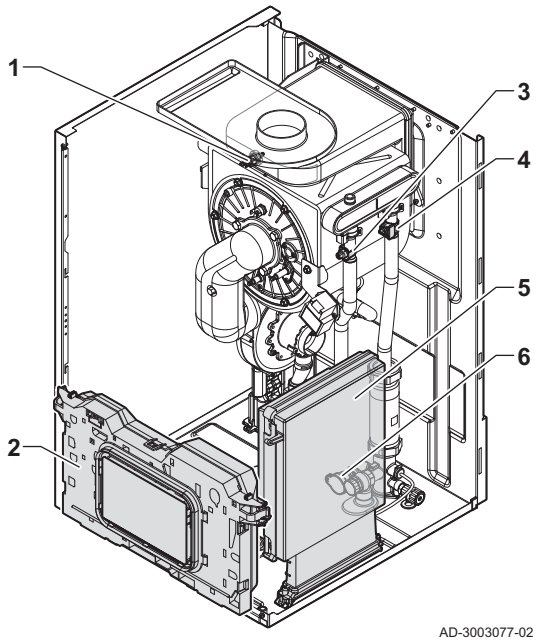

1 Sensor da temperatura dos fumos
2 Caixa de controlo
3 Sensor da temperatura de ida
4 Sensor da temperatura de retorno
5 Caixa de expansão (opcional)
6 Sensor de pressão da água

3.3 Introdução à plataforma de controlos BDR

A caldeira BIOS iPLUS está equipada com a plataforma de controlos BDR. Trata-se de um sistema modular que oferece compatibilidade e conectividade entre todos os produtos que utilizam a mesma plataforma.

Fig.5 Exemplo genérico

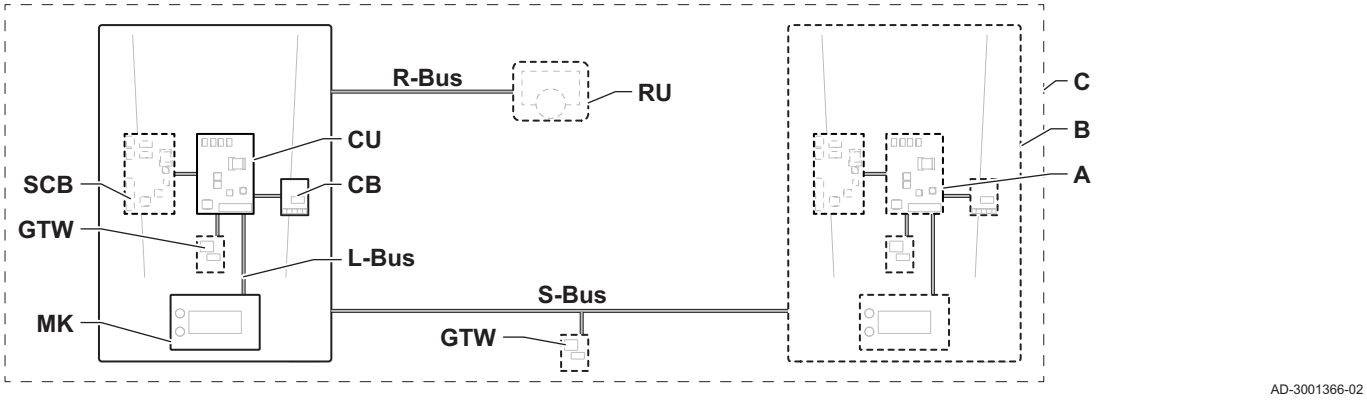

Sep.2 Componentes no exemplo

Item	Descrição	Função
CU	Control Unit: Unidade de controlo	A unidade de controlo gere todas as funcionalidades básicas do aparelho.
CB	Connection Board: Placa eletrónica de ligação	A placa eletrónica de ligação permite aceder facilmente a todos os conectores da unidade de controlo.
SCB	Smart Control Board: Placa eletrónica de expansão	Uma placa eletrónica de expansão oferece funcionalidade extra, como um acumulador interno ou múltiplas zonas.
GTW	Gateway: Placa eletrónica de conversão	Um gateway pode ser equipado num aparelho ou sistema para permitir uma das seguintes funcionalidades: • Conectividade (sem fios) extra • Ligações de serviço • Comunicação com outras plataformas
MK	Control panel: Painel de controlo e ecrã	O painel de controlo é a interface do utilizador do aparelho.
RU	Room Unit: Unidade ambiente (por exemplo, um termóstato)	Uma unidade ambiente mede a temperatura num ambiente de referência.
L-bus	Local Bus: Ligação entre dispositivos	O bus local permite a comunicação entre dispositivos.
S-bus	System Bus: Ligação entre aparelhos	O bus do sistema permite a comunicação entre aparelhos.
R-bus	Room unit Bus: Ligação à unidade ambiente	O bus da unidade ambiente permite a comunicação com uma unidade ambiente.
A	Dispositivo	Um dispositivo é uma placa eletrónica, um painel de controlo ou uma unidade ambiente.
B	Aparelho	Um aparelho é um conjunto de dispositivos ligados através do mesmo L-bus
C	Sistema	Um sistema é um conjunto de aparelhos ligados através do mesmo S-bus

Sep.3 Dispositivos específicos fornecidos com a caldeira BIOS iPLUS

Nome visível no ecrã	Versão do software	Descrição	Função
CU-GH20	1.0	Unidade de controlo **CU--GH20**	A unidade de controlo CU-GH20 gere todas as funcionalidades básicas da caldeira BIOS iPLUS.
MK2.2	1.15	Painel de controlo **HMI Advanced B/W**	O HMI Advanced B/W é a interface do utilizador da caldeira BIOS iPLUS.

4 Instruções para o instalador

4.1 Aceder ao nível Instalador

Algumas definições estão protegidas por acesso de instalador. Ative o acesso de instalador para poder alterar estas definições.

▶▶ Menu principal > **Instalador**

Utilize o botão giratório para navegar.
Utilize o botão ⊙ para confirmar a sua seleção.

1. Prima o botão de menu ≡ para aceder ao menu principal.
2. Navegue para o menu **Instalador** .
3. Use o código: **0012**.
   ⇨ O acesso de instalador está agora ativo. O ícone Instalador vai aparecer ativo na barra de estado.

Se o painel de controlo não for utilizado durante 30 minutos, o acesso de instalador é desativado automaticamente. Pode desativar manualmente o acesso de instalador através da seleção de **Sair do modo Instalador**.

Fig.6 Código de acesso de instalador

AD-3002281-01

4.2 Colocação do aparelho em serviço

Dependendo do aparelho, alguns passos de colocação em serviço irão demorar alguns minutos até ficarem concluídos. Exemplos incluem aparelhos que têm de ser purgados após a instalação ou têm de configurar uma caldeira.

Utilize o botão giratório para navegar.
Utilize o botão ⊙ para confirmar a sua seleção.

1. Arranque o aparelho.
2. Siga as instruções no ecrã.

Importante
O aparelho pode demorar alguns minutos em certos passos da colocação em serviço. Não desligue o aparelho ou tente contornar passos, a menos que assim mencionado no ecrã.

3. Pode aceder a passos individuais de colocação em serviço:
   3.1. Prima o botão de menu ≡ para aceder ao menu principal.
   3.2. Navegue para o menu **Instalador** .
   Utilize o código **0012** para ativar o acesso de instalador.
   3.3. Selecione **Colocação em serviço**.
   3.4. Selecione o passo de colocação em serviço que pretende realizar.

4.2.1 Menu Análise de Combustão

Selecione a opção **Modo Análise Combust** no menu principal. Aparece o menu para alterar modo de teste de carga.

Sep.4 Testes de carga no menu Análise de Combustão

Alterar o modo de teste de carga	Descrição de definições
Desligado	Nenhum teste.
Potência baixa	Teste de carga parcial.
Potência média	Teste de carga total para o modo de aquecimento central.
Potência alta	Teste de carga total para o modo de aquecimento central e de água quente sanitária.

Sep.5 Definições dos testes de carga

Menu dos testes de carga	Descrição de definições
Estado teste funcion	Selecione o teste de carga para iniciar o teste.
TIda	Leia a temperatura de ida do aquecimento central.
TRetorno	Leia a temperatura de retorno do aquecimento central.
Velocidade atual do	Leia a velocidade real do ventilador.

Menu dos testes de carga	Descrição de definições
Aj rpm ventilador	Leia o ponto de definição de RPM do ventilador.
Corrente ioniz atual	Leia a corrente de ionização real.

Realizar o teste de carga total

Pode alterar o **Estado teste funcion** para realizar um teste de carga total.

▶▶ Menu principal > **Modo Análise Combust** > **Estado teste funcion**

Utilize o botão giratório para navegar.
Utilize o botão ⊙ para confirmar a sua seleção.

1. Prima o botão de menu ≡ para aceder ao menu principal.
2. Navegue para o menu **Modo Análise Combust**.
3. Selecione **Estado teste funcion**.
4. Selecione **Potência média**.
   ⇨ O teste de carga total inicia. O modo de teste de carga selecionado é apresentado no menu e o ícone aparece na parte superior direita do ecrã.
5. Verifique as definições dos testes de carga.
6. Prima o botão de retorno ↩ para terminar o teste.

Realizar o teste a carga parcial

Pode alterar o **Estado teste funcion** para realizar um teste a carga parcial.

▶▶ Menu principal > **Modo Análise Combust** > **Estado teste funcion**

Utilize o botão giratório para navegar.
Utilize o botão ⊙ para confirmar a sua seleção.

1. Prima o botão de menu ≡ para aceder ao menu principal.
2. Navegue para o menu **Modo Análise Combust**.
3. Selecione **Estado teste funcion**.
4. Selecione **Potência baixa**.
   ⇨ O teste de carga parcial inicia-se. O modo de teste de carga selecionado é apresentado no menu e o ícone aparece na parte superior direita do ecrã.
5. Verifique as definições dos testes de carga.
6. Prima o botão de retorno ↩ para terminar o teste.

4.2.2 Testar entradas e saídas

Pode detetar entradas e testar saídas ligadas ao aparelho enquanto estiver no menu de colocação em serviço. Pode selecionar um **Teste de entrada** ou um **Teste de saída**.

O **Teste de entrada** deteta o estado dos componentes ligados ao aparelho.

O **Teste de saída** ativa um modo de teste temporário onde pode alterar o estado de saída dos componentes ligados ao dispositivo. Após sair do teste de saída, o aparelho reinicia-se.

Importante
Esta funcionalidade não funciona com aparelhos que incluam entradas e saídas configuráveis.

4.2.3 Função antilegionela

A função antilegionela sobreaquece o depósito acumulador AQS para prevenir o desenvolvimento de legionela. Pode definir o intervalo e a temperatura desta função para abranger diferentes casos de utilização.

Quando ativada, a função antilegionela aumenta a temperatura no acumulador até ser alcançado o ponto de definição (parâmetro **DP160**). Permanecerá a esta temperatura durante o período definido pelo parâmetro de duração **DP410**. O intervalo de ativação da função é definido com o parâmetro **DP004**.

Se a hora do sistema tiver sido definida corretamente no aparelho, a hora de início da função também pode ser determinada pelos parâmetros para dia (**DP430**) e hora de início (**DP440**). Se a função antilegionela for executada semanalmente, a função inicia no dia e à hora selecionados. Se a função antilegionela for executada diariamente, é apenas utilizada a hora selecionada. Contudo, se o **DP004** estiver definido para **Externo** não são utilizadas as definições dos parâmetros de dia nem da hora. Em alternativa, o tempo do intervalo é definido pelo termóstato ambiente.

O estado da função antilegionela será exibido como:

- **Desligado**, a função antilegionela está habilitada, mas inativa
- **A carregar**, a temperatura está a aumentar até alcançar o ponto de definição
- **Desinfeção**, a temperatura é, pelo menos, tão elevada quanto o ponto de definição e a duração do tempo está em contagem decrescente (parâmetro **DP410**)

Fig.7 Curva antilegionela

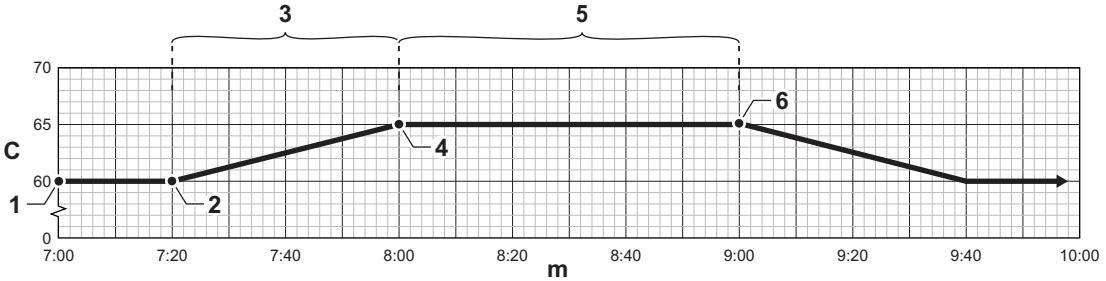

AD-3002656-01

C	Temperatura do acumulador em graus Celsius
m	Tempo em minutos
1	Função antilegionela ativada (parâmetro **DP004**)
2	A função antilegionela inicia
3	Duração **A carregar**
4	O ponto de definição da temperatura é alcançado (parâmetro **DP160**)
5	Duração de **Desinfeção** (parâmetro **DP410**)
6	Tempo de **Desinfeção** termina, de volta ao funcionamento normal

Se a temperatura descer demasiado abaixo do ponto de definição enquanto o estado for **Desinfeção**, a função volta a **A carregar**. A contagem decrescente da duração é interrompida até que o estado volte a ser **Desinfeção**. O parâmetro **DP420** define o tempo máximo permitido para a função antilegionela total. Se os passos **A carregar** e **Desinfeção** excederem o tempo máximo permitido, a função antilegionela regressará ao estado **Desligado**. A função recomeça na próxima hora agendada. Se a temperatura do acumulador exceder **DP160** durante o tempo de desinfeção definido, a função será completada com sucesso. O intervalo de desinfeção será reiniciado.

■ Configurar a função antilegionela

▶▶ Menu principal > **Instalador** > **Configuração da instalação** > **Água quente sanit** > **Proteção contra a Legionella**

Utilize o botão giratório para navegar.
Utilize o botão ⊙ para confirmar a sua seleção.

1. Prima o botão de menu ≡ para aceder ao menu principal.
2. Navegue para o menu **Instalador** 🧑‍🔧.
   Utilize o código **0012** para ativar o acesso de instalador.
3. Selecione **Configuração da instalação**.
4. Selecione **Água quente sanit**.
5. Selecione **Proteção contra a Legionella**.
6. Selecione a definição antilegionela que pretende configurar.

Pode agora navegar para o ecrã inicial premindo sem soltar o botão de retorno ⮌ ou aceder ao menu principal premindo o botão de menu ≡.

4.2.4 Alterar as definições do acumulador de água quente sanitária

▶▶ Menu principal > **Instalador** > **Configuração da instalação** > **Água quente sanit** > **Avançado**

Utilize o botão giratório para navegar.
Utilize o botão ⊙ para confirmar a sua seleção.

1. Prima o botão de menu ≡ para aceder ao menu principal.
2. Navegue para o menu **Instalador** 🔧.
   Utilize o código **0012** para ativar o acesso de instalador.
3. Selecione **Configuração da instalação**.
4. Selecione **Água quente sanit**.
5. Selecione **Avançado**.
6. Selecione a definição do acumulador que pretende configurar:

Sep.6 Configurar as definições do acumulador

Código	Texto no ecrã	Descrição
DP005	CompensTIdaDepAcum	Valor adicionado para o cálculo da temperatura de ida. A temperatura adicionada é necessária para alcançar a temperatura da água pretendida no acumulador de água quente sanitária. Quanto mais alto for este valor, mais rapidamente se alcança a temperatura pretendida do acumulador de água quente sanitária.
DP006	Histerese DepAcum	Temperatura de compensação que é subtraída da temperatura de ida calculada pretendida, para criar um valor limite. O aparelho carrega o acumulador de água quente quando a temperatura no acumulador descer deste limiar. Quanto mais alto for este valor, menos frequentemente o aparelho carregará o acumulador.
DP034	CompensDepAcumAQS	Valor a adicionar à temperatura pretendida para o acumulador AQS. O aparelho para a carga do acumulador quando se alcança a temperatura total.

Pode agora navegar para o ecrã inicial premindo sem soltar o botão de retorno ⮌ ou aceder ao menu principal premindo o botão de menu ≡.

4.3 Configurar a instalação no nível Instalador

Pode configurar a instalação premindo botão ≡ do menu principal e selecionando **Instalador** 🔧.

4.3.1 Alterar as definições do painel de controlo

Pode alterar as definições do painel de controlo no **Definições do sistema**.

▶▶ Menu principal > **Definições do sistema**

Utilize o botão giratório para navegar.
Utilize o botão ⊙ para confirmar a sua seleção.

1. Prima o botão de menu ≡ para aceder ao menu principal.
2. Navegue para o menu **Definições do sistema** ⚙.

3. Efetue uma das operações descritas no quadro:

Sep.7 Definições do painel de controlo

Menu Definições do sistema	Definições
País e idioma	Selecione o seu país e idioma.
Data e hora	Defina a data e a hora atuais. Ative ou desative a função de horário de verão.
Dados do instalador	Consulte o nome e o número de telefone do instalador.
Nomes de atividade	Altere os nomes das atividades utilizadas no programa horário.
Definições do ecrã	Defina o valor de contraste da interface. Ative ou desative o bloqueio de segurança para crianças.

4.3.2 Definir os detalhes do instalador

Pode guardar o seu nome e número de telefone no painel de controlo para leitura pelo utilizador. Se ocorrer um erro, estes dados de contacto são apresentados.

▶▶ Menu principal > **Instalador** > **Dados do instalador**

Utilize o botão giratório para navegar.
Utilize o botão ⊙ para confirmar a sua seleção.

1. Prima o botão de menu ≡ para aceder ao menu principal.
2. Navegue para o menu **Instalador** 🧑‍🔧.
   Utilize o código **0012** para ativar o acesso de instalador.
3. Selecione **Dados do instalador**.
4. Introduza o nome do instalador.
   4.1. Selecione **Nome instalador**.
   4.2. Utilize o botão giratório para selecionar o tipo de alfabeto: letras maiúsculas, letras minúsculas, números, símbolos ou caracteres especiais.
   4.3. Selecione **Apag** para apagar o atual **Nome instalador**.

Fig.8 Selecione o tipo de alfabeto

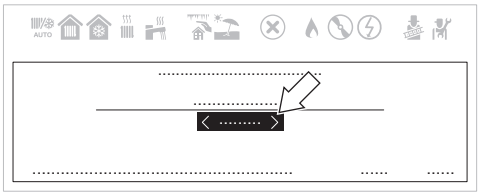

AD-3002303-01

Fig.9 Selecione caracteres para escrever o nome novo

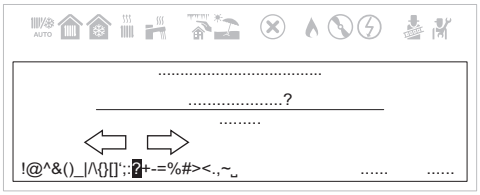

AD-3002304-01

   4.4. Selecione caracteres, números ou símbolos novos para escrever o novo **Nome instalador**.

Pode deslocar-se para a esquerda enquanto navega pelos caracteres para voltar à seleção do tipo de alfabeto.

   4.5. Selecione **OK**.
5. Introduza o número de telefone do instalador.
   5.1. Selecione **Telefone instalador**.
   5.2. Utilize a roda giratória para selecionar o tipo de alfabeto adequado.
   5.3. Introduza o **Telefone instalador**.
   5.4. Selecione **OK**.

Pode agora navegar para o ecrã inicial premindo sem soltar o botão de retorno ↩ ou aceder ao menu principal premindo o botão de menu ≡.

4.3.3 Definir as combinações fixas

Pode configurar a funcionalidade dos conectores de entrada e saída configuráveis com as seguintes definições pré-configuradas.

Importante
Alguns dos conectores de entrada e saída configuráveis serão utilizados por estas configurações. Já não conseguirá configurar manualmente estas entradas/saídas quando ativar estas configurações.

Ativar a gestão da cascata

Ative a funcionalidade do gestor da cascata ativando **Gestão cascata B** e configurando os parâmetros relevantes

▶▶ Menu principal > **Instalador** > **Configuração da instalação** > **Gestão cascata B** > **Ativado** > **Sim**

Utilize o botão giratório para navegar.
Utilize o botão ⊙ para confirmar a sua seleção.

Importante
Esta função utiliza Saída multifuncional 1.

1. Prima o botão ≡.
2. Selecione **Configuração da instalação**.
3. Selecione **Gestão cascata B**.
4. Ative a funcionalidade do gestor da cascata:
   4.1. Selecione **Ativado**.
5. Ative a função principal:
   5.1. Selecione **Sim**.
   Ative esta funcionalidade apenas no aparelho principal. Verifique a configuração para cada aparelho no sistema em cascata.

Pode agora navegar para o ecrã inicial premindo sem soltar o botão de retorno ↩ ou aceder ao menu principal premindo o botão de menu ≡.

Ativar a recirculação de AQS

Ative a recirculação de AQS ativando a função **Circulação AQS**.

▶▶ Menu principal > **Instalador** > **Configuração da instalação** > **Mistura/circul AQS** > **Ativado** > **Circulação AQS** > **Ligado**

Utilize o botão giratório para navegar.
Utilize o botão ✔ para confirmar a sua seleção.

Importante
Esta função utiliza Saída multifuncional 1.

1. Prima o botão ≡.
2. Selecione **Configuração da instalação**.
3. Selecione **Mistura ou circulação AQS**.
4. Selecione **Mistura/circul AQS**.
5. Selecione **Alternar função**.
6. Selecione **Ativado**.
7. Selecione **Circulação AQS**.
8. Selecione **Ligado**.

Pode agora navegar para o ecrã inicial premindo sem soltar o botão de retorno ↩ ou aceder ao menu principal premindo o botão de menu ≡.

Ativar a mistura de AQS

Ative a mistura de AQS ativando a função **Mistura dep acum AQS**.

▶▶ Menu principal > **Instalador** > **Configuração da instalação** > **Mistura/circul AQS** > **Ativado** > **Mistura dep acum AQS** > **Ligado**

Utilize o botão giratório para navegar.
Utilize o botão ✔ para confirmar a sua seleção.

Importante
Esta função utiliza Saída multifuncional 1.

1. Prima o botão ≡.
2. Selecione **Configuração da instalação**.
3. Selecione **Mistura ou circulação AQS**.
4. Selecione **Mistura/circul AQS**.
5. Selecione **Alternar função**.

6. Selecione **Ativado**.
7. Selecione **Mistura dep acum AQS**.
8. Selecione **Ligado**.

Pode agora navegar para o ecrã inicial premindo sem soltar o botão de retorno ou aceder ao menu principal premindo o botão de menu.

Ativar a AQS estratificada

Pode ativar a funcionalidade da AQS estratificada configurando **Tipo carga AQS**.

▶▶ Menu principal > **Localizador** > **DP140** > **Tipo carga AQS** > **Dep Acum estratific**

Utilize o botão giratório para navegar.
Utilize o botão ✔ para confirmar a sua seleção.

1. Prima o botão.
2. Navegue para o menu **Localizador**.
3. Insira **DP140** como o valor de pesquisa.
4. Selecione **Tipo carga AQS**.
5. Selecione **Dep Acum estratific**.

Pode agora navegar para o ecrã inicial premindo sem soltar o botão de retorno ou aceder ao menu principal premindo o botão de menu.

Ativar a ventilação da sala da caldeira

Ative a ventilação da sala da caldeira ativando a função **Ventilação da sala da caldeira**.

▶▶ Menu principal > **Instalador** > **Configuração da instalação** > **Ventilação da sala da caldeira** > **Ativado**

Utilize o botão giratório para navegar.
Utilize o botão para confirmar a sua seleção.

Importante
Esta função utiliza Entrada digital 2 e Saída multifuncional 2.

1. Prima o botão.
2. Selecione **Configuração da instalação**.
3. Selecione **Ventilação da sala da caldeira**.
4. Selecione **Ativado**.

Pode agora navegar para o ecrã inicial premindo sem soltar o botão de retorno ou aceder ao menu principal premindo o botão de menu.

4.3.4 Definir as entradas e saídas

Pode configurar manualmente a funcionalidade dos conectores de entrada e saída configuráveis.

Importante
Alguns dos conectores de entrada e saída configuráveis podem estar a ser utilizados por combinações fixas pré-configuradas. Desative a configuração fixa que causa o conflito se encontrar um erro durante a configuração das entradas ou saídas.

Definir a entrada

Pode configurar a entrada para suportar uma grande variedade de diferentes funcionalidades.

▶▶ Menu principal > **Instalador** > **Configuração da instalação** > **Entrada multifunções**

Utilize o botão giratório para navegar.
Utilize o botão para confirmar a sua seleção.

1. Prima o botão ≡.
2. Selecione **Configuração da instalação**.
3. Selecione **Entrada multifunções**.
   Este menu lista todos os parâmetros para configurar a entrada.

Pode agora navegar para o ecrã inicial premindo sem soltar o botão de retorno ↩ ou aceder ao menu principal premindo o botão de menu ≡.

– Definições de entrada

Sep.8 Definições de entrada

Definição	Descrição	Utilização
Nenhum	Nenhuma função selecionada.	-
Pressão mín gás	Função do interruptor da pressão mínima do gás.	Pressóstato do gás: Contacto de ligar/desligar para conectar um pressóstato do gás para deteção de pressão baixa do gás. Quando a pressão do gás é muito baixa, todos os pedidos de aquecimento são bloqueados.
Pressão máx gás	Função do interruptor da pressão máxima do gás.	Pressóstato do gás: Contacto de ligar/desligar para conectar um pressóstato do gás para deteção de pressão alta do gás. Quando a pressão do gás é muito alta, todos os pedido de aquecimento são bloqueados.
Bloquear AqC	Bloquear AqC.	Entrada de bloqueio: Contacto de ligar/desligar para bloquear a função de aquecimento central do aparelho.
Bloquear AQS	Bloquear AQS.	Entrada de bloqueio: Contacto de ligar/desligar para bloquear a função de água quente sanitária do aparelho.
Bloquear AqC+AQS	Bloquear AqC+AQS.	Entrada de bloqueio: Contacto de ligar/desligar para bloquear a função de aquecimento central e de água quente sanitária do aparelho.
Bloquear aparelho	Bloquear aparelho.	Entrada de bloqueio: Contacto de ligar/desligar para gerar um erro de bloqueio com rearme.
Desbloqueio AqC	Desbloqueio AqC	Entrada de desbloqueio: Contacto de ligar/desligar para desbloquear a função de aquecimento central. O desbloqueio do contacto vai ativar a produção de calor pelo aparelho para aquecimento central.
Desbloqueio AqC+AQS	Desbloqueio AqC+AQS	Entrada de desbloqueio: Contacto de ligar/desligar para desbloquear a função de aquecimento central e de água quente sanitária. O desbloqueio do contacto vai ativar a produção de calor pelo aparelho para aquecimento central e água quente sanitária.
Alívio do AqC	Alívio do pedido de AqC.	Sinal de autorização da caldeira: Contacto de ligar/desligar para autorizar o aparelho para aquecimento central. Utilize este contacto quando outros aparelhos também podem produzir calor para o aquecimento central. Quando o aparelho está autorizado para um pedido de aquecimento, apenas a bomba se ativa, o aparelho não produz calor.
Alívio de AQS	Alívio do pedido de AQS.	Sinal de autorização da caldeira: Contacto de ligar/desligar para autorizar o aparelho para água quente sanitária. Utilize este contacto quando outros aparelhos também podem produzir calor para a água quente sanitária. Quando o aparelho está autorizado para um pedido de aquecimento, apenas a bomba se ativa, o aparelho não produz calor.

Definição	Descrição	Utilização
Alívio de AqC+AQS	Alívio do pedido de AqC+AQS.	Sinal de autorização da caldeira: Contacto de ligar/desligar para autorizar o aparelho para aquecimento central e água quente sanitária. Utilize este contacto quando outros aparelhos também podem produzir calor para o aquecimento central e a água quente sanitária. Quando o aparelho está autorizado para um pedido de aquecimento, apenas a bomba se ativa, o aparelho não produz calor.
Pedido aquecim ext	Pedido de aquecimento externo.	Sinal de pedido de aquecimento: Contacto de ligar/desligar para gerar um pedido de aquecimento do aparelho.

■ Definir a saída

Pode configurar a saída para suportar uma grande variedade de diferentes funcionalidades.

▶▶ Menu principal > **Instalador** > **Configuração da instalação** > **Saída multifuncional**

Utilize o botão giratório para navegar.
Utilize o botão ⊙ para confirmar a sua seleção.

1. Prima o botão ≡.
2. Selecione **Configuração da instalação**.
3. Selecione **Saída multifuncional**.
   Este menu lista todos os parâmetros para configurar a saída.

Pode agora navegar para o ecrã inicial premindo sem soltar o botão de retorno ↩ ou aceder ao menu principal premindo o botão de menu ≡.

– Definições de saída

Sep.9 Definições de saída

Definição	Descrição	Utilização
Nenhum	Nenhum	-
Válvula gás externa	Função da válvula de gás externa (EGV).	Válvula de gás externa.
Válvula de corte	Função da válvula de corte (HDV).	Válvula de corte.
Bomba secundária	Função da bomba secundária	Bomba secundária.
Bloqueio permanente	Notificar o sistema externo quando houver um erro de bloqueio com rearme.	Contacto de estado para comunicar um erro de bloqueio com rearme.
Bloq rearme ou Bloq	Notificar o sistema externo quando houver um erro de bloqueio com rearme ou de bloqueio.	Contacto de estado para comunicar um erro de bloqueio com rearme ou de bloqueio.
A queimar	Notificar o sistema externo se o queimador estiver a queimar.	Contacto de estado para comunicar que o queimador está ativo.
Pedido de serviço	Notificar os sistemas externos quando houver um pedido de serviço.	Contacto de estado para comunicar que existe um pedido de manutenção.
Caldeira em AqC	Notificar o sistema externo quando a caldeira estiver a produzir para aquecimento central.	Contacto de estado para comunicar que existe um pedido de aquecimento central.
Caldeira em AQS	Notificar o sistema externo quando a caldeira estiver a produzir para água quente sanitária.	Contacto de estado para comunicar que existe um pedido de água quente sanitária.
Boma Aquecimento ON	Notificar o sistema externo quando a bomba do aquecimento central estiver ligada.	Contacto de estado para comunicar que a bomba do aquecimento central está ligada.

Definição	Descrição	Utilização
Função bomba de AQS	Notificar o sistema externo quando a bomba AQS estiver ligada.	Contacto de estado para comunicar que a bomba de água quente sanitária está ligada.
Bomba zon direta lig	Controle a bomba da zona direta.	Contacto de ligar/desligar para conectar a bomba a uma zona direta. Quando a bomba da caldeira está ativa, também a bomba da zona está ativa. Pode utilizar esta função quando existir um separador hidráulico entre os lados primário e secundário do sistema (por exemplo: uma garrafa de equilíbrio ou um permutador de calor de placas). Em caso de utilização num sistema em cascata, esta funcionalidade só está disponível na caldeira principal.

4.3.5 Definição dos parâmetros

Pode alterar as definições da unidade de controlo e das placas de expansão, sensores, etc. que estejam conectados, para configurar a instalação. As definições de fábrica suportam os sistemas de aquecimento mais comuns.

Importante
A alteração das definições de fábrica pode afetar negativamente o funcionamento da instalação.

▶▶ Menu principal > **Instalador** > **Configuração da instalação** > Selecionar uma zona ou dispositivo

Utilize o botão giratório para navegar.
Utilize o botão ⊙ para confirmar a sua seleção.

1. Prima o botão de menu ≡ para aceder ao menu principal.
2. Navegue para o menu **Instalador** 🔧.
   Utilize o código **0012** para ativar o acesso de instalador.
3. Selecione **Configuração da instalação**.
4. Selecione a zona ou o dispositivo que pretende configurar.

Também é possível aceder aos parâmetros diretamente através da função Localizador: ≡ > **Localizador**

4.3.6 Definir a curva de aquecimento

Se um sensor da temperatura exterior estiver ligado à instalação, a relação entre a temperatura exterior e a temperatura de ida do aquecimento central é controlada por uma curva de aquecimento. Esta curva pode ser ajustada de acordo com os requisitos da instalação.

▶▶ Menu principal > **Instalador** > **Configuração da instalação** > Selecionar uma zona > **Curva de aquecimento**

Utilize o botão giratório para navegar.
Utilize o botão ⊙ para confirmar a sua seleção.

1. Prima o botão de menu ≡ para aceder ao menu principal.
2. Navegue para o menu **Instalador** 🔧.
   Utilize o código **0012** para ativar o acesso de instalador.
3. Selecione **Configuração da instalação**.
4. Selecione a zona pretendida.
5. Selecione **Curva de aquecimento**.
   ⇨ É exibida uma representação gráfica da curva de aquecimento.

Fig.10 Definições da curva de aquecimento

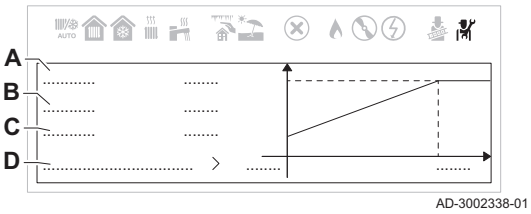

6. Ajuste os seguintes parâmetros:

Sep.10 Definições da curva de aquecimento

	Definição	Descrição
A	Máx.	Temperatura máxima do circuito de aquecimento.
B	Inclinação	• Circuito de pavimento radiante: inclinação entre 0,4 e 0,7 • Circuito de radiadores: inclinação a aproximadamente 1,5
C	Base	Ponto de definição da temperatura ambiente.
D	Avançado	As definições avançadas da curva de aquecimento.

7. Selecione **Avançado** para ajustar os seguintes parâmetros:

Sep.11 Definições avançadas da curva de aquecimento

Código	Texto no ecrã do parâmetro	Descrição
CP230 (1)	Curva AqC Zn	Defina a inclinação da curva de aquecimento e introduza este valor. É possível definir uma temperatura de funcionamento mínima para o circuito, para controlar um ventiloconvetor, por exemplo. Defina a inclinação do circuito para (0) para tornar esta temperatura da curva inferior constante.
CP210 (1)	TConf curva AqC Zn	Defina a temperatura de ida mínima no modo de conforto e introduza este valor.
CP220 (1)	TReduz curva AqC Zn	Defina a temperatura de ida mínima no modo reduzido e introduza este valor.
CP000 (1)	Ajuste TIda máx zona	Defina a temperatura máxima de ida e introduza este valor.
(1) O último número deste código de parâmetro diverge por zona.		

4.3.7 Configurar a notificação de manutenção

Pode configurar o sistema para apresentar uma notificação de manutenção após um número definido de horas de serviço. Os dispositivos de controlo monitorizam dois contadores:

- O total de horas de funcionamento do queimador desde a última manutenção (**AC002**)
- O total de horas de alimentação da rede elétrica desde a última manutenção (**AC003**)

Quando um destes contadores atinge o valor definido nos parâmetros **AP009** ou **AP011**, o utilizador é notificado no painel de controlo.

▶▶ Menu principal > **Instalador** > **Ver lembrete de manutenção**

Utilize o botão giratório para navegar.
Utilize o botão ⊙ para confirmar a sua seleção.

1. Prima o botão de menu ≡ para aceder ao menu principal.
2. Navegue para o menu **Instalador** 🧑‍🔧.
   Utilize o código **0012** para ativar o acesso de instalador.
3. Selecione **Ver lembrete de manutenção**.
4. Selecione o tipo de notificação pretendido:

Sep.12 Descrição dos tipos de notificação

Notificação	Descrição
Nenhum	Sem notificação de manutenção.
Notificaç personaliz	Notificação de manutenção personalizada. Defina uma notificação de manutenção personalizada ajustando **Horas p/manutenção (AP009)** e **HorasLigado rede (AP011)**.
Notificação ABC	Notificação de manutenção ABC. Indicação do tipo de manutenção A, B ou C.

Pode agora navegar para o ecrã inicial premindo sem soltar o botão de retorno ⮌ ou aceder ao menu principal premindo o botão de menu ≡.

4.3.8 Aumentar temporariamente a temperatura da água quente sanitária

Independentemente do modo de funcionamento selecionado para produção de água quente sanitária, é possível aumentar a temperatura da água quente sanitária durante um curto período. Após este período, irá reiniciar o modo de funcionamento selecionado antes.

▶▶ Menu principal > **Definições do utilizador** > **Definiç Água Quente Sanitária** > **Modo de funcionamento** > **Reforço de água quente**

Utilize o botão giratório para navegar.
Utilize o botão ⊙ para confirmar a sua seleção.

Importante
A temperatura da água quente sanitária só pode ser ajustada desta forma se estiver instalado um sensor de água quente sanitária.

1. Prima o botão de menu ≡ para aceder ao menu principal.
2. Navegue para o menu **Definições do utilizador**.
3. Selecione a opção de definições **Definiç Água Quente Sanitária**.
4. Selecione **Modo de funcionamento**.
5. Selecione **Reforço de água quente**.
6. Defina a hora de fim para o reforço da temperatura.
7. Confirme a hora de fim selecionada.
   ⇨ A temperatura é aumentada para o ponto de definição de conforto de AQS durante a duração do reforço.

Pode desativar o reforço da temperatura a qualquer altura voltando à página **Reforço de água quente** e selecionando **Desativar**.

Pode agora navegar para o ecrã inicial premindo sem soltar o botão de retorno ⮌ ou aceder ao menu principal premindo o botão de menu ≡.

4.3.9 Alterar a temperatura de férias da água quente sanitária

▶▶ Menu principal > **Instalador** > **Configuração da instalação** > **Água quente sanit** > **Generalidades**

Utilize o botão giratório para navegar.
Utilize o botão ⊙ para confirmar a sua seleção.

1. Prima o botão de menu ≡ para aceder ao menu principal.
2. Navegue para o menu **Instalador**.
   Utilize o código **0012** para ativar o acesso de instalador.
3. Selecione **Configuração da instalação**.
4. Selecione **Água quente sanit**.
5. Selecione **Generalidades**.
6. Selecione **Pto.def. férias AQS**.
7. Defina a temperatura pretendida.

Pode agora navegar para o ecrã inicial premindo sem soltar o botão de retorno ⮌ ou aceder ao menu principal premindo o botão de menu ≡.

4.3.10 Secagem do pavimento

A função secagem do pavimento é usada para forçar uma temperatura de ida constante ou uma série de níveis de temperatura sucessivos para acelerar a secagem do pavimento no pavimento radiante.

Importante

- As regulações destas temperaturas devem obedecer às recomendações do instalador do pavimento.
- A ativação desta função através do parâmetro **ZP090** desativa todas as outras funções do regulador nesta zona.
- Quando a função de secagem do pavimento está ativa num circuito, todos os outros circuitos e o circuito de água quente sanitária continuam a funcionar.
- É possível utilizar a função de secagem do pavimento nos circuitos A e B. As definições de parâmetro deverão ser realizadas na placa eletrónica que controla os respetivos circuitos.

Fig.11 Curva de secagem do pavimento

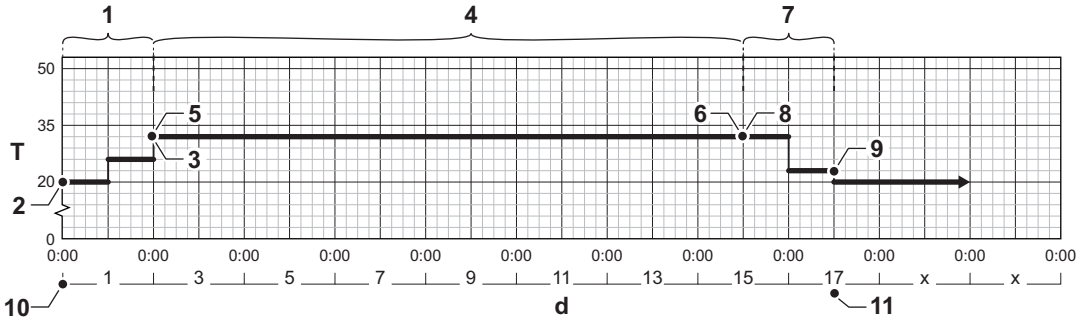

AD-3001406-02

- **d** Número de dias
- **T** Temperatura do ponto de definição de aquecimento
- **1** Número de dias na fase 1 da função de secagem do pavimento (parâmetro **ZP000**)
- **2** Temperatura inicial na fase 1 (parâmetro **ZP010**)
- **3** Temperatura final na fase 1 (parâmetro **ZP020**)
- **4** Número de dias na fase 2 da função de secagem do pavimento (parâmetro **ZP030**)
- **5** Temperatura inicial na fase 2 (parâmetro **ZP040**)
- **6** Temperatura final na fase 2 (parâmetro **ZP050**)
- **7** Número de dias na fase 3 da função de secagem do pavimento (parâmetro **ZP060**)
- **8** Temperatura inicial na fase 3 (parâmetro **ZP070**)
- **9** Temperatura final na fase 3 (parâmetro **ZP080**)
- **10** Início da função de secagem do pavimento
- **11** Fim da função de secagem do pavimento, retorno ao funcionamento normal

Importante
Todos os dias à meia noite, a função de secagem do pavimento recalcula a temperatura inicial do ponto de definição e diminui o restante número de dias.

■ Ativar a secagem do pavimento

A função de secagem do pavimento tem de ser ativada para cada zona de aquecimento.

▶▶ Menu principal > **Instalador** > **Configuração da instalação** > Selecionar uma zona > **Secagem do pavimento**

Utilize o botão giratório para navegar.
Utilize o botão ⊙ para confirmar a sua seleção.

1. Prima o botão de menu ≡ para aceder ao menu principal.
2. Navegue para o menu **Instalador** 🧑‍🔧.
   Utilize o código **0012** para ativar o acesso de instalador.
3. Selecione **Configuração da instalação**.
4. Selecione a zona que pretende configurar.
5. Selecione **Secagem do pavimento**.
6. Selecione a definição que pretende configurar.

Importante
Configure as definições das três fases antes de ativar a secagem do pavimento. Quando a secagem do pavimento estiver ativada, as definições estão bloqueadas. Desative a secagem do pavimento para desbloquear as definições e realizar alterações.

7. Selecione **Ativar secagem pavim** e ative a secagem do pavimento.

Pode agora navegar para o ecrã inicial premindo sem soltar o botão de retorno ⮌ ou aceder ao menu principal premindo o botão de menu ≡.

4.4 Efetuar a manutenção da instalação

4.4.1 Visualizar e reinicializar a notificação de manutenção

Quando uma manutenção programada é necessária, aparece uma notificação no ecrã inicial. Pode reinicializar a notificação de manutenção após visualizar os detalhes.

▶▶ Menu principal > **Instalador** > **Ver lembrete de manutenção** > **Reinicializar lembrete de manutenção**

Utilize o botão giratório para navegar.
Utilize o botão ⊙ para confirmar a sua seleção.

1. Prima o botão de menu ≡ para aceder ao menu principal.
2. Navegue para o menu **Instalador** 🔧.
   Utilize o código **0012** para ativar o acesso de instalador.
3. Selecione **Ver lembrete de manutenção**.
   ⇨ A informação de manutenção é apresentada.
4. Reinicialize o lembrete de manutenção selecionando **Reinicializar lembrete de manutenção**.
5. Selecione **Confirmar**.
   ⇨ O lembrete de manutenção é reinicializado.

Pode agora navegar para o ecrã inicial premindo sem soltar o botão de retorno ⮌ ou aceder ao menu principal premindo o botão de menu ≡.

4.4.2 Ler valores medidos

O aparelho regista continuamente vários valores medidos do sistema. Pode ler estes valores no painel de controlo.

▶▶ Menu principal > **Instalador** > **Sinais** ou **Contadores**

Utilize o botão giratório para navegar.
Utilize o botão ⊙ para confirmar a sua seleção.

1. Prima o botão de menu ≡ para aceder ao menu principal.
2. Navegue para o menu **Instalador** 🔧.
   Utilize o código **0012** para ativar o acesso de instalador.
3. Selecione **Sinais** ou **Contadores** para ler um sinal ou um contador.

4.4.3 Visualizar a informação de produção e software

Pode ler detalhes sobre as versões de hardware e software do aparelho e de todos os dispositivos ligados.

▶▶ Menu principal > **Informação da versão**

Utilize o botão giratório para navegar.
Utilize o botão ⊙ para confirmar a sua seleção.

1. Prima o botão de menu ≡ para aceder ao menu principal.
2. Navegue para o menu **Informação da versão** ℹ.
3. Selecione o aparelho, a placa de controlo ou outro dispositivo que queira visualizar.

4.4.4 Purga manual

Pode efetuar a purga manual do seu aparelho. A purga demorará aproximadamente 5 minutos.

▶▶ Menu principal > **Instalador** > **Colocação em serviço** > **Purga**

Utilize o botão giratório para navegar.
Utilize o botão ⊙ para confirmar a sua seleção.

1. Prima o botão de menu ≡ para aceder ao menu principal.
2. Navegue para o menu **Instalador** 🧑‍🔧.
   Utilize o código **0012** para ativar o acesso de instalador.
3. Selecione **Colocação em serviço**.
4. Selecione **Purga**.
   ⇨ Abre-se o menu manual **Purga**.
5. Prima o botão de seleção ⊙ para iniciar.

Pode selecionar **Cancelar** para parar o procedimento.

4.5 Reinicializar ou repor definições

4.5.1 Reinicializar os números de configuração CN1 e CN2

Os números de configuração devem ser reinicializados quando indicado por uma mensagem de erro ou após substituição da unidade de controlo. Os números de configuração podem ser encontrados na placa de dados do aparelho.

Importante
Todas as definições personalizadas serão eliminadas quando os números de configuração são reinicializados. Dependendo do aparelho, podem existir parâmetros definidos de fábrica para ativar determinados acessórios. Anote as definições personalizadas antes da reinicialização. Inclua todos os parâmetros relevantes relacionados com acessórios.

▶▶ Menu principal > **Instalador** > **Menu Avançado** > **Definir código de configuração**

Utilize o botão giratório para navegar.
Utilize o botão ⊙ para confirmar a sua seleção.

1. Prima o botão de menu ≡ para aceder ao menu principal.
2. Navegue para o menu **Instalador** 🧑‍🔧.
   Utilize o código **0012** para ativar o acesso de instalador.
3. Selecione **Menu Avançado**.
4. Selecione **Definir código de configuração**.
5. Selecione o dispositivo que pretende reinicializar.
   Se estiver apenas disponível um dispositivo, o dispositivo será selecionado automaticamente.
6. Utilize o botão giratório para selecionar e alterar as definições **CN1** e **CN2**.
7. Selecione **Confirmar**.
   ⇨ O sistema reinicia-se.

Fig.12 Alterar CN1 e CN2

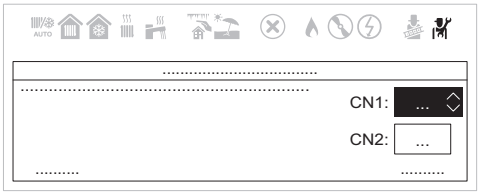

AD-3002297-01

4.5.2 Executar uma deteção automática

A função de deteção automática procura na instalação dispositivos e outros aparelhos ligados ao L-Bus e ao S-Bus. Pode usar esta função se um dispositivo ou aparelho conectado tiver sido substituído ou removido da instalação.

▶▶ Menu principal > **Instalador** > **Menu Avançado** > **Deteção automática**

Utilize o botão giratório para navegar.
Utilize o botão ⊙ para confirmar a sua seleção.

1. Prima o botão de menu ≡ para aceder ao menu principal.
2. Navegue para o menu **Instalador** 🔧.
   Utilize o código **0012** para ativar o acesso de instalador.
3. Selecione **Menu Avançado**.
4. Selecione **Deteção automática**.
5. Selecione **Confirmar** para executar a deteção automática.
   ⇨ O sistema reinicia-se após o processo de deteção automática estar concluído.

4.5.3 Reinicializar para as definições de fábrica

Pode reinicializar o aparelho para as definições padrão de fábrica.

▶▶ Menu principal > **Instalador** > **Menu Avançado** > **Reinicializar p/ definições fábrica**

Utilize o botão giratório para navegar.
Utilize o botão ⊙ para confirmar a sua seleção.

1. Prima o botão de menu ≡ para aceder ao menu principal.
2. Navegue para o menu **Instalador** 🔧.
   Utilize o código **0012** para ativar o acesso de instalador.
3. Selecione **Menu Avançado**.
4. Selecione **Reinicializar p/ definições fábrica**
5. Selecione **Confirmar**.
   ⇨ O sistema reinicia-se.

4.6 Definições avançadas

4.6.1 Definições da notificação de manutenção

Este aparelho pode notificar o utilizador no momento em que seja necessária uma manutenção. Os dispositivos de controlo monitorizam dois contadores:

- O total de horas de funcionamento do queimador desde a última manutenção (**AC002**)
- O total de horas de alimentação da rede elétrica desde a última manutenção (**AC003**)

Quando um destes contadores atinge o valor definido nos parâmetros **AP009** ou **AP011**, o utilizador é notificado no painel de controlo.

Sep.13 Definições dos parâmetros da notificação de manutenção

Código	Texto no ecrã	Conselho
AP009	Horas p/manutenção	Defina este parâmetro para um valor adequado às condições de funcionamento. Tipicamente, são 3000 horas para uma caldeira comercial numa configuração de aquecimento normal.
AP010	Notificação manutenç	Defina este parâmetro para 1 = Notificaç personaliz para usar os valores definidos em AP009 e AP011
AP011	HorasLigado rede	Defina este parâmetro para um valor adequado às condições de funcionamento. Tipicamente, são 8750 horas (1 ano) para uma caldeira comercial numa configuração de aquecimento normal.

4.6.2 Definir a potência máxima para o funcionamento do AqC

Use o gráfico para ver a relação entre a velocidade de rotação do ventilador e a potência.

Fig.13 Preencha a definição de fábrica

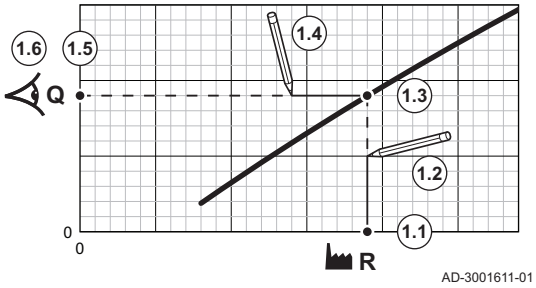

1. Use a tabela para preencher o gráfico relativamente ao seu tipo de caldeira:
   1.1. Selecione a velocidade de rotação do ventilador no eixo horizontal do gráfico.
   1.2. Desenhe uma linha vertical a partir da velocidade de rotação do ventilador selecionada.
   1.3. Pare quando a linha intersetar a curva.
   1.4. Desenhe uma linha horizontal a partir do ponto de interseção com a curva.
   1.5. Pare quando a linha intersetar o eixo vertical do gráfico.
   1.6. Leia o valor onde a linha horizontal interseta o eixo vertical do gráfico.
   ⇨ Este valor é a potência (definição de fábrica) à velocidade de rotação do ventilador selecionada.

Fig.14 Preencha a potência pretendida

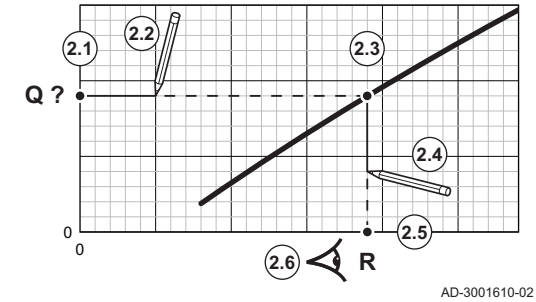

2. Use o gráfico para selecionar a potência pretendida e a velocidade de rotação do ventilador resultante:
   2.1. Selecione a potência pretendida no eixo vertical do gráfico.
   2.2. Desenhe uma linha horizontal a partir da entrada selecionada.
   2.3. Pare quando a linha intersetar a curva.
   2.4. Desenhe uma linha vertical a partir do ponto de interseção com a curva.
   2.5. Pare quando a linha intersetar o eixo horizontal do gráfico.
   2.6. Leia o valor onde a linha vertical interseta o eixo horizontal do gráfico.
   ⇨ Este valor é a velocidade de rotação do ventilador para a potência pretendida.

3. Altere o parâmetro **GP007** para a potência máxima pretendida.

Fig.15 Potência máxima para o aquecimento central

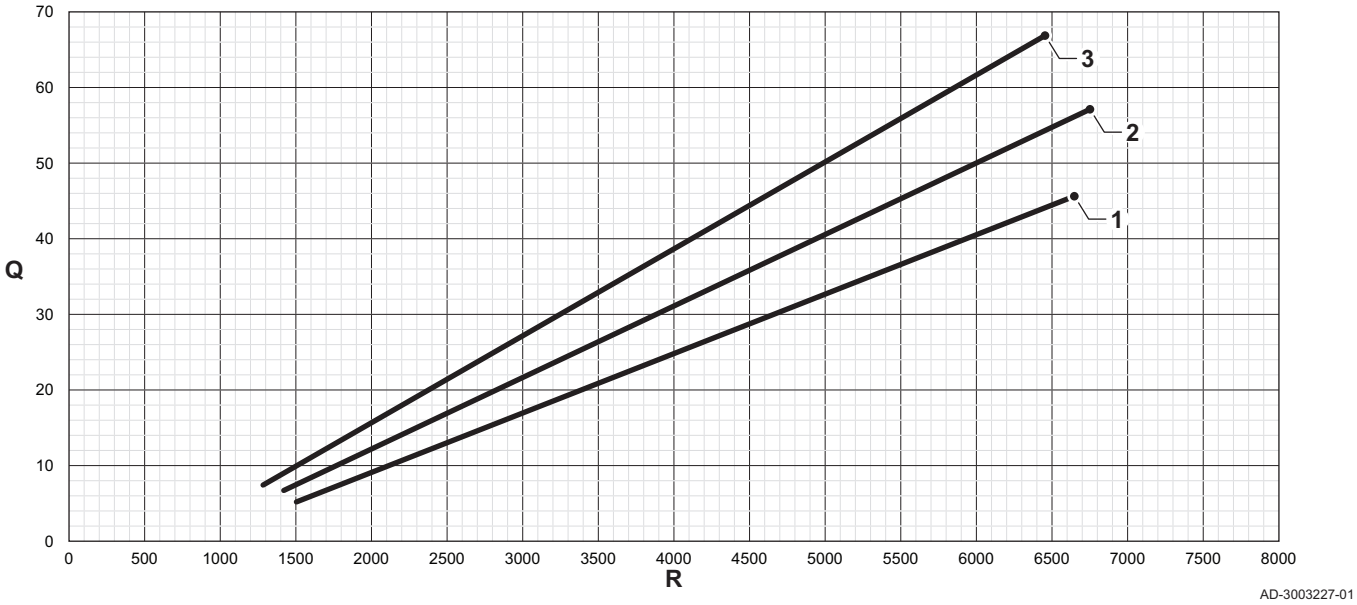

Q Potência (Hi) (kW)
R Velocidade de rotação do ventilador
1 BIOS iPLUS35 F - 50 F
3 BIOS iPLUS70 F

Sep.14 Velocidades de rotação do ventilador

Tipo de caldeira	Potência mínima	Definição de fábrica(1)	Potência máxima
BIOS iPLUS35 F	1500	5000	5000
BIOS iPLUS50 F	1500	6650	6650
BIOS iPLUS70 F	1270	6450	6450
(1) Parâmetro **GP007**.			

4.6.3 Definição para aplicação de aquecimento de processo

Importante
A vida útil da caldeira pode ser reduzida se ela for utilizada para aplicações de calor de processo.

Para esta aplicação, ajuste os seguintes parâmetros:

1. Defina o parâmetro **DP140** para **Aquecimento**.
2. Defina os parâmetros **DP005** e **DP070** para o valor pretendido para esta instalação.
3. Se for utilizada uma sonda AQS; defina os parâmetros **DP006** e **DP034** para o valor pretendido para esta instalação.

4.6.4 Alterar a definição do ΔT

O ΔT pode ser aumentado com uma definição de parâmetro. A definição do ΔT por defeito é de 20 °C e pode ser alterada até um máximo de 35 °C

Importante
Ao aumentar o valor do ΔT, a unidade de controlo limita a temperatura de ida a 80 °C, no máximo.

1. Defina o parâmetro **GP021** para a temperatura pretendida.

4.6.5 Regulação da cascata

Todos os aparelhos na cascata são ligados através de um cabo S-Bus. O sensor do sistema é ligado ao aparelho principal. Os aparelhos na cascata são numerados automaticamente:

Fig.16 Numeração da cascata

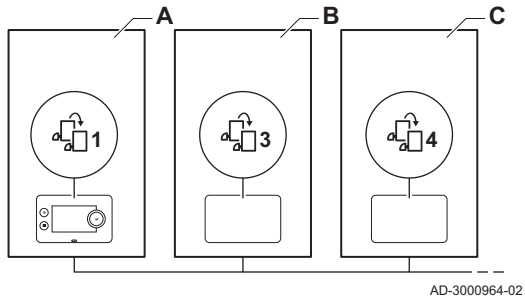

- **A** O aparelho principal é o número 1.
- **B** O primeiro aparelho secundário é o número 3. O número 2 não existe.
- **C** O segundo aparelho secundário é o número 4 e assim por diante.

Existem duas opções para a regulação da cascata:

- Regulação tradicional: acrescentar sucessivamente aparelhos suplementares.
- Regulação paralela: acrescentar simultaneamente aparelhos suplementares.

O tipo de regulação da cascata pode ser alterado com o parâmetro **NP006**.

Fig.17 Regulação tradicional da cascata

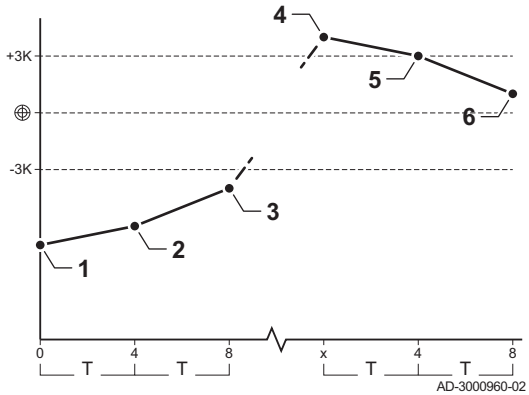

- **1** O primeiro aparelho começa a trabalhar quando a temperatura do sistema se encontra 3 °C abaixo do ponto de definição.
- **2** Após 4 minutos, o segundo aparelho começa a trabalhar se ΔT< 6 K e a temperatura do sistema continuar a estar mais de 3 °C abaixo do ponto de definição.
- **3** Após 8 minutos, o terceiro aparelho começa a trabalhar se ΔT< 6 K e a temperatura do sistema continuar a estar mais de 3 °C abaixo do ponto de definição.
- **4** O primeiro aparelho para de trabalhar quando a temperatura do sistema se encontra 3 °C acima do ponto de definição.
- **5** Após 4 minutos, o segundo aparelho para de trabalhar se ΔT< 6 K e a temperatura do sistema continuar a estar mais de 3 °C acima do ponto de definição.
- **6** Após 8 minutos, o terceiro aparelho para de trabalhar se ΔT< 6 K e a temperatura do sistema continuar a estar mais de 3 °C acima do ponto de definição.
- **T** A duração entre o arranque e a paragem dos aparelhos pode ser modificada com o parâmetro **NP009**.

Fig.18 Gestão da regulação paralela da cascata

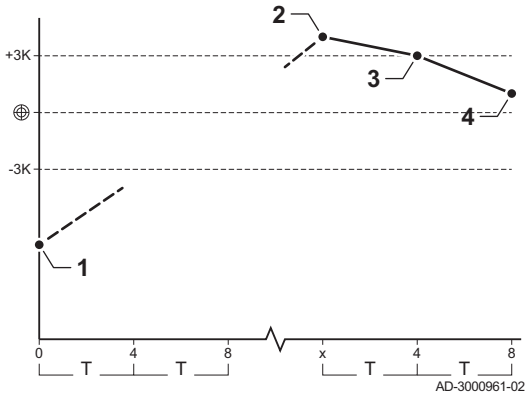

1 Todos os aparelhos na cascata começam a trabalhar quando a temperatura do sistema se encontra 3 °C abaixo do ponto de definição.
2 O primeiro aparelho para de trabalhar quando a temperatura do sistema se encontra 3 °C acima do ponto de definição.
3 Após 4 minutos, o segundo aparelho para de trabalhar se ΔT< 6 K e a temperatura do sistema continuar a estar mais de 3 °C acima do ponto de definição.
4 Após 8 minutos, o terceiro aparelho para de trabalhar se ΔT< 6 K e a temperatura do sistema continuar a estar mais de 3 °C acima do ponto de definição.
T A duração entre o arranque e a paragem dos aparelhos pode ser modificada com o parâmetro **NP009**.

Com um algoritmo de cascata do tipo temperatura; o ponto de definição enviado para o aparelho em funcionamento é:

- Potência: solicitada por zonas.
- Temperatura: ponto de definição de potência solicitado pelas zonas + cálculo de erro.

Com um algoritmo de cascata do tipo potência, o ponto de definição enviado para o aparelho em funcionamento é:

- Potência: de acordo com algoritmos PI.
- Temperatura: -90 °C

O tipo de algoritmo de cascata pode ser modificado com o parâmetro **NP011**.

Ver
Consulte o Manual da Plataforma de Controlos para uma descrição detalhada da cascata.

5 Definições

5.1 Introdução aos códigos de parâmetro

Fig.19 Código num

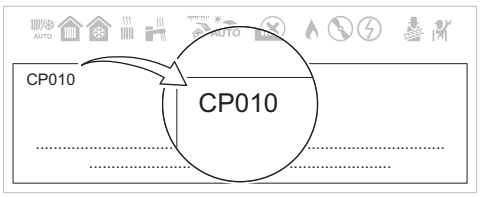

A plataforma de controlos utiliza um sistema avançado para categorizar parâmetros, medições e contadores. Conhecer a lógica por trás destes códigos, facilita a respetiva identificação. O código consiste em duas letras e três números.

Fig.20 Primeira letra

AD-3001375-01

A primeira letra corresponde à categoria com a qual o código está relacionado.

A Appliance: Aparelho
B Buffer: Depósito de inércia
C Circuit: Zona
D Domestic hot water: Água quente sanitária
E External: Opções externas
G Gas fired: Motor térmico a gás
N Network: Cascata
P Producer: Aquecimento central
Z Zone: Zona

Os códigos de categoria D são apenas controlados pelo aparelho. Se a água quente sanitária for controlada por uma SCB, é tratada como um circuito, com códigos de categoria C.

Fig.21 Segunda letra

AD-3001376-01

A segunda letra corresponde ao tipo.

P Parameter: Parâmetros
C Counter: Contadores
M Measurement: Sinais

Fig.22 Número

O número tem sempre três dígitos. Em determinados casos, o último de três dígitos está relacionado com uma zona.

5.2 Pesquisar os parâmetros, contadores e sinais

Pode pesquisar e alterar pontos de dados do aparelho (parâmetros, contadores e sinais), placas de controlo ligadas e sensores.

▶▶ Menu principal > **Localizador**

Utilize o botão giratório para navegar.
Utilize o botão ⊙ para confirmar a sua seleção.

1. Prima o botão de menu ≡ para aceder ao menu principal.
2. Navegue para o menu **Localizador** 🔍.
   Utilize o código **0012** para ativar o acesso de instalador.
3. Selecione os critérios de pesquisa (código):
   3.1. Selecione a primeira letra (categoria do ponto de dados).
   3.2. Selecione a segunda letra (tipo de ponto de dados).
   3.3. Selecione o primeiro número.
   3.4. Selecione o segundo número.
   3.5. Selecione o terceiro número.

O símbolo ***** pode ser usado para indicar qualquer carácter no campo de pesquisa.

⇨ A lista de pontos de dados aparece no ecrã.

4. Selecione o ponto de dados desejado.

Pode agora navegar para o ecrã inicial premindo sem soltar o botão de retorno ↩ ou aceder ao menu principal premindo o botão de menu ≡.

Fig.23 Pesquisa de pontos de dados

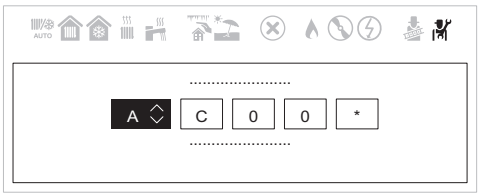

Fig.24 Resultados da pesquisa de pontos de dados

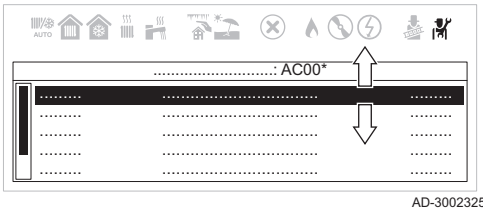

5.3 Lista de parâmetros

5.3.1 Parâmetros da unidade de controlo CU-GH20

Todas as tabelas mostram a definição de fábrica para os parâmetros.

Importante
As tabelas também listam parâmetros que só se aplicam se a caldeira for combinada com outro equipamento.

Sep.15 Navegação para o nível Instalador básico

Nível	Caminho do menu
Instalador	≡ > **Instalador** > **Configuração da instalação** > Submenu (1)(2)
(1) Consulte a coluna "Submenu" na tabela seguinte para conhecer a navegação correta. Os parâmetros estão agrupados por funcionalidades específicas. (2) Também é possível aceder aos parâmetros diretamente através da função Localizador: ≡ > **Localizador**	

Sep.16 Definições de fábrica no nível Instalador básico

Código	Texto no ecrã	Descrição	Intervalo de regulação	Submenu	35 F	50 F	70 F
AP016	Função AqC ON	Ativar processamento do pedido de aquecimento central	0 = Desligado 1 = Ligado	Aparelho a gás	1	1	1
AP017	Função AQS ON	Ativa o processamento da procura de calor em AQS.	0 = Desligado 1 = Ligado	Aparelho a gás	1	1	1
AP073	verão-inverno	Temperatura exterior: limite superior para aquecimento	10 – 30 °C	Temperatura exterior	22	22	22
AP074	Modo verão forçado.	O aquecimento parou. Mantêm-se o serviço AQS. Forçar modo verão	0 = Desligado 1 = Ligado	Temperatura exterior	0	0	0
AP083	AtivFuncionalidMast	Habilita a funcionalidade master deste dispositivo na S-Bus para controlo do sistema	0 = Não 1 = Sim	Bus princip obrigat Gestor do produtor Gestão cascata B Gestão cascata B	0	0	0
AP089	Nome instalador	Nome do instalador		Bus princip obrigat	None	None	None
AP090	Telefone instalador	Nº de telefone do instalador		Bus princip obrigat	0	0	0
CP010	Ajuste TIda fixa zn	Ajuste temperatura ida zona, usado quando zona é ajustada a uma temperatura fixa	0 – 90 °C	CIRCA	80	80	80
CP080 CP081 CP082 CP083 CP084 CP085	AjTAmbUtilizAtivZn	Ajuste temperatura ambiente da atividade do utilizador da zona	5 – 30 °C	CIRCA	16 20 6 21 22 20	16 20 6 21 22 20	16 20 6 21 22 20
CP200	Aj manual TAmb Zn	Ajuste manual da temperatura ambiente desejada da zona	5 – 30 °C	CIRCA	20	20	20
CP320	ModoOperZn	Modo de funcionamento da zona	0 = Programação horária 1 = Manual 2 = Desligado	CIRCA	1	1	1
CP510	AjTemporTAmbZn	Ajuste temporário temp. ambiente da zona	5 – 30 °C	CIRCA	20	20	20
CP550	Apoio externo zona	Modo apoio externo ativo na zona	0 = Desligado 1 = Ligado	CIRCA	0	0	0
CP660	Ícone Zona	Ícone escolhido para referenciar esta zona	0 = Nenhum 1 = Todos 2 = Quarto 3 = Sala 4 = Escritório 5 = Exterior 6 = Cozinha 7 = Cave	CIRCA	0	0	0
DP060	ProgHorAQS	Programa horário selecionado para AQS	0 = Programa 1 1 = Programa 2 2 = Programa 3	Do not translate	0	0	0
DP070	AjTConfDAcumAQS	Ajuste temperatura de conforto para acumulador AQS	40 – 65 °C	Do not translate	60	60	60
DP080	Pt def eco AQS	Ponto de definição da temperatura ecológica do acumulador de água quente sanitária	10 – 60 °C	Do not translate	10	10	10

Código	Texto no ecrã	Descrição	Intervalo de regulação	Submenu	35 F	50 F	70 F
DP200	Modo AQS	Parametrização atual modo primário AQS	0 = Programação horária 1 = Manual 2 = Desligado	Do not translate	1	1	1
DP337	Pto.def. férias AQS	Ponto de definição da temperatura no modo de férias do acumulador de água quente sanitária	10 – 60 °C	Do not translate	10	10	10
DP410	Duração anti-leg AQS	Duração do programa antilegionela da AQS	5 – 60 Min	Do not translate Acumulador de AQS	10	10	10
DP455	Bomba carga AQS após	O tempo de pós-funcionamento da bomba de carga AQS	0 – 99 Seg	Acumulador de AQS	15	15	15

Sep.17 Navegação para o nível Instalador

Nível	Caminho do menu
Instalador	≡ > **Instalador** > **Configuração da instalação** > Submenu (1)(2)
(1) Consulte a coluna "Submenu" na tabela seguinte para conhecer a navegação correta. Os parâmetros estão agrupados por funcionalidades específicas. (2) Também é possível aceder aos parâmetros diretamente através da função Localizador: ≡ > **Localizador**	

Sep.18 Definições de fábrica no nível Instalador

Código	Texto no ecrã	Descrição	Intervalo de regulação	Submenu	35 F	50 F	70 F
AP006	Pressão água mínima	Abaixo deste valor, o aparelho informará pressão baixa da água	0.8 – 6 bar	Aparelho a gás	0.8	0.8	0.8
AP009	Horas p/manutenção	Número de horas de funcionamento do gerador de calor antes de emitir uma notificação de manutenção	0 – 51000 Horas	Aparelho a gás	6000	6000	6000
AP010	Notificação manutenç	Selecionar tipo notificação manutenção	0 = Nenhum 1 = Notificaç personaliz 2 = Notificação ABC	Aparelho a gás	2	2	2
AP011	HorasLigado rede	Horas em serviço para emitir uma notificação de manutenção	0 – 51000 Horas	Aparelho a gás	35000	35000	35000
AP063	Temp máx ida AqC	Ajuste da temperatura máxima de ida do aquecimento central	20 – 90 °C	Produtor genérico Aparelho a gás	90	90	90
AP079	Inércia do edifício	Inércia do edifício usada para velocidade do aquecimento	0 – 15	Temperatura exterior	3	3	3
AP080	TExt antigelo	Temperatura exterior abaixo da qual é ativada a proteção antigelo	-60 – 25 °C	Temperatura exterior	-10	-10	-10
AP082	AtivPoupançDiurn	Ativa modo económico do sistema durante o dia para poupança de energia no inverno	0 = Desligado 1 = Ligado	Bus princip obrigat	0	0	0
AP091	Fonte sensor exter	Tipo de ligação do sensor da temperatura exterior a ser usado	0 = Automático 1 = Sonda com fios 2 = Sonda sem fios 3 = Medida da Internet 4 = Nenhum	Temperatura exterior	0	0	0

Código	Texto no ecrã	Descrição	Intervalo de regulação	Submenu	35 F	50 F	70 F
AP178	Perfil saída bomba	Perfil de saída da bomba 0-10V/PWM	0 = 0-10 Volts 1 (Wilo) 1 = 0-10V 2 (Gr. GENI) 2 = Sinal PWM (Solar) 3 = 0-10V 1 limitado 4 = 0-10V 2 limitado 5 = Signal PWM limitado 6 = Sinal PWM (UPMXL)	Configuração Bomba	0	0	0
CP000	Ajuste TIda máx zona	Ajuste temperatura máxima ida zona	0 – 90 °C	CIRCA	80	80	80
CP020	Função Zona	Funcionalidade da zona	0 = Inabilita 1 = Direta	CIRCA	1	1	1
CP060	Aj TAmb Zn férias	Temperatura ambiente desejada na zona em período de férias	5 – 20 °C	CIRCA	6	6	6
CP070	LimMáxTAmbModoReduz	Limite máx. temp. ambiente do circuito em modo reduzido, que permite alternar para modo conforto	5 – 30 °C	CIRCA	16	16	16
CP210	TConf curva AqC Zn	Temperatura de conforto base da curva de aquecimento da zona	15 – 90 °C	CIRCA	15	15	15
CP220	TReduz curva AqC Zn	Temperatura reduzida base da curva de aquecimento da zona	15 – 90 °C	CIRCA	15	15	15
CP230	Curva AqC Zn	Gradiente de temperatura da curva de aquecimento da zona	0 – 4	CIRCA	1.5	1.5	1.5
CP340	TipoModoNoctReduz	Tipo de modo noturno reduzido, paragem ou manutenção do aquecimento do circuito	0 = Parar pedido calor 1 = ContinuarPedidoAquec	CIRCA	1	1	1
CP570	ProgrHorSelecZn	Programa horário da zona selecionada pelo utilizador	0 = Programa 1 1 = Programa 2 2 = Programa 3	CIRCA	0	0	0
CP730	SeleçVelAquecZn	Seleção da velocidade de aquecimento da zona	0 = Extra lento 1 = O mais lento 2 = Mais lento 3 = Normal 4 = Mais rápido 5 = O mais rápido	CIRCA	3	3	3
CP740	SeleçVelArrefZn	Seleção da velocidade de arrefecimento da zona	0 = O mais lento 1 = Mais lento 2 = Normal 3 = Mais rápido 4 = O mais rápido	CIRCA	2	2	2
CP750	TempoMáxPré-aquecZn	Tempo de pré-aquecimento máximo da zona	0 – 240 Min	CIRCA	0	0	0
CP780	Estratégia controlo	Seleção da estratégia de controlo da zona	0 = Automático 1 = Baseado TempAmbiente 2 = Baseado TempExterior 3 = Baseado Temp Amb+Ext	CIRCA	0	0	0
DP004	Antilegionela	Proteção antilegionela para o acumulador	0 = Desativado 1 = Semanal 2 = Diária	Do not translate Acumulador de AQS	0	0	0
DP024	Modo antileg misto	Bomba de mistura de AQS no modo antilegionela	0 = Desligado 1 = Durante carga 2 = Carga + desinfeção	Mistura AQS Mistura/ circul AQS	0	0	0

Código	Texto no ecrã	Descrição	Intervalo de regulação	Submenu	35 F	50 F	70 F
DP025	Bomba mistura AQS	Ativar bomba de mistura de AQS	0 = Desligado 1 = Ligado	Mistura AQS Mistura/ circul AQS	0	0	0
DP026	Dif temp acumul AQS	Diferença de temperatura máxima entre parte superior e inferior do acumulador AQS	0 – 100 °C	Mistura AQS Mistura/ circul AQS	6	6	6
DP034	CompensDepAcumAQS	Compensação para sensor depósito acumulador	0 – 10 °C	Acumulador de AQS	1	1	1
DP044	Temp mín. acumul.AQS	Temperatura inferior mínima do acumulador AQS	0 – 120 °C	Mistura AQS Mistura/ circul AQS	70	70	70
DP045	Hister.bomba mist.	Histerese temp bomba mistura AQS	0 – 20 °C	Mistura AQS Mistura/ circul AQS	2	2	2
DP049	Mistura dep acum AQS	Ativar/desativar mistura do acumulador de água quente sanitária	0 = Desligado 1 = Ligado	Mistura AQS Mistura/ circul AQS	0	0	0
DP050	Modo de circulação	Seleção do modo da bomba circuladora AQS	0 = Bomba está desligada 1 = Bomba em prog horár. 2 = Bomba p/AQS conforto	Circulação AQS Mistura/ circul AQS	0	0	0
DP052	Tempo bomba circ. ON	Tempo atividade cíclica bomba circ. AQS	0 – 20 Min	Circulação AQS Mistura/ circul AQS	0	0	0
DP053	Tempo bomba circ OFF	Tempo inatividade cíclica bomba circ AQS	0 – 20 Min	Circulação AQS Mistura/ circul AQS	0	0	0
DP054	Bomba circ. antileg	Bomba circuladora AQS antilegionela	0 = Desligado 1 = Ligado	Circulação AQS Mistura/ circul AQS	0	0	0
DP057	T compens.circulação	Temperatura de compensação da circulação de AQS	0 – 20 °C	Circulação AQS Mistura/ circul AQS	0	0	0
DP140	Tipo carga AQS	Tipo de carga AQS (0: Instantânea; 1: Acumulação)	1 = Individual 2 = Dep Acum estratific 3 = Aquecimento	Do not translate Acumulador de AQS Aparelho a gás	1	1	1
DP150	Termóstato AQS	Habilita função termóstato AQS	0 = Desligado 1 = Ligado	Acumulador de AQS	1	1	1
DP160	AjTAQSantilegionela	Ajuste temperatura AQS antilegionela	60 – 80 °C	Do not translate Acumulador de AQS	65	65	65

Código	Texto no ecrã	Descrição	Intervalo de regulação	Submenu	35 F	50 F	70 F
DP336	Histerese bomba AQS	Histerese temperatura da bomba circuladora AQS	1 – 60 °C	Circulação AQS Mistura/ circul AQS	6	6	6
DP430	Dia início anti-leg	Dia de início do programa anti-legionela AQS	1 = 2ª-feira 2 = 3ª-feira 3 = 4ª-feira 4 = 5ª-feira 5 = 6ª-feira 6 = Sábado 7 = Domingo	Do not translate Acumulador de AQS	6	6	6
DP440	Hora início antileg	Hora de início do programa anti-legionela AQS	0 – 143 Hores-Minutos	Do not translate Acumulador de AQS	18	18	18
DP450	Circulação AQS	Zona de circulação de AQS ativa	0 = Desligado 1 = Ligado	Circulação AQS Mistura/ circul AQS	0	0	0
DP452	Prioridade AQS	Seleciona a prioridade AQS	0 = Total 1 = Relativa 2 = Nenhum	Acumulador de AQS	0	0	0
DP473	Tsensor circulação	Sensor de temperatura da circulação AQS conectado	0 = Não 1 = Sim	Circulação AQS Mistura/ circul AQS	1	1	1
EP014	Func. Sci10V PWMin	Função de Sistema de Controlo Inteligente do Quadro com10 Volt PWM de entrada	0 = Desligado 1 = Controlo temperatura 2 = Controlo potência	Ent. 0-10 volt	0	0	0
EP030	PtdefTempMín. 0-10V	Define o ponto de definição mín. temp. para 0 - 10 volts para Paineis de Controlo Inteligentes	0 – 100 °C	Ent. 0-10 volt	0	0	0
EP031	PtdefTemp-Máx. 0-10V	Define o ponto de definição máx. temp. para 0 - 10 para Paineis de Controlo Inteligentes	0.5 – 100 °C	Ent. 0-10 volt	100	100	100
EP032	Ptdef pot. Mín 0-10V	Define o ponto de definição mín. potência para 0 - 10 volts para Paineis de Controlo Inteligentes	0 – 100 %	Ent. 0-10 volt	0	0	0
EP033	Ptdef pot. Máx 0-10V	Define o ponto de definição máximo da voltagem para 0 - 10 volts	5 – 100 %	Ent. 0-10 volt	100	100	100
EP034	Ptdef volt Mín 0-10V	Define o ponto de definição da volt. mín. para 0 - 10 volts para Paineis de Controlo Inteligentes	0.5 – 10 V	Ent. 0-10 volt	0.5	0.5	0.5
EP035	Ptdef volt Máx 0-10V	Define o ponto de definição da voltagem máxima para 0 - 10 volts	0 – 10 V	Ent. 0-10 volt	10	10	10
GP094	Pot análise combust	Ponto de definição de potência personalizado para o modo de análise de combustão	0 – 100 %	Aparelho a gás	50	50	50
NP005	Cascata Variante	Escolha do gerador principal, predefinição = Definição da ordem a cada 7 dias	0 – 127	Gestão cascata B Gestão cascata B	0	0	0
NP006	Tipo Cascata	Caldeiras em cascata em linha ou em paralelo, as caldeiras funcionam em simultâneo	0 = Tradicional 1 = Paralelo	Gestão cascata B Gestão cascata B	0	0	0

Código	Texto no ecrã	Descrição	Intervalo de regulação	Submenu	35 F	50 F	70 F
NP007	T.extAquec-CascParal	Temperatuta exterior de aquecimento inicial para todas as fases em modo paralelo	-10 – 20 °C	Gestão cascata B Gestão cascata B	10	10	10
NP008	CascTPos-FuncGeralBom	Duração da pós-operação da bomba do gerador em cascata	0 – 30 Min	Gestão cascata B Gestão cascata B	4	4	4
NP009	CascTempIn-terFase	Temporização para ligar e desligar o produtor da cascata	1 – 60 Min	Gestão cascata B Gestão cascata B	10	10	10
NP010	T.extArref-CascParal	Temperatura exterior de arrefecimento inicial para todas as fases em modo paralelo	10 – 40 °C	Gestão cascata B Gestão cascata B	30	30	30
NP011	Algoritmo cascata	Escolha do Tipo de Algoritmo em Cascata, potência ou temperatura	0 = Temperatura 1 = Potência	Gestão cascata B Gestão cascata B	0	0	0
NP012	CascTempAl-cancePot	Cascata, Tempo a alcançar a Temperatura do Ponto de Definição	1 – 10	Gestão cascata B Gestão cascata B	1	1	1
NP013	CascForçarS-top Bprim	Forçar a Bomba Primária a Parar em cascata	0 = Não 1 = Sim	Gestão cascata B Gestão cascata B	0	0	0
NP014	Modo Cascata	Funcionamento em modo cascata : automatico, aquecimento ou arrefecimento	0 = Automático 1 = Aquecimento 2 = Arrefecimento	Gestão cascata B Gestão cascata B	0	0	0
PP015	Pós-func bomba AqC	Tempo pós-func bomba AqC	0 – 99 Min	Aparelho a gás	2	2	2
PP018	Vel mín bomba AqC	Velocidade mínima da bomba em aquecimento central (%)	45 – 100 %	Aparelho a gás	55	55	66
PP023	Histerese AqC	Histerese de temperatura para o gerador ligar para aquecimento central	1 – 10 °C	Aparelho a gás	10	10	10

Sep.19 Navegação para o nível Instalador avançado

Nível	Caminho do menu
Instalador avançado	≡ > **Instalador** > **Configuração da instalação** > Submenu (1) > **Avançado** (2)

(1) Consulte a coluna "Submenu" na tabela seguinte para conhecer a navegação correta. Os parâmetros estão agrupados por funcionalidades específicas.

(2) Também é possível aceder aos parâmetros diretamente através da função Localizador: ≡ > **Localizador**

Sep.20 Definições de fábrica no nível Instalador avançado

Código	Texto no ecrã	Descrição	Intervalo de regulação	Submenu	35 F	50 F	70 F
AP002	Pedido aquec manual	Ativar função pedido aquecimento manual	0 = Desligado 1 = Com ajuste	Aparelho a gás	0	0	0
AP004	Tmp espera válv hidr	Tempo de espera do gerador de calor para abrir a válvula hidráulica	0 – 255 Seg	Aparelho a gás	1	1	1
AP026	AjProcuraCa-lorManual	Ajuste da temperatura de ida para procura de calor manual	10 – 90 °C	Aparelho a gás	40	40	40

Código	Texto no ecrã	Descrição	Intervalo de regulação	Submenu	35 F	50 F	70 F
AP056	Presença sond ext	Ativa/desativa presença sonda exterior	0 = Sem sensor exterior 1 = AF60 2 = QAC34	Temperatura exterior	0	0	0
AP101	Programa de purga	Definições do programa de purga	0 = S/purga no arranque 1 = Purg sempr no arranq 2 = Só purgar 1 arranque	Controlo de purga	2	2	2
AP102	Funç bomba aparelho	Configuração da bomba do aparelho como bomba da zona ou do sistema (alimentação garrafa equilíbrio)	0 = Não 1 = Sim	Aparelho a gás	0	0	0
AP173	Controlo bomba	Tipos de sinal/com de controlo da bomba	0 = Bomba LIN 1 = Bomba PWM 2 = Perfis PWM/0-10V 3 = Contr bomba on/off	Configuração Bomba	1	1	1
AP200	Ponto def temperat	Ponto de definição da temperatura necessário quando a entrada está ativa	7 – 100 °C	Entradas multifunc	90	90	90
AP201	Ponto def temperat	Ponto de definição da temperatura necessário quando a entrada está ativa	7 – 100 °C	Entradas multifunc	90	90	90
	Função de entrada	Função ligada à entrada multifuncional	0 = Nenhum 1 = Pressão mín gás 2 = Pressão máx gás 3 = Bloquear AqC 4 = Bloquear AQS 5 = Bloquear AqC+AQS 6 = Bloquear aparelho 7 = Desbloqueio AqC 8 = Desbloqueio AqC +AQS 9 = Alívio do AqC 10 = Alívio de AQS 11 = Alívio de AqC +AQS 12 = Pedido aquecim ext	Entradas multifunc	0	0	0
	Função de entrada	Função ligada à entrada multifuncional	0 = Nenhum 1 = Pressão mín gás 2 = Pressão máx gás 3 = Bloquear AqC 4 = Bloquear AQS 5 = Bloquear AqC+AQS 6 = Bloquear aparelho 7 = Desbloqueio AqC 8 = Desbloqueio AqC +AQS 9 = Alívio do AqC 10 = Alívio de AQS 11 = Alívio de AqC +AQS 12 = Pedido aquecim ext	Entradas multifunc	0	0	0
	Nível lógico	Nível lógico das entradas multifuncionais	0 = Normalmente Aberto 1 = Normalmente Fechado	Entradas multifunc	0	0	0
	Nível lógico	Nível lógico das entradas multifuncionais	0 = Normalmente Aberto 1 = Normalmente Fechado	Entradas multifunc	0	0	0

Código	Texto no ecrã	Descrição	Intervalo de regulação	Submenu	35 F	50 F	70 F
	Apresentar erro	Seleciona se esta função irá apresentar um erro quando a função está ativa	0 = Não 1 = Sim	Entradas multifunc	1	1	1
	Apresentar erro	Seleciona se esta função irá apresentar um erro quando a função está ativa	0 = Não 1 = Sim	Entradas multifunc	1	1	1
	Bloq prot antigelo	Seleciona se esta função irá bloquear a proteção antigelo	0 = Não 1 = Sim	Entradas multifunc	1	1	1
	Bloq prot antigelo	Seleciona se esta função irá bloquear a proteção antigelo	0 = Não 1 = Sim	Entradas multifunc	1	1	1
	Tempo limite	Período de tempo antes de a função alcançar o tempo limite	0 – 65535 Seg	Entradas multifunc	600	600	600
	Tempo limite	Período de tempo antes de a função alcançar o tempo limite	0 – 65535 Seg	Entradas multifunc	600	600	600
	Função SMF	Funcionalidade de saídas multifuncionais	0 = Nenhum 1 = Válvula gás externa 2 = Válvula de corte 3 = Bomba secundária 4 = Bloqueio permanente 5 = Bloq rearme ou Bloq 6 = A queimar 7 = Pedido de serviço 8 = Caldeira em AqC 9 = Caldeira em AQS 10 = Boma Aquecimento ON 11 = Função bomba de AQS 12 = Bomba zon direta lig =	Saídas multifunc	0	0	0
	Função SMF	Funcionalidade de saídas multifuncionais	0 = Nenhum 1 = Válvula gás externa 2 = Válvula de corte 3 = Bomba secundária 4 = Bloqueio permanente 5 = Bloq rearme ou Bloq 6 = A queimar 7 = Pedido de serviço 8 = Caldeira em AqC 9 = Caldeira em AQS 10 = Boma Aquecimento ON 11 = Função bomba de AQS 12 = Bomba zon direta lig =	Saídas multifunc	0	0	0
CP240	Influência term amb	Ajuste da influência do termóstato ambiente de zona	0 – 10	CIRCA	3	3	3
CP250	Sensor de calibração	Ajustar a temperatura ambiente medida	-5 – 5 °C	CIRCA	0	0	0
CP450	Tipo bomba	O tipo de bomba ligada	0 = Ligado/Desligado 1 = Modulante 2 = LIN modulante	CIRCA	1	1	1
CP770	Zona tamponada	Zona após o acumulador de inércia	0 = Não 1 = Sim	CIRCA	0	0	0

Código	Texto no ecrã	Descrição	Intervalo de regulação	Submenu	35 F	50 F	70 F
CP850	Equilíbrio hidrául	Funcionamento do equilíbrio hidráulico possível	0 = Não 1 = Sim	CIRCA	0	0	0
DP003	Vel máx vent AQS	Velocidade máxima ventilador em AQS	1000 – 6900 Rpm	Aparelho a gás GVC Generic	5000	6650	6450
DP005	CompensTIdaDepAcum	Ajuste da compensação temp. ida para carga do depósito acumulador	0 – 30 °C	Acumulador de AQS	20	20	20
DP006	Histerese DepAcum	Histerese para iniciar o aquecimento do depósito acumulador	2 – 15 °C	Acumulador de AQS	2	2	2
DP007	Posição V3V espera	Posição da válvula 3 vias durante espera	0 = Posição AqC 1 = Posição AQS	Acumulador de AQS	0	0	0
DP010	Histerese AQS	Histerese de temperatura para arranque do gerador de calor em produção de água quente sanitária	1 – 10 °C	Aparelho a gás	5	5	5
DP011	Compensaç parag AQS	Compensação da temperatura de paragem do gerador de calor na produção de água quente sanitária	0 – 20 °C	Acumulador de AQS Aparelho a gás	5	5	5
DP020	Pós-ope.BombaAQS/v3v	Tempo pós-funcionamento da bomba de AQS/válvula 3 vias após produção de AQS	0 – 99 Seg	Aparelho a gás	15	15	15
DP035	ArranqBombDAcumAQS	Arranque bomba depósito acumulador AQS	-20 – 20 °C	Acumulador de AQS	-3	-3	-3
DP046	Temp máx AQS	Temperatura máxima AQS	0 – 95 °C	Acumulador de AQS	90	90	90
DP474	Dep AQS como zona	Depósito de água quente sanitária ligado como zona	0 = Não 1 = Sim	Acumulador de AQS	0	0	0
DP480	Bomba ligada com AQS	Ligue a bomba imediatamente para pedido de aquecimento de AQS	0 = Não 1 = Sim	Acumulador de AQS	1	1	1
GP007	Vent rpm máx AqC	Velocidade máxima do ventilador em modo Aquecimento	1400 – 7000 Rpm	Aparelho a gás GVC Generic	5000	6650	6450
GP008	Vent rpm mín	Velocidade mínima do ventilador em modo Aquecimento + modo AQS	1250 – 4000 Rpm	Aparelho a gás GVC Generic	1500	1500	1270
GP009	Vent rpm arranque	Velocidade ventilador arranque aparelho	1000 – 4000 Rpm	Aparelho a gás GVC Generic	2300	2300	2100
GP010	Verifc pressost gás	Verificação do pressóststo gás acendimento/paragem	0 = Não 1 = Sim	Aparelho a gás	0	0	0
GP017	Potência máx	% da potência máxima em kW	0 – 260 kW	Aparelho a gás	51.8	49.1	73.2
GP021	dT modulação	Modula quando o diferencial de temperatura supera este patamar	10 – 35 °C	Aparelho a gás	20	20	20
GP022	Fator cálc TIda méd	Fator Tau para cálculo da temperatura média de ida	0 – 255	Aparelho a gás	0	0	0

Código	Texto no ecrã	Descrição	Intervalo de regulação	Submenu	35 F	50 F	70 F
GP038	Gradie. teste caudal	Gradiente utilizador para teste de circulação	0 – 30 °C	Teste de circulação	1	1	1
GP039	Duração teste caudal	Duração do teste de circulação	0 – 25 Seg	Teste de circulação	15	15	15
GP040	Ativar Grad.purga ar	Ativar gradiente de purga	0 – 240 Seg	Teste de circulação	120	120	120
GP050	% potência mínima	Potência mínima em kW para os cálculos RT2012	0 – 80 kW	Aparelho a gás	3	3.1	7.2
GP082	Anál combust AQS	Ativar o circuito AQS durante a análise de combustão	0 = Desligado 1 = Ligado	Aparelho a gás	0	0	0
NP001	CascProdMan His.E.	Histérese elevada para Gestor de Produção	0.5 – 10 °C	Gestão cascata B Gestão cascata B	3	3	3
NP002	CascProdMan Hist. B.	Histerese baixa para Gestor de Produção	0.5 – 10 °C	Gestão cascata B Gestão cascata B	3	3	3
NP003	CascProdManErral	Maior benefício de erro para o Gestor de Produção	0 – 10 °C	Gestão cascata B Gestão cascata B	10	10	10
NP004	CascPFatorAlgoTemp	Fator proporcional para cascata com algoritmo de temperatura	0 – 10	Gestão cascata B Gestão cascata B	1	1	1
PP014	dT redução AqC bomba	Redução do diferencial de modulação da temperatura para modulação da bomba	0 – 40 °C	Aparelho a gás	7	7	7
PP016	Vel máx bomba AqC	Velocidade máxima da bomba de aquecimento central (%)	55 – 100 %	Aparelho a gás	100	100	100
ZP000	Tempo secag pavim 1	Define o número de dias gasto no primeiro passo de secagem do pavimento	0 – 30 Dias	Zona direta	3	3	3
ZP010	Temp inicial pavim 1	Define a temperatura inicial para o primeiro passo de secagem do pavimento	7 – 60 °C	Zona direta	20	20	20
ZP020	Temp final pavim 1	Define a temperatura final para o primeiro passo de secagem do pavimento	7 – 60 °C	Zona direta	32	32	32
ZP030	Tempo secag pavim 2	Define o número de dias gasto no segundo passo de secagem do pavimento	0 – 30 Dias	Zona direta	11	11	11
ZP040	Temp inicial pavim 2	Define a temperatura inicial para o segundo passo de secagem do pavimento	7 – 60 °C	Zona direta	32	32	32
ZP050	Temp final pavim 2	Define a temperatura final para o segundo passo de secagem do pavimento	7 – 60 °C	Zona direta	32	32	32
ZP060	Tempo secag pavim 3	Define o número de dias gasto no terceiro passo de secagem do pavimento	0 – 30 Dias	Zona direta	2	2	2
ZP070	Temp inicial pavim 3	Define a temperatura inicial para o terceiro passo de secagem do pavimento	7 – 60 °C	Zona direta	32	32	32

Código	Texto no ecrã	Descrição	Intervalo de regulação	Submenu	35 F	50 F	70 F
ZP080	Temp final pavim 3	Define a temperatura final para o terceiro passo de secagem do pavimento	7 – 60 °C	Zona direta	24	24	24
ZP090	Ativar secagem pavim	Ativar a secagem do pavimento da zona	0 = Desligado 1 = Ligado	Zona direta	0	0	0

5.4 Lista dos valores medidos

5.4.1 Sinais da unidade de controlo CU-GH20

Sep.21 Navegação para o nível Instalador básico

Nível	Caminho do menu
Instalador	≡ > **Instalador** > **Sinais** > Submenu (1) (2)

(1) Consulte a coluna "Submenu" na tabela seguinte para conhecer a navegação correta. Os sinais estão agrupados por funcionalidades específicas.

(2) Também é possível aceder aos sinais diretamente através da função Localizador: ≡ > **Localizador**

Sep.22 Sinais no nível Instalador básico

Código	Texto no ecrã	Descrição	Intervalo	Submenu
AM001	AQS ativa	O aparelho está atualmente em modo de produção de água quente sanitária?	0 = Desligado 1 = Ligado	Acumulador de AQS Aparelho a gás
AM010	Velocidade bomba	Velocidade atual da bomba	0 - 100%	Aparelho a gás
AM011	Manutenç necessária?	Necessita manutenção atualmente?	0 = Não 1 = Sim	Aparelho a gás
AM012	Estado aparelho	Estado principal atual do aparelho.	**Ver** Estado e subestado, página 47	Estado informação Funcionalidade do si
AM014	Subestado aparelho.	Subestado atual do aparelho.	**Ver** Estado e subestado, página 47	Estado informação Funcionalidade do si
AM015	Bomba funciona?	A bomba está em funcionamento?	0 = Inativo 1 = Ativo	Aparelho a gás
AM016	TIda	Temperatura de ida do aparelho. A temperatura da água que vai à instalação.	-25 - 150°C	Gestor de zona Acumulador de AQS Produtor genérico Aparelho a gás Ponte Gest. Prod. Teste de circulação
AM018	TRetorno	Temperatura de retorno do aparelho. A temperatura da água que vem da instalação.	-25 - 150°C	Gestor de zona Acumulador de AQS Aparelho a gás Teste de circulação

Código	Texto no ecrã	Descrição	Intervalo	Submenu
AM019	Pressão água	Pressão de água no circuito primário	0 - 4bar	Aparelho a gás
AM022	Procura calor ON/OFF	Procura calor ON/OFF	0 = Desligado 1 = Ligado	Aparelho a gás
AM027	Temperatura exterior	Temperatura exterior instantânea	-60 - 60°C	Temperatura exterior Aparelho a gás
AM036	Temp prod combustão	Temperatura dos produtos da combustão evacuados	0 - 250°C	Aparelho a gás
AM040	Ctrl temp	Temperatura utilizada para os algoritmos de controlo da AQS	0 - 250°C	Aparelho a gás
AM046	T.exterior Internet	Temperatura exterior recebida de uma fonte na Internet	-70 - 70°C	Temperatura exterior
AM055	Temperatura fumos 2	Temperatura dos produtos da combustão evacuados	0 - 250°C	Aparelho a gás
AM107	Estado bomba cascata	O estado atual da bomba da cascata	0 = Desligado 1 = Ligado	Gestão cascata B
BM000	Temp AQS	Temperatura AQS dependendo do tipo de carga; isto é, temp. acumulador ou temp. saída AQS	-25 - 150°C	Aparelho a gás
CM030	TAmb Zn	Medida da temperatura ambiente de zona	0 - 50°C	CIRCA
CM190	Aj temp amb zona	Ajuste temperatura ambiente desejada na zona	0 - 50°C	CIRCA
CM210	TExt atual Zn	Temperatura exterior atual da zona	-70 - 70°C	CIRCA
CM280	AjTAmbCalcCtrlAmbZn	Ajuste temperatura ambiente interna calculada pelo controlador de ambiente da zona	0 - 100°C	CIRCA
DM001	TempSondInfAcumAQS	Temperatura da sonda inferior do acumulador de água quente sanitária	-20 - 120°C	Acumulador de AQS
DM061	Estado antileg AQS	Estado da função antilegionela da bomba circuladora AQS	0 = Desligado 1 = A carregar 2 = Desinfeção	Mistura AQS Circulação AQS Mistura/circul AQS AQS alargada iAB
DM062	Temp Acumulador AQS	Temperatura do acumulador AQS	-25 - 150°C	Mistura AQS Circulação AQS Mistura/circul AQS AQS alargada iAB
DM067	Modo funcionam. AQS	Modo de funcionamento de AQS	1 = Eco 2 = Conforto 3 = Antilegionela	Circulação AQS Mistura/circul AQS AQS alargada iAB
DM068	Temp circulação	Temperatura de circulação de AQS	-25 - 150°C	Circulação AQS Mistura/circul AQS

Código	Texto no ecrã	Descrição	Intervalo	Submenu
DM082	Estado circulação	Estado da zona de circulação de AQS	0 = Desativado 1 = Em espera 2 = Funcionamento normal 3 = Antilegionela 4 = Bomba p/antibloqueio 5 = Proteção antigelo	Circulação AQS Mistura/circul AQS
DM134	Bomba AQS ativa	A bomba de carga AQS está em funcionamento	0 = Inativo 1 = Ativo	Acumulador de AQS
DM135	Velocidade bomba AQS	A velocidade da bomba de carga AQS	0 - 100%	Acumulador de AQS
GM001	Velocidade atual do	Velocidade atual do ventilador	0 - 7000Rpm	Aparelho a gás GVC Generic
GM002	Aj rpm ventilador	Ajuste atual da velocidade do ventilador	0 - 7000Rpm	Aparelho a gás GVC Generic
GM008	Corrente ioniz atual	Medição atual corrente ionização chama	0 - 25µA	Aparelho a gás GVC Generic
PM002	Ajuste AqC	Ajuste do aparelho para aquecimento central	0 - 250°C	Aparelho a gás

Sep.23 Navegação para o nível Instalador

Nível	Caminho do menu
Instalador	≡ > **Instalador** > **Sinais** > **CU-GH20** > Submenu (1) (2)
(1) Consulte a coluna "Submenu" na tabela seguinte para conhecer a navegação correta. Os sinais estão agrupados por funcionalidades específicas. (2) Também é possível aceder aos sinais diretamente através da função Localizador: ≡ > **Localizador**	

Sep.24 Sinais no nível Instalador

Código	Texto no ecrã	Descrição	Intervalo	Submenu
AM024	Potª relativa atual	Potência relativa atual do aparelho	0 - 100%	Aparelho a gás
AM043	DesligCorr+Reinic	Necessário desligar da corrente e voltar a ligar	0 = Não 1 = Sim	Aparelho a gás
AM101	AjTIdaInternSist	Ajuste temperatura ida interna do sistema	0 - 250°C	Aparelho a gás
AM170	Medição sensor 1	Medição do sensor multifuncional 1	-327,68 - 327,67°C	AQS alargada iAB Sensores multifunc
AM171	Medição sensor 1	Medição do sensor multifuncional 1	-327,68 - 327,67°C	AQS alargada iAB Sensores multifunc
AM172	Medição sensor 1	Medição do sensor multifuncional 1	-327,68 - 327,67°C	AQS alargada iAB Sensores multifunc
AM173	Medição sensor 1	Medição do sensor multifuncional 1	-327,68 - 327,67°C	AQS alargada iAB Sensores multifunc
CM070	Aj atual TIda zona	Ajuste atual da temperatura de ida da zona	0 - 150°C	CIRCA
CM110	AjTAmbZn	Ajuste temperatura ambiente da zona	0 - 35°C	CIRCA

Código	Texto no ecrã	Descrição	Intervalo	Submenu
CM130	Atividade atual zona	Atividade atual da zona	0 = Desligado 1 = Eco 2 = Conforto 3 = Antilegionela	CIRCA
CM140	PresençControlOpThZn	Controlador OpenTherm ligado na zona	0 = Não 1 = Sim	CIRCA
CM150	EstadProcCalorZn	Estado de procura de calor ON/OFF por zona	0 = Não 1 = Sim	CIRCA
CM160	PresProcCalorModZn	Presença de procura de calor modulante por zona	0 = Não 1 = Sim	CIRCA
CM180	Term amb detetado zn	Presença de termóstato ambiente nesta zona	0 = Não 1 = Sim	CIRCA
DM063	T mistura acum. AQS	Atual temperatura da água de mistura do acumulador AQS	-25 - 150°C	Mistura AQS Mistura/circul AQS
DM064	Estad.bomba mist.AQS	Estado da bomba de mistura de AQS	0 = Desligado 1 = Ligado	Mistura AQS Mistura/circul AQS
DM065	Estado mistura AQS	Estado atual do grupo de funções de mistura de AQS	0 = Desativado 1 = Em espera 2 = Funcionamento normal 3 = Antilegionela 4 = Bomba p/antibloqueio 5 = Proteção antigelo	Mistura AQS Mistura/circul AQS
DM066	Atraso antibloqueio	Tempo atraso antibloqueio bomba mistura AQS	0 - 4294967295Min	Mistura AQS Mistura/circul AQS
DM069	Estad.bomba circ AQS	Estado da bomba circuladora AQS	0 = Desligado 1 = Ligado	Circulação AQS Mistura/circul AQS
DM080	Atraso antibloqueio	Tempo atraso antibloqueio bomba circuladora	0 - 4294967295Min	Circulação AQS Mistura/circul AQS
DM081	Pnt def T circulação	Temperatura do ponto de definição de circulação de AQS	0 - 655,35°C	Circulação AQS Mistura/circul AQS
DM083	Estado do gestor de	Estado do gestor de AQS		Mistura/circul AQS AQS alargada iAB
EM010	Ent. 0-10V Pci	Medição da Voltagem da entrada 0-10V do painel de controlo inteligente	0 - 10V	Ent. 0-10 volt
EM018	T. Ptdef. ent. 0-10V	Ponto de definição da temperatura requerida pela entrada 0-10V	0 - 100°C	Ent. 0-10 volt
EM021	Ptdef. Pot. 0-10V	Ponto de definição de potência requerido pela entrada 0-10V	0 - 100%	Ent. 0-10 volt
GM025	Estado limite alto	Estado de limite alto (0 = aberto, 1 = fechado)	0 = Aberto 1 = Fechado 2 = Desligado	Aparelho a gás GVC Generic
GM027	Teste chama ativo	Teste de chama 1=ativa, 0=inativa	0 = Inativo 1 = Ativo	Aparelho a gás GVC Generic

Código	Texto no ecrã	Descrição	Intervalo	Submenu
GM044	RazãoParagCon-trolada	Razão possivel para paragem controla-da	0 = Nenhum 1 = Bloqueio Aquecimento 2 = Bloqueio AQS 3 = A aguardar queimador 4 = Tida > absoluta máx 5 = Tida > temp arranq 6 = Tpermutad > Tarranq 7 = Tida média > Tarranq 8 = Tida > ajuste máx 9 = Diferenç temp excess 10 = Tida > Tparagem 11 = AnticiclOnOffProcCal 12 = Combustão pobre 13 = Tsolar acima Tparag = =	Aparelho a gás
NM000	Nºprodutorcascata	Número de produtores ativos em casca-ta	0 - 17	Gestão cas-cata B Gestão cas-cata B
NM001	TIdaSistCascata	Temperatura ida sistema em cascata	-10 - 120°C	Produtor ge-nérico Gestor do produtor Gestão cas-cata B Gestão cas-cata B Produ-tor<>Consu-midor
NM022	NºFasesDispCasc	Número de fases disponíveis em casca-ta	0 - 255	Gestão cas-cata B Gestão cas-cata B
NM023	NºFasesNecCasc	Número fases necessárias para cascata	0 - 255	Gestão cas-cata B Gestão cas-cata B
NM028	CascNºProdPres	Cascata Número do Produtor presente reconhecido pela cascata	0 - 255	Gestão cas-cata B Gestão cas-cata B
ZM000	Ajuste temp pavim	O ponto de definição da temperatura de ida atual para secagem do pavimento	7 - 60°C	Zona direta

Sep.25 Navegação para o nível Instalador avançado

Nível	Caminho do menu
Instalador avançado	≡ > **Instalador** > **Sinais** > Submenu (1) (2)

(1) Consulte a coluna "Submenu" na tabela seguinte para conhecer a navegação correta. Os sinais estão agrupados por funcionalidades específicas.

(2) Também é possível aceder aos sinais diretamente através da função Localizador: ≡ > **Localizador**

Sep.26 Sinais no nível Instalador avançado

Código	Texto no ecrã	Descrição	Intervalo	Submenu
AM004	Cód bloq atual	Código de bloqueio atual	0 - 255	Funcionalida-de do si
AM005	Cód bloq rearm atual	Código de bloqueio com rearme atual-mente ativo	0 - 255	Funcionalida-de do si

Código	Texto no ecrã	Descrição	Intervalo	Submenu
AM091	ModoSazAtiv	Modo sazonal ativo (verão/inverno)	0 = Inverno 1 = Proteção antigelo 2 = Banda neutra verão 3 = Verão	Temperatura exterior
AP078	SondExtDetetada	Sensor da temperatura exterior detetado na aplicação	0 = Não 1 = Sim	Temperatura exterior
CM120	Modo funciona-ment Zn	Modo de funcionamento atual da zona	0 = Programação horária 1 = Manual 2 = Desligado 3 = Temporário 4 = Zone is controlled via external optimization	CIRCA
CM200	Modo atual AqC zona	Exibe modo de funcionamento atual da zona	0 = Em espera 1 = Aquecimento 2 = Arrefecimento	CIRCA
CM220	TExtMédPerCurtZn	Temperatura exterior média em período curto por zona	-70 - 70°C	CIRCA
CM240	TExt ligada Zn	Temperatura exterior está ligada à zona	0 = Não 1 = Sim	CIRCA
CM390	Motivo zona deslig	Motivo para a atividade da zona estar desligada	0 = Nenhum 1 = Modo férias 2 = Contacto on/off 3 = Equilíbrio hidrául	CIRCA
DM009	EstadAutom/Redu-zAQS	Estado automático/reduzido do modo AQS	0 = Programação horária 1 = Manual 2 = Desligado 3 = Temporário 4 = Zone is controlled via external optimization	Do not translate Acumulador de AQS
DM019	Atividade atual AQS	Atividade atual AQS	0 = Desligado 1 = Eco 2 = Conforto 3 = Antilegionela	Do not translate
DM029	Aj temp AQS	Ponto de definição temperatura da água quente sanitária	0 - 655,35°C	Do not translate
GM003	Deteção de chama	Deteção de chama	0 = Desligado 1 = Ligado	Aparelho a gás GVC Generic
GM004	Válvula de gás 1	Válvula de gás 1	0 = Aberto 1 = Fechado 2 = Desligado	Aparelho a gás GVC Generic
GM006	Estado pressóst gás	Estado do pressóstato de gás	0 = Aberto 1 = Fechado 2 = Desligado	Aparelho a gás
GM007	Ignição	Aparelho está a iniciar ignição	0 = Desligado 1 = Ligado	Aparelho a gás GVC Generic
GM010	Potª disponível	Potência disponível em % da máxima	0 - 100%	Aparelho a gás
GM011	Ajuste potência	Ajuste de potência em % da máxima	0 - 100%	Aparelho a gás
GM013	Entrada bloquea-dora	Estado da entrada bloqueadora	0 = Aberto 1 = Fechado 2 = Desligado	Aparelho a gás
NM002	CascTempoEntre-Fase	Temporização entre o início da próxima fase	0 - 60Min	Gestão cascata B Gestão cascata B
PM003	TIda média atual	Temperatura de ida média atual	-25 - 150°C	Aparelho a gás

5.4.2 Estado e subestado

Sep.27 AM012 - Estado

Código	Texto no ecrã	Explicação
0	Em espera	O aparelho está em modo de vigília.
1	Procura calor	Um pedido de aquecimento está ativo.
2	Arranque do gerador	O aparelho arranca.
3	Gerador AQC	O aparelho está ativo para aquecimento central.
4	Gerador AQS	O aparelho está ativo para água quente sanitária.
5	Paragem do gerador	O aparelho parou.
6	Pós-Funcionam Bomba	A bomba está ativa depois de o aparelho ter parado.
8	Paragem controlada	O aparelho não arranca porque não estão satisfeitas as condições de arranque.
9	Bloqueio	Um modo de bloqueio está ativo.
10	Bloqueio c/rearme	Um modo de bloqueio com rearme está ativo.
11	Teste carga mín	O modo de teste a carga parcial para aquecimento central está ativo.
12	Teste carga AqC máx	O modo de teste a carga total para aquecimento central está ativo.
13	Teste carga AQS máx	O modo de teste a carga total para água quente sanitária está ativo.
15	Pedido aquec manual	Um pedido de aquecimento manual para aquecimento central ativo.
16	Proteção antigelo	O modo de proteção antigelo está ativo.
17	Purga	O programa de purga está em funcionamento.
19	Reinicializ em curso	O aparelho reinicializa.
21	Interrompido	O aparelho parou. Tem de ser reiniciado manualmente.
200	Modo dispositivo	A interface do serviço de manutenção comanda as funções do aparelho.
254	Desconhecido	O estado atual do aparelho não se encontra definido.

Sep.28 AM014 - Subestado

Código	Texto no ecrã	Explicação
0	Em espera	O aparelho aguarda por um processo ou uma ação.
1	Anticiclo	O aparelho aguarda para se reiniciar porque houve demasiados pedidos de aquecimento consecutivos (função anti ciclo-curto).
3	Parar bomba	O aparelho faz arrancar a bomba.
4	Aguard Condiç Arranq	O aparelho aguarda que a temperatura satisfaça as condições de arranque.
10	Fechar Válv Gás Ext	Uma válvula de gás externa é aberta quando esta opção está ligada ao aparelho. Uma placa externa opcional deve ser ligada para acionar a válvula.
11	Arranq p/válv fumos	O ventilador trabalha mais rapidamente, antes de a válvula de fumos ser aberta.
13	Ventil p/Pré-Purga	O ventilador trabalha mais rapidamente para realizar a pré-purga.
14	Aguard.Sinal Desbloq	O aparelho aguarda que a entrada de bloqueio feche.
15	CmdOn Queim p/Un.Seg	Um comando para arranque do queimador é enviado para a unidade de segurança.
17	Pré-acendimento	A ignição começa antes da válvula de gás abrir.
18	Acendimento	A ignição está ativa.
19	Teste chama	A deteção de chama está ativa após a ignição.
20	Purga intermédia	O ventilador trabalha para purgar o permutador de calor depois duma ignição falhada.
30	Pto.ajust.Int.Normal	O aparelho trabalha para atingir o valor pretendido.
31	Pto.ajust.Int.Limit.	O aparelho trabalha para atingir o valor interno reduzido pretendido.
32	Ctrl.Potência Normal	O aparelho trabalha ao nível de potência pretendido.
33	Ctrl.Potê.Grad.Nív.1	A modulação é parada devido a uma mudança mais rápida da temperatura do permutador de calor do que o gradiente de nível 1.

Código	Texto no ecrã	Explicação
34	Ctrl.Potê.Grad.Nív.2	A modulação é regulada para carga parcial devido a uma mudança mais rápida da temperatura do permutador de calor do que o gradiente de nível 2.
35	Ctrl.Potê.Grad.Nív.3	O aparelho está em modo de bloqueio devido a uma mudança mais rápida da temperatura do permutador de calor do que o gradiente de nível 3.
36	Ctr.Potê.Prote.Chama	A potência do queimador é aumentada devido a um sinal de ionização baixo.
37	Tempo estabilização	O aparelho está em tempo de estabilização. As temperaturas deverão estabilizar e as proteções térmicas são desligadas.
38	Arranque frio	O aparelho funciona em carga de arranque para evitar o ruído de arranque a frio.
39	Reinício AqC	O aparelho retoma o aquecimento central após uma interrupção para água quente sanitária.
40	Un.Seg Retira Queim.	O pedido do queimador é removido da unidade de segurança.
41	Ventil. P/Pós-Purga	O ventilador trabalha para purgar o permutador de calor depois de o aparelho ter parado.
44	Parar ventilador	O ventilador parou.
45	PotêLimit por Tfumos	A potência do aparelho é reduzida para baixar a temperatura dos fumos.
48	Ponto ajust reduzido	A temperatura de ida pretendida é reduzida para proteger o permutador de calor.
60	Pós-funcionam Bomba	A bomba está ativa depois de o aparelho ter parado, de modo a levar o calor restante para o sistema.
61	Arranque bomba	A bomba parou.
63	Inic.tempo anticiclo	Ativa a duração do período entre dois ciclos de produção de aquecimento central.
200	Inicializaç Concluíd	A inicialização está concluída.
201	Iniciando Csu	A CSU está a inicializar.
202	A Iniciar Identific	Os identificadores estão a inicializar.
203	A Iniciar Parâm Bloq	Os parâmetros de bloqueio estão a inicializar.
204	A Iniciar Unid Segur	A unidade de segurança está a inicializar.
205	Iniciando Bloqueio	O bloqueio está a inicializar.
254	Estado desconhecido	O subestado não está definido.
255	ResetExcUnSegAguar1h	A unidade de segurança está a bloquear devido a demasiados rearmes. Aguarde 60 minutos ou desligue e volte a ligar a alimentação elétrica.

6 Manutenção

6.1 Regras de manutenção

Perigo de choque elétrico
Certifique-se de que a caldeira está desligada antes de iniciar qualquer trabalho de manutenção.

Cuidado
Use sempre óculos de proteção e uma máscara de proteção durante a realização de trabalhos de limpeza (que envolvam ar comprimido).

Indicação
Durante os trabalhos de inspeção e manutenção:

- Substitua as peças usadas ou com defeito por peças sobresselentes originais.
- Substitua sempre todas as juntas nas peças removidas.
- Certifique-se de que todas as juntas foram posicionadas corretamente.
- Certifique-se de que a água nunca entra em contacto com os componentes elétricos.

Importante
Ajuste a frequência de inspeção e de manutenção às condições de utilização, sobretudo se o aparelho:

- Estiver em utilização constante (por exemplo, como calor de processo).
- For utilizada com uma baixa temperatura de alimentação.
- For utilizada com um alto **ΔT**.

6.2 Notificação de manutenção

O aparelho indica quando é necessário realizar uma manutenção preventiva. Pode utilizar as notificações para reduzir possíveis problemas a um mínimo.

Importante

- É necessário dar seguimento à notificação de manutenção no prazo de 2 meses.
- A notificação de manutenção tem de ser reposta após cada serviço de manutenção. Uma reposição irá apagar todos os contadores das horas de manutenção.

A notificação apresenta qual o kit de manutenção que deve ser utilizado. Estes kits incluem todas as peças e estão disponíveis junto de fornecedores de peças originais BAXI.

Sep.29 Vista geral de notificações

Notificação	Sequência				Kit de manutenção	
A	1	3	5	7	A	A primeira notificação de manutenção A aparece após 8750 horas.
B	2		6		B	A primeira notificação de manutenção B aparece após 17 500 horas.
C		4		8	C	A primeira notificação de manutenção C aparece após 35 000 horas.

A notificação de manutenção D não tem um kit de manutenção específico. É obrigatório limpar o permutador de calor e o coletor de condensados quando aparece. Pode combinar esta operação específica com os kits de manutenção (A, B ou C) indicados pela notificação seguinte na sequência. A indicação de manutenção seguinte pode ser lida com o contador **AM033**.

A notificação de manutenção D aparece quando tiver sido atingido o número máximo de horas para o permutador de calor no modo de condensação. A primeira notificação aparece após 6000 horas. As atuais horas de condensação podem ser lidas com o contador **AC022**.

As horas para manutenção e a quantidade de arranques podem ser lidas com os contadores **AC002**, **AC003** e **AC004**.

6.3 Abrir a caldeira

Fig.25 Abrir a caldeira

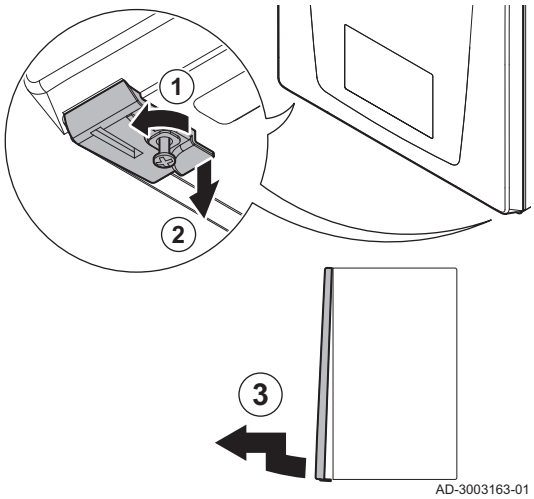

1. Desaparafuse os dois parafusos situados por baixo do painel frontal.
   ⇨ Os parafusos ficam pendurados nos clipes.
2. Puxe suavemente os dois clipes para baixo para os desbloquear.
3. Remova o painel frontal.

6.4 Aceder aos componentes da caldeira

Para facilitar o acesso aos componentes inferiores da caldeira, a caixa de controlo pode ser inclinada.

Fig.26 Incline a caixa de controlo para a frente

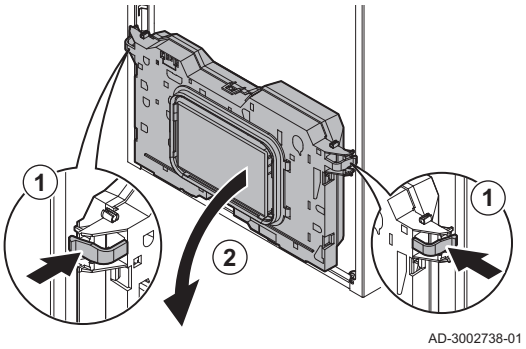

1. Prima suavemente os clipes nas laterais da caixa de controlo.
2. Incline a caixa de controlo para a frente.

6.5 Operações de manutenção e inspeção padrão

6.5.1 Preparação

Efetue os seguintes passos antes de começar as atividades de inspeção e manutenção:

1. Defina a caldeira para a carga total até a temperatura de retorno ser de aprox. 65 °C, para secar o permutador de calor do lado dos fumos.
2. Verifique a pressão da água.
   A pressão mínima da água é inferior a 0,8 bar. A pressão da água recomendada situa-se entre 1,0 bar e 1,5 bar.
   2.1. Caso seja necessário, encha o sistema de aquecimento central.
3. Verifique a corrente de ionização a carga plena e com pouca carga.
   O valor fica estável ao fim de 1 minuto.
   3.1. Se o valor for inferior 4 µA, limpe ou substitua o elétrodo de ionização e de ignição.
4. Verifique o estado e a estanquidade da saída de fumos e do sistema de admissão de ar.
5. Verifique a combustão através de medição da percentagem de O_2 nos fumos.

6.5.2 Verificar a qualidade da água

Cuidado
O incumprimento dos requisitos da qualidade da água pode danificar a caldeira e anulará a garantia.

1. Retire a tampa de proteção da parte inferior da caldeira.
2. Coloque uma garrafa de água de amostra por baixo da abertura da válvula de drenagem do aquecimento por baixo da caldeira.
3. Abra a válvula de drenagem do permutador de calor.
4. Feche a válvula quando a garrafa de amostra estiver cheia.
5. Substitua a tampa de proteção.
6. Verifique ou mande verificar a qualidade desta amostra de água.

Fig.27 Abra a válvula de drenagem do permutador de calor

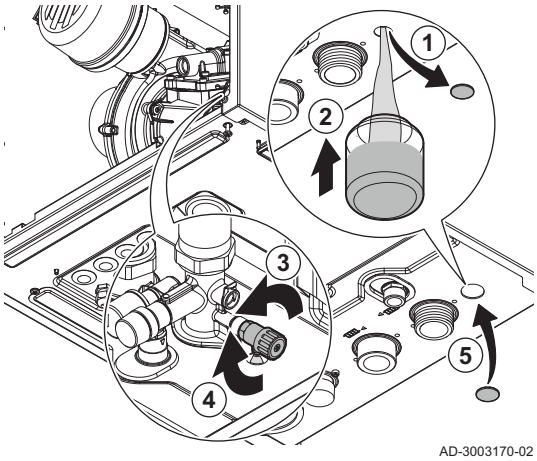

6.5.3 Limpar o sifão

Perigo
O sifão tem de estar sempre suficientemente cheio com água. Isto evita que os gases da combustão entrem na divisão.

1. Retire o parafuso de fixação do sifão.
2. Desaperte o clipe do tubo de água dianteiro e retire-o do sifão.
3. Desaperte o clipe do tubo de água traseiro e retire-o do sifão.
4. Retire o sifão.
5. Limpe o sifão com água.
6. Encha o sifão com água quase até cima.
7. Instale o sifão.
8. Verifique a existência de fugas.

Fig.28 Limpe o sifão

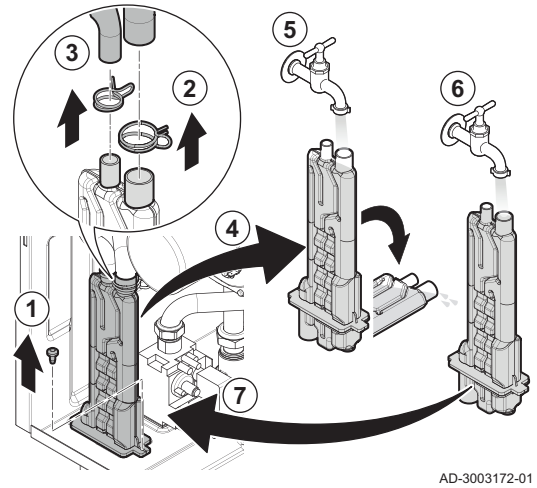

6.6 Operações específicas de manutenção

6.6.1 Retirar a placa dianteira

Para esta tarefa, necessitará das seguintes ferramentas:

- Chave de bocas **10**
- Chave hexagonal **36**

Fig.29 Retirar os conectores elétricos do ventilador

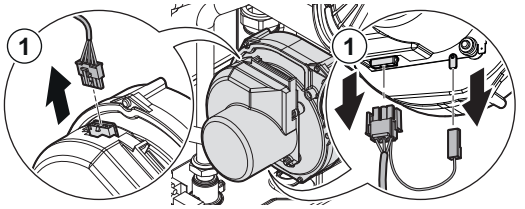

1. Retire as ligações elétricas do ventilador.

Fig.30 Retirar os conectores do comutador térmico

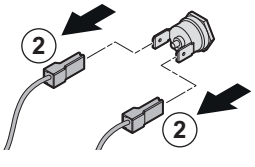

2. Retire os conectores do comutador térmico do permutador de calor.

Fig.31 Retirar o cabo de ionização

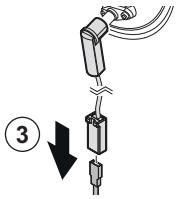

3. Retire o cabo do elétrodo de ionização do conector **ION**.

Fig.32 Retirar o cabo de ignição

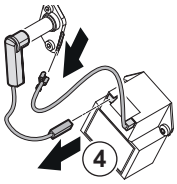

4. Retire os cabos do elétrodo de ignição do clipe de ligação à terra e do transformador de ignição.

Fig.33 Retirar o tubo de gás do venturi

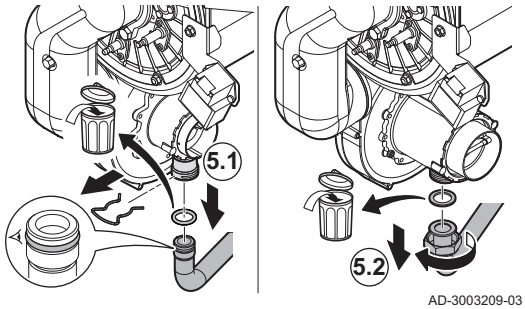

5. Retire o tubo de gás do venturi. Existem dois tipos de ligações do tubo de gás:
   5.1. Para os tipos de caldeira 35 F - 50 F - : Retire o clipe do tubo de gás e o O-ring.
   5.2. para o tipo de caldeira 70 F: Retire a porca e a junta do tubo de gás.
   ⬡ **36**

Fig.34 Retirar a placa dianteira

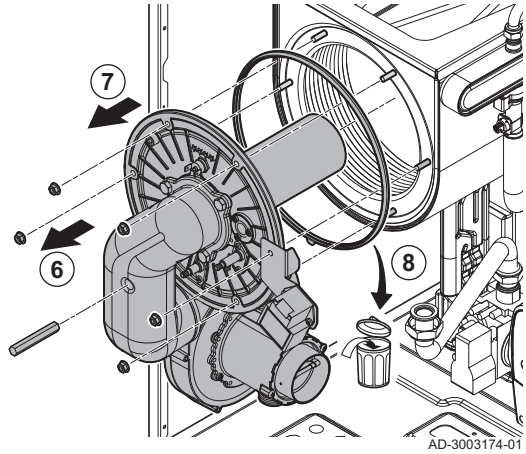

6. Retire as porcas da placa dianteira do permutador de calor.
   ⬡ **10**
7. Retire a placa dianteira do permutador de calor com o ventilador e o queimador a direito para a frente.
8. Retire a junta de borracha entre a placa dianteira e o permutador de calor.

6.6.2 Verificar os elétrodos de ionização e ignição

Substitua o elétrodo de ionização e/ou ignição se:

- A corrente de ionização do elétrodo de ionização for inferior a 4 µA.
- O kit de manutenção incluir um elétrodo novo.

Para esta tarefa, necessitará das seguintes ferramentas:

Pinça
Papel de lixa de grão 200 ou mais fino
Chave hexalobular **T15**

Fig.35 Verificar as distâncias entre elétrodos

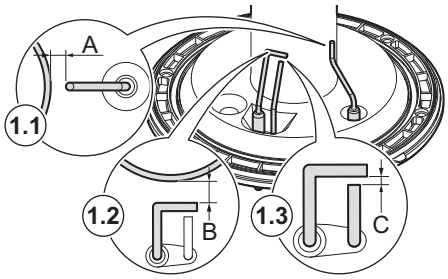

1. Verifique as distâncias entre elétrodos:
   1.1. Verifique a distância **A** entre o elétrodo de ionização e o queimador.
   1.2. Verifique a distância **B** entre o elétrodo de ignição e o queimador.
   1.3. Verifique a distância **C** entre os dois pinos do elétrodo de ignição.

Sep.30 Valores de distância entre elétrodos

Tipo de caldeira	Distância	A (mm)	B (mm)	C (mm)
BIOS iPLUS 35 F	mín. máx.	6,5 8,5	9,0 11,0	3,5 4,5
BIOS iPLUS 50 F	mín. máx.	6,5 8,5	9,0 11,0	3,5 4,5
BIOS iPLUS 70 F	mín. máx.	6,5 8,5	9,0 11,0	3,5 4,5

Substitua o elétrodo se as distâncias não estiverem dentro dos valores indicados na tabela.

Fig.36 Verificar a condição do elétrodo de ionização e de ignição

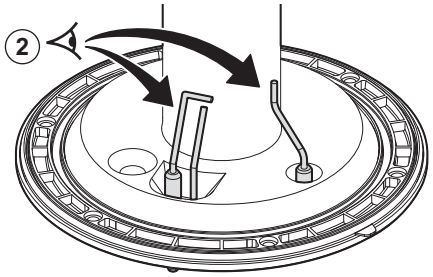

2. Verifique a condição do elétrodo de ionização e ignição e o respetivo alojamento de porcelana.
   Substitua os elétrodos caso apresentem danos ou desgaste.
   T15

Fig.37 Retirar os elétrodos

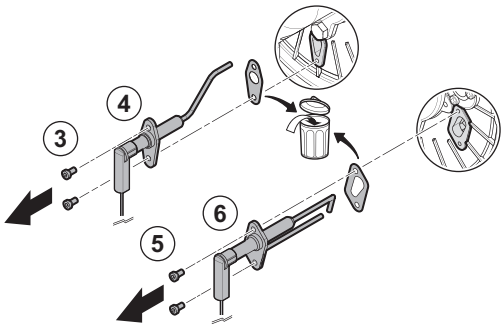

3. Desaparafuse os dois parafusos no elétrodo de ionização.
   T15
4. Retire o elétrodo e a junta.
5. Desaparafuse os dois parafusos no elétrodo de ignição.
   T15
6. Retire o elétrodo e a junta.

Fig.38 Limpar os elétrodos

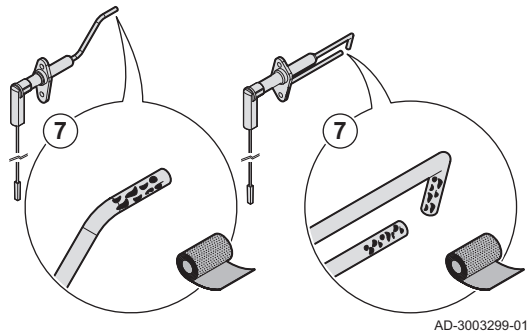

7. Retire cuidadosamente quaisquer óxidos e depósitos dos elétrodos com papel de lixa.

Indicação
Para evitar danos, voltar a montar ou substituir um elétrodo depois de a placa dianteira ter sido montada de novo.

6.6.3 Verificar o queimador e o isolamento do queimador

Advertência
O disco isolador do queimador e a junta do cabo de fibra ótica são importantes para o funcionamento seguro da caldeira. Substitua o disco isolador do queimador e a junta do cabo de fibra ótica a cada 2 anos.

Fig.39 Verificar o queimador e o isolamento do queimador

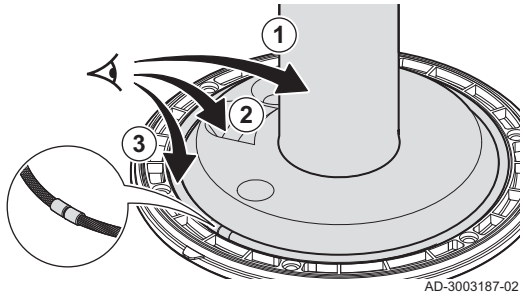

1. Verifique a existência de distorção ou danos na superfície do queimador.
   Substitua o queimador se este apresentar danos ou falhas.
2. Verifique o isolamento do queimador.
   Substitua o disco isolador:
   - Se apresentar danos ou desgaste.
   - Se fizer parte do conjunto de manutenção.
3. Verifique a junta do cabo de fibra ótica.
   Substitua a junta do cabo de fibra ótica:
   - Se apresentar danos ou desgaste.
   - Se fizer parte do conjunto de manutenção.

6.6.4 Retirar o queimador

Para esta tarefa, necessitará das seguintes ferramentas:

⬡ Chave de bocas **13**

Fig.40 Retirar o queimador nos tipos de caldeira 35 F - 50 F - 70 F.

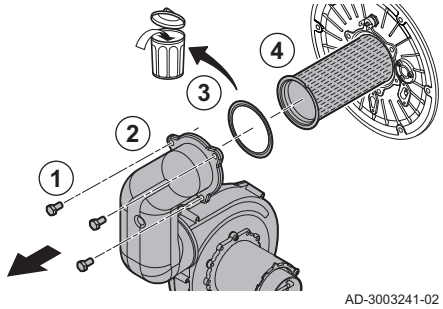

1. Desaperte os parafusos do tubo de mistura.
2. Retire o tubo de mistura da placa dianteira.
3. Retire a junta do queimador.
4. Retire o queimador.

6.6.5 Retirar o isolamento do queimador

Advertência
O disco isolador do queimador e a junta do cabo de fibra ótica são importantes para o funcionamento seguro da caldeira. Substitua o disco isolador do queimador e a junta do cabo de fibra ótica a cada 2 anos.

Para esta tarefa, necessitará das seguintes ferramentas:

Luvas de proteção
Máscara de proteção contra pó
Óculos de proteção
Escova de nylon de cerdas duras

Fig.41 Retirar o isolamento do queimador

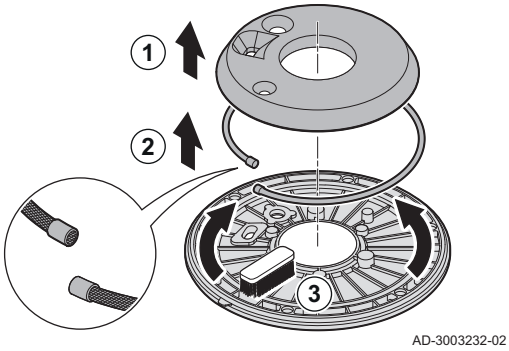

1. Retire a placa de isolamento.
2. Retire a junta do cabo de fibra ótica.
3. Retire todos os detritos da placa dianteira com a escova de nylon.

6.6.6 Limpar o permutador de calor

Para esta tarefa, necessitará das seguintes ferramentas:

Aspirador
Escova macia
Espelho de controlo
Produto de limpeza em spray aprovado para aço inoxidável
Disco de proteção estanque
Tubo flexível da água

Fig.42 Escovar e aspirar o permutador de calor

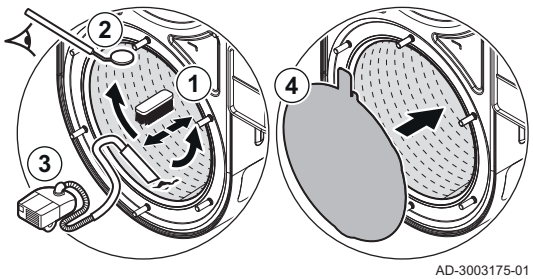

1. Limpe o interior do permutador de calor com uma escova de limpeza macia.
2. Certifique-se de que é removida toda a contaminação visível.

Utilize um espelho para verificar peças que não estão diretamente visíveis.

3. Aspire os detritos.
4. Coloque um disco de proteção estanque na placa isoladora traseira do permutador de calor.

Fig.43 Limpar o permutador de calor

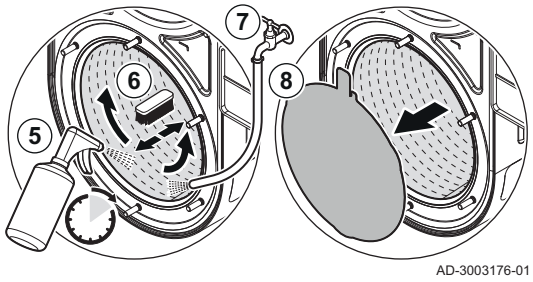

5. Pulverize o produto de limpeza uniformemente no interior do permutador de calor e deixe atuar de acordo com as instruções do produto.
6. Esfregue bem o permutador de calor com a escova de limpeza.
7. Enxague cuidadosamente com água limpa.

Indicação
Evite que a água entre na caldeira ou que atinja a parte traseira do permutador de calor.

8. Retire o disco de proteção estanque da placa isoladora traseira do permutador de calor.

6.6.7 Montagem após manutenção

■ Montar o isolamento do queimador

Para esta tarefa, necessitará das seguintes ferramentas:

Luvas de proteção

Fig.44 Colocação do isolamento do queimador e da junta do cabo de fibra ótica

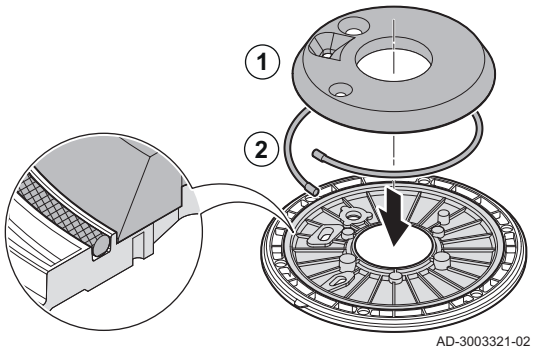

1. Coloque a nova junta do cabo de fibra ótica.
2. Coloque o novo isolamento do queimador na placa dianteira.

Certifique-se de que todos os entalhes e furos para o elétrodo de ignição e o elétrodo de ionização estão posicionados corretamente.

Montar o queimador

Para esta tarefa, necessitará das seguintes ferramentas:

⬡ Chave dinamométrica **13**

Fig.45 Montar o queimador nos tipos de caldeira 35 F - 50 F - 70 F.

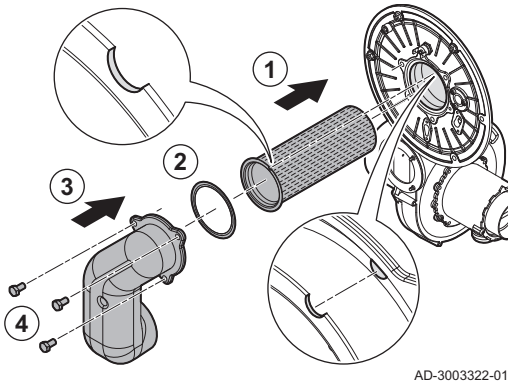

1. Monte o queimador na placa dianteira através do alinhamento do entalhe.
2. Coloque a junta nova.
3. Coloque o tubo de mistura na placa dianteira.
4. Aperte os parafusos do tubo de mistura.

   Binário de aperto: 5 Nm ⬡ **13** para os tipos de caldeira 35 F - 50 F - 70 F

Montar a tampa frontal da câmara de combustão

Para esta tarefa, necessitará das seguintes ferramentas:

⬡ Chave dinamométrica **10**
⬡ Chave dinamométrica **36**

Fig.46 Montar a tampa frontal da câmara de combustão

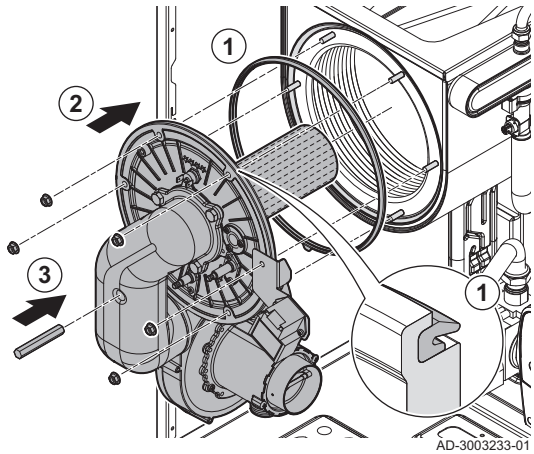

1. Coloque a junta nova na tampa frontal
2. Monte a tampa frontal da câmara de combustão.
3. Aperte as porcas da tampa frontal da câmara de combustão

   Binário de aperto: 5,5 Nm ⬡ **10**

Fig.47 Montar o tubo de gás no venturi

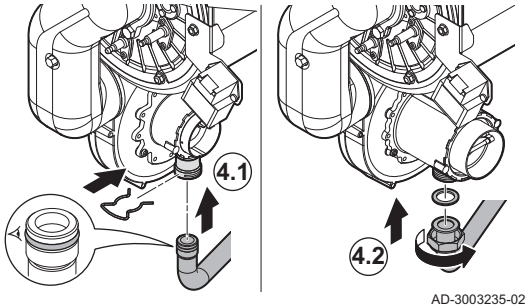

4. Monte o tubo de gás no venturi. Existem dois tipos de ligações do tubo de gás:
   4.1. Para os tipos de caldeira 35 F - 50 F - : Coloque um O-ring novo no tubo de gás e fixe o tubo de gás no venturi com um clipe.
   4.2. Para o tipo de caldeira 70 F: Coloque uma junta nova, monte o tubo de gás no venturi e aperte a porca.
   Binário de aperto: 40 Nm ⬡ **36**

Fig.48 Instalar os conectores elétricos do ventilador

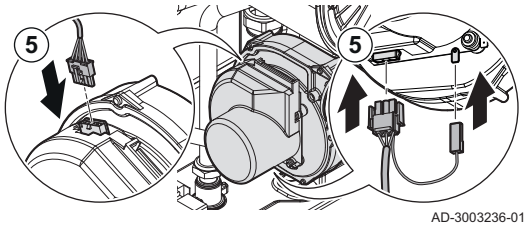

5. Estabeleça as ligações elétricas ao ventilador.

■ Substituir ou voltar a montar os elétrodos de ionização e ignição

Para esta tarefa, necessitará das seguintes ferramentas:

✱ Chave hexalobular dinamométrica **T15**

Fig.49 Montar os elétrodos de ionização e ignição

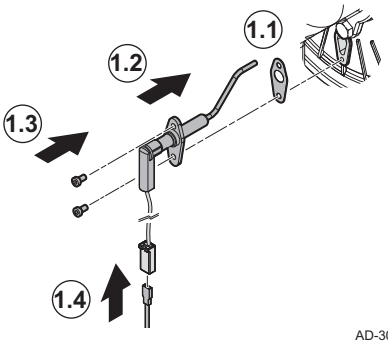

1. Substitua ou volte a montar o elétrodo de ionização:
   1.1. Coloque a junta nova para o elétrodo de ionização.
   1.2. Monte o elétrodo.
   1.3. Aperte os parafusos do elétrodo.
   Binário de aperto: 2,5 Nm ✱ **T15**
   1.4. Conecte o cabo do elétrodo de ionização no conector **ION**.

Fig.50 Montar os elétrodos de ionização e ignição

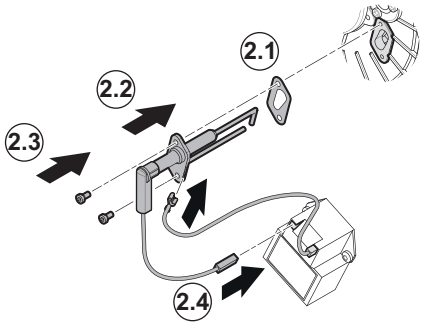

2. Substitua ou volte a montar o elétrodo de ignição:
   2.1. Coloque a junta nova para o elétrodo de ignição.
   2.2. Monte o elétrodo.
   2.3. Aperte os parafusos do elétrodo.
   Binário de aperto: 2,5 Nm ✱ **T15**
   2.4. Conecte os cabos do elétrodo de ignição no clipe de ligação à terra e no transformador de ignição.

6.7 Trabalhos finais

1. Instale todas as peças removidas pela ordem inversa, sem fechar ainda a envolvente.

Cuidado
Durante as operações de inspeção e manutenção, substitua sempre todas as juntas das peças removidas.

2. Encha o sifão com água.
3. Volte a colocar o sifão na respetiva posição.
4. Abra cuidadosamente todas as válvulas do sistema e de abastecimento fechadas para efetuar a manutenção.
5. Se necessário, encha o sistema de aquecimento central com água.
6. Purgue o sistema de aquecimento central.
7. Encha com mais água, se necessário.
8. Verifique a estanquidade das ligações de gás e água.
9. Volte a colocar a caldeira em funcionamento.
10. Efetue uma deteção automática se uma placa de controlo tiver sido substituída ou retirada da caldeira.
11. Defina a caldeira para carga total e efetue uma deteção de fugas de gás e uma inspeção visual meticulosa.
12. Defina a caldeira para funcionamento normal.
13. Feche a envolvente.

6.8 Eliminação e reciclagem

Fig.51

MW-3000179-03

Importante
A remoção e eliminação da caldeira devem ser efetuadas por um técnico qualificado, em conformidade com as regulamentações locais e nacionais.

Para remover a caldeira, proceda da seguinte forma:

1. Corte a alimentação de energia da caldeira.
2. Interrompa a alimentação do gás.
3. Interrompa a alimentação de água.
4. Drene o sistema.
5. Remova o sifão.
6. Remova os tubos da saída de gases da combustão/fornecimento de ar.
7. Desligue todos os tubos da caldeira.
8. Remova a caldeira.

7 Resolução de problemas

7.1 Códigos de erro

A BIOS iPLUS está equipada com uma unidade de controlo e de regulação eletrónica. A parte central do sistema de controlo é um microprocessador **BDR**, que controla e, também, protege. Em caso de erro, é exibido um código correspondente.

Sep.31 Os códigos de erro são exibidos em três níveis diferentes

Código	Tipo	Descrição
A .00.00 (1)	Advertência	Os dispositivos de controlo continuam a funcionar, mas a causa do aviso deve ser investigada. Um aviso pode tornar-se num bloqueio ou encravamento.
H .00.00 (1)	Bloqueio	Os dispositivos de controlo interrompem o funcionamento normal e verificam, a determinados intervalos, se a causa do bloqueio persiste.(2) O funcionamento normal será retomado quando a causa do bloqueio tiver sido retificada. Um bloqueio pode tornar-se num encravamento.
E .00.00 (1)	Encravamento	Os dispositivos de controlo interrompem o funcionamento normal. A causa do encravamento tem de ser retificada e os dispositivos de controlo têm de ser reinicializados manualmente.

(1) A primeira letra indica o tipo de erro.
(2) Para alguns erros de bloqueio, este intervalo de verificação é de dez minutos. Nestes casos, pode parecer que os dispositivos de controlo não arrancam automaticamente. Aguarde dez minutos antes de reinicializar.

O significado do código pode ser consultado nas várias tabelas de códigos de erros.

Importante
O código de erro é necessário para encontrar a causa do erro de forma rápida e correta e para qualquer tipo de apoio da BAXI.

7.1.1 Visualização de códigos de erro

Fig.52 apresentar o código de erro;

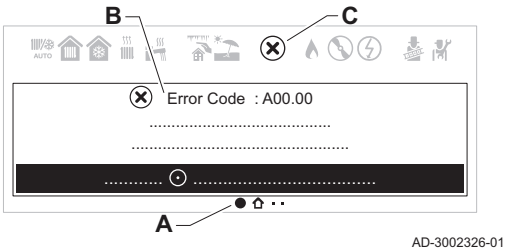

Se ocorrer um erro na instalação, o painel de controlo irá:

- **A** navegar para a página de detalhes do erro.
- **B** apresentar um código e uma mensagem correspondentes.
- **C** mostrar o ícone de erro na barra de estado do painel de controlo.

Se ocorrer um erro, proceda da seguinte forma:

1. Leia a mensagem e o código de erro.

   Pode sempre navegar de volta para os detalhes de um erro ativo a partir do ecrã inicial.

2. Prima o botão de selecionar ⊙ para ver mais detalhes.
3. Siga as instruções nos detalhes do código de erro.
   ⇨ O código de erro permanece visível até o problema estar resolvido.
4. Anote o código de erro se não for possível resolver o problema e contacte o seu instalador.

7.1.2 Advertência

Sep.32 Códigos de aviso

Código	Texto no ecrã	Descrição	Solução
A.00.34	T.exterior Falta	O sensor da temperatura exterior era esperado, mas não foi detetado	Sonda exterior não detetada: • Não está ligada uma sonda exterior: Ligue a sonda • Sonda exterior não está ligada corretamente: Ligue a sonda corretamente
A.00.40	SondaPressÁguaAberta	Sonda de pressão da água removida ou mede temperatura inferior ao limite	–
A.01.23	Combustão desajust	Combustão desajustada	Erro de configuração: Desaparecimento da chama durante o funcionamento: • Não há corrente de ionização: - Purgue o fornecimento de gás para remover o ar. - Verifique se a torneira de gás está devidamente aberta. - Verifique a pressão do gás fornecido. - Verifique o funcionamento e regulação do sistema de gás. - Verifique se as condutas de entrada de ar e de evacuação dos fumos estão desobstruídas. - Verificar se não há recirculação de fumos.
A.02.06	AvisPressÁguaAtivo	Aviso de pressão de água ativo	Aviso de pressão da água: • Pressão da água demasiado baixa; verifique a pressão da água
A.02.18	ErrDicionárObjeto	Erro de dicionário de objeto	Erro de configuração: • Reinicialize **CN1** e **CN2** **Ver** A placa de características para os valores **CN1** e **CN2**.

Código	Texto no ecrã	Descrição	Solução
A.02.36	DispositFuncAusent	Dispositivo funcional desligado	SCB não encontrada: • Má ligação: verifique a cablagem e os conectores • SCB avariada: Substitua a SCB
A.02.37	DispositNCrítAusent	Dispositivo não crítico desligado	SCB não encontrada: • Má ligação: verifique a cablagem e os conectores • SCB avariada: Substitua a SCB
A.02.45	MatrizLigaçCAN cheia	Matriz de ligação CAN cheia	SCB não encontrada: • Realize uma deteção automática
A.02.46	CAN Adm Disp cheia	CAN de administração de dispositivos cheia	SCB não encontrada: • Realize uma deteção automática
A.02.49	Falha Inicializ. Nó	Falha ao Inicializar Nó	SCB não encontrada: • Realize uma deteção automática
A.02.55	Nºsérie invál/falta	Nº série do dispositivo inválido ou ausente	Contacte o seu fornecedor.
A.02.69	Modo exibição ativo	Modo de exibição ativo	Contacte o seu fornecedor.
A.02.76	Memória cheia	Espaç reservad na memória p/ personalizaç parâmetros está cheio. Impossív novas alteraç pelo utilizad	Erro de configuração: • Reinicialize **CN1** e **CN2** • CSU avariada: Substitua a CSU • Substitua o CU-GH
A.02.80	Ctrl Cascata Falta	Controlador da cascata em falta	Controlador da cascata não encontrado: • Volte a ligar o master da cascata • Realize uma deteção automática
A.08.06	Aviso bomba LIN 1	Aviso bomba LIN 1 a funcionar em condições limitadas	–

7.1.3 Bloqueio

Sep.33 Códigos de bloqueio

Código	Texto no ecrã	Descrição	Solução
H.00.81	SondaTAmbienteFalta	Sonda de Temperatura Ambiente prevista mas não detetada	Sonda da temperatura ambiente não detetada: • A sonda da temperatura ambiente não está ligada: Ligue a sonda • A sonda da temperatura ambiente não está ligada corretamente: Ligue a sonda corretamente
H.01.00	Erro comunicação	Ocorreu um erro de comunicação	Erro de comunicação com o núcleo de segurança: • Reinicie a caldeira • Substitua o CU-GH
H.01.05	dT Máx TIda-TRet	Diferença máxima entre temperatura ida e temperatura retorno	Diferença máxima entre a temperatura de ida e de retorno excedida: • Sem fluxo ou fluxo insuficiente: - Verifique o fluxo (direção, bomba, válvulas) - Verifique a pressão da água - Verificar a limpeza do permutador de calor • Erro da sonda: - Verificar se as sondas estão a funcionar corretamente - Verificar se a sonda foi instalada corretamente

Código	Texto no ecrã	Descrição	Solução
H.01.06	dT Máx. TP-TIda	Diferença máxima entre a temperatura do permutador de calor e a temperatura de ida	Diferença máxima entre o permutador de calor e a temperatura de ida excedida: • Sem fluxo ou fluxo insuficiente: - Verifique a circulação (direção, bomba, válvulas). - Verifique a pressão da água. - Verifique a limpeza no permutador de calor. - Verifique se a instalação foi purgada. - Verifique a qualidade da água de acordo com as especificações do fornecedor. • Erro da sonda: - Verifique se os sensores estão a funcionar corretamente. - Verificar se a sonda foi instalada corretamente.
H.01.07	dT Máx. TP-TRet	Diferença máxima entre a temperatura do permutador de calor e a temp. de retorno	Diferença máxima entre o permutador de calor e a temperatura de retorno excedida: • Sem fluxo ou fluxo insuficiente: - Verifique a circulação (direção, bomba, válvulas). - Verifique a pressão da água. - Verifique a limpeza no permutador de calor. - Verifique se a instalação foi corretamente purgada para remover o ar. • Erro da sonda: - Verifique se os sensores estão a funcionar corretamente. - Verificar se a sonda foi instalada corretamente.
H.01.08	AqCGradTempMáx-Nív3	Máximo gradiente da temperatura AqC nível 3 excedido	O aumento máximo da temperatura do permutador de calor foi ultrapassado: • Sem fluxo ou fluxo insuficiente: - Verificar a circulação (direção, bomba, válvulas) - Verifique a pressão da água - Verificar a limpeza do permutador de calor - Verifique se o sistema de aquecimento central foi corretamente purgado para remover o ar • Erro da sonda: - Verificar se as sondas estão a funcionar corretamente - Verificar se a sonda foi instalada corretamente
H.01.09	Pressóstato do gás	Pressóstato do gás	Pressão do gás demasiado baixa: • Sem fluxo ou fluxo insuficiente: - Certifique-se de que a válvula de gás está totalmente aberta - Verificar a pressão do gás fornecido - Se existir um filtro de gás: Certifique-se de que o filtro está limpo • Definição errada no pressostato do gás: - Certifique-se de que o interruptor foi instalado corretamente - Substitua o interruptor, se necessário

Código	Texto no ecrã	Descrição	Solução
H.01.13	Temp Perm.Calor Máx.	A temperatura do permutador de calor excedeu o valor máximo de funcionamento	Temperatura máxima do permutador térmico ultrapassada: • Verifique a circulação (direção, bomba, válvulas). • Verifique a pressão da água. • Verifique se os sensores estão a funcionar corretamente. • Verificar se a sonda foi instalada corretamente. • Verifique a limpeza no permutador de calor. • Verifique se o sistema de aquecimento central foi corretamente purgado para remover o ar.
H.01.14	TIda Máx	Temperatura de ida excedeu valor máximo de operação	Sonda da temperatura de ida acima do intervalo normal: • Má ligação: verifique a cablagem e os conectores • Sem fluxo ou fluxo insuficiente: - Verificar a circulação (direção, bomba, válvulas) - Verifique a pressão da água - Verificar a limpeza do permutador de calor
H.01.15	Temp Fumos Máx.	A temperatura dos gases de combustão excedeu o valor máximo de funcionamento	Temperatura máxima dos fumos excedida: • Verifique o sistema de saída de fumos • Verifique o permutador de calor para se certificar de que o lado dos fumos não está entupido • Sonda avariada: substitua a sonda
H.01.21	Temp GradNível3 AQS	Máxima inclinação da temperatura AQS nível3 excedida	Se a temperatura de ida tiver subido demasiado depressa: • Verifique o fluxo (direção, bomba, válvulas) • Verifique se a bomba está a funcionar corretamente
H.01.26	Pressão do gás máx	Pressão do gás excedida	Pressão do gás demasiado elevada: • Verifique a pressão do gás fornecido • Definição errada no pressóstato do gás: - Certifique-se de que o interruptor foi instalado corretamente - Substitua o interruptor, se necessário • Nenhum pressóstato do gás disponível: - Certifique-se de que o parâmetro **GP010** está definido para **Não** (0)
H.02.00	Reinicializ em Curso	Reinicializ em Curso	Procedimento de reinicialização ativo: • Nenhuma ação
H.02.02	EsperaNºConfig	Esperando número de configuração	Erro de configuração ou número de configuração desconhecido: • Reinicialize **CN1** e **CN2**
H.02.03	Erro de Configuração	Erro de configuração	Erro de configuração ou número de configuração desconhecido: • Reinicialize **CN1** e **CN2**
H.02.04	Erro de parâmetros	Erro de parâmetros	Definições de fábrica incorretas: • Parâmetros estão incorretos: - Reinicie a caldeira - Reinicialize **CN1** e **CN2** - Substitua a placa eletrónica CU-GH
H.02.05	CSU CU incompatível	CSU não corresponde ao tipo CU	Erro de configuração: • Reinicialize **CN1** e **CN2**

Código	Texto no ecrã	Descrição	Solução
H.02.12	Sinal Desbloqueio	Liberta entrada de sinal da unidade de controlo desde o ambiente externo do dispositivo	Tempo de espera pelo sinal de desbloqueio expirado: • Causa externa: remover causa externa • Parâmetro incorreto definido: verifique os parâmetros • Má ligação: verifique a ligação
H.02.91	AqC bloqueado	Pedido de aquecimento AqC bloqueado pela entrada multifuncional	A entrada de bloqueio (Bloquear AqC) está ativa. • Se o código de erro não deve ser apresentado: Certifique-se de que **Apresentar erro** está definido para **Não** (0).
H.02.92	AQS bloqueada	Pedido de aquecimento AQS bloqueado pela entrada multifuncional	A entrada de bloqueio (Bloquear AQS) está ativa. • Se o código de erro não deve ser apresentado: Certifique-se de que **Apresentar erro** está definido para **Não** (0).
H.02.93	AqC e AQS bloqueados	Os pedidos de aquecimento AqC e AQS estão bloqueados pela entrada multifuncional	A entrada de bloqueio (Bloquear AqC+AQS) está ativa. • Se o código de erro não deve ser apresentado: Certifique-se de que **Apresentar erro** está definido para **Não** (0).
H.03.00	Erro de parâmetros	Parâmetros segurança níveis 2, 3 e 4 incorretos ou ausentes	Erro de parâmetro: núcleo de segurança • Reinicie a caldeira • Substitua o CU-GH
H.03.01	ErroDadosUnCtrlP/CVG	Dados inválidos da unidade de controlo para o controlo da válvula de gás	Erro de comunicação com CU-GH: • Reinicie a caldeira
H.03.02	DetetadPerdaChama	Valor medido da corrente ionização abaixo do limite	Desaparecimento da chama durante o funcionamento: • Não há corrente de ionização: - Purgar o abastecimento de gás para remover o ar - Verificar se a válvula do gás está completamente aberta - Verificar a pressão do gás fornecido - Verificar o funcionamento e regulação do sistema de gás - Verifique se a entrada de fornecimento de ar e as condutas da saída de fumos estão desobstruídas - Verificar se não há recirculação de fumos
H.03.05	Bloqueio interno	Ocorrência de bloqueio interno do controlo da válvula de gás	Erro no núcleo de segurança: • Reinicie a caldeira • Substitua o CU-GH
H.03.07	Erro de parâmetros	Conjunto de parâmetros não correspondente detetado (tipo P)	-
H.03.09	Tensão da rede baixa	A tensão de alimentação é inferior ao valor de funcionamento mínimo	-
H.08.07	Erro bomba LIN 1	Erro de funcionamento bomba LIN 1	-
H.08.08	Encrav bomba LIN 1	Erro de encravamento do funcionamento da bomba LIN 1	-
H.08.09	Comunic bomba LIN 1	Perda de comunicação da bomba LIN 1 por falha de comunicação com o bus master (dispositivos BDR)	-

7.1.4 Bloqueio permanente

Sep.34 Códigos de bloqueio

Código	Texto no ecrã	Descrição	Solução
E.00.04	Sonda TRet Aberta	Sonda temperatura retorno retirada ou mede temperatura inferior ao limite	Sonda da temperatura de retorno aberta: • Má ligação: verifique a cablagem e os conectores • Sonda instalada incorretamente: verifique se a sonda foi instalada corretamente • Sonda avariada: substitua a sonda
E.00.05	Sonda TRet Fechada	Sonda temperatura retorno em curto-circuito ou mede temperatura superior ao limite	Sonda de temperatura de retorno em curto-circuito: • Má ligação: verifique a cablagem e os conectores • Sonda instalada incorretamente: verifique se a sonda foi instalada corretamente • Sonda avariada: substitua a sonda
E.00.06	Sonda TRet Falta	Sensor temperatura retorno esperado mas não detetado	Sem ligação à sonda de retorno da temperatura: • Má ligação: verifique a cablagem e os conectores. • Avaria na sonda: substitua a sonda
E.00.08	SondaTPermCal Aberta	Sonda de temperatura do permutador de calor removida ou mede temperatura inferior ao limite	Sonda da temperatura do permutador de calor aberta: • Má ligação: verifique a cablagem e os conectores. • Sonda incorretamente instalada: verifique se a sonda foi instalada corretamente. • Avaria na sonda: substitua a sonda.
E.00.09	SondaTPermCal Fechad	Sonda de temperatura do permutador térmico em curto-circuito ou mede temperatura superior ao limite	Sonda da temperatura do permutador de calor em curto-circuito: • Má ligação: verifique a cablagem e os conectores. • Sonda incorretamente instalada: verifique se a sonda foi instalada corretamente. • Avaria na sonda: substitua a sonda.
E.00.16	Sonda temp AQS Abert	Sonda temperatura depósito AQS retirado ou mede temperatura inferior ao limite	Sonda do acumulador aberta: • Má ligação: verifique a cablagem e os conectores • Sonda avariada: substitua a sonda
E.00.17	Sond temp AQS Fechad	Sonda temperatura depósito AQS em curto-circuito ou mede temperatura superior ao limite	Sonda do acumulador em curto-circuito: • Má ligação: verifique a cablagem e os conectores • Sonda avariada: substitua a sonda
E.00.18	Sonda temp AQS Falta	Sensor temperatura depósito AQS esperado mas não detetado	-
E.00.20	SondaTempFumosAberta	Sonda de temperatura dos gases de combustão removida ou mede temperatura inferior ao limite	Circuito aberto na sonda de fumos: • Má ligação: verifique a cablagem e os conectores. • Sonda incorretamente instalada: verifique se a sonda foi instalada corretamente. • Avaria na sonda: substitua a sonda.
E.00.21	SondaTempFumosFechad	Sonda de temperatura dos gases de combustão em curto-circuito ou mede temperatura superior ao limite	Sonda de fumos em curto-circuito: • Má ligação: verifique a cablagem e os conectores. • Sonda incorretamente instalada: verifique se a sonda foi instalada corretamente. • Avaria na sonda: substitua a sonda.

Código	Texto no ecrã	Descrição	Solução
E.01.04	ErrPerdaChama5x	Ocorreu erro de perda de chama inesperada pela 5ª vez	A perda de chama ocorre 5 vezes: • Purgar o abastecimento de gás para remover o ar • Verificar se a válvula do gás está completamente aberta • Verificar a pressão do gás fornecido • Verificar o funcionamento e regulação do sistema de gás • Verifique se a entrada de fornecimento de ar e as condutas da saída de fumos estão desobstruídas • Verificar se não há recirculação de fumos
E.01.11	VentForaLimitOper	Velocidade do ventilador excedeu os limites de operação	Erro no ventilador: • Má ligação: verifique a cablagem e os conectores. • Ventilador avariado: substitua o ventilador • O ventilador funciona quando não devia estar a funcionar: verifique se há uma corrente de ar excessiva na chaminé
E.01.12	TRet>TIda	Temperatura retorno tem valor mais alto que a temperatura ida	Ida e retorno invertidos: • Má ligação: verifique a cablagem e os conectores • Circulação de água na direção errada: verifique a circulação (direção, bomba, válvulas) • Sonda instalada incorretamente: verifique se a sonda foi instalada corretamente • Sonda avariada: verifique o valor óhmico da sonda • Sonda avariada: substitua a sonda
E.01.24	Erro de combustão	Ocorrência de vários erros de combustão em 24 horas	Corrente de ionização baixa: • Purgue o abastecimento de gás para remover o ar. • Verifique se a válvula do gás está completamente aberta. • Verificar a pressão do gás fornecido. • Verifique o funcionamento e regulação do sistema de gás. • Verifique se a entrada de admissão de ar e a saída de fumos estão desobstruídas. • Verifique se não há recirculação de fumos.
E.02.13	Entrada bloqueadora	Entrada de bloqueio da unidade de controlo desde o ambiente externo do dispositivo	Entrada bloqueadora ativa: • Causa externa: remover causa externa • Parâmetro incorreto definido: verifique os parâmetros
E.02.15	Tempo limite CSU Ext	Tempo limite CSU Externo	Tempo excedido CSU: • Má ligação: verifique a cablagem e os conectores • CSU avariada: Substitua a CSU
E.02.17	TempComCtrlVGásExced	Comunicação da unidade controlo da válvula de gás excedeu o tempo de retorno de informação	Erro de comunicação com o núcleo de segurança: • Reinicie a caldeira • Substitua o CU-GH
E.02.35	DispositSegurAusent	Dispositivo crítico de segurança desligado	Falha de comunicação • Realize uma deteção automática
E.02.47	Falha LigaçGrupoFunç	Falha Conexão Grupos Função	Grupo de funções não encontrado: • Realize uma deteção automática • Reinicie a caldeira • Substitua o CU-GH

Código	Texto no ecrã	Descrição	Solução
E.02.90	Ventilação sala	Tempo limite da ventilação na sala da caldeira. O ventilador não arrancou ou parou a tempo.	–
E.04.00	Erro de parâmetros	Parâmetros segurança nível 5 incorretos ou ausentes	Substitua o CU-GH.
E.04.01	Sonda TIda Fechada	Sonda temperatura ida em curto-circuito ou a medir temperatura superior ao limite	Sonda de temperatura de ida em curto-circuito: • Má ligação: verifique a cablagem e os conectores • Sonda instalada incorretamente: verifique se a sonda foi instalada corretamente • Sonda avariada: substitua a sonda
E.04.02	Sond TIda Aberta	Sonda temperatura ida removida ou a medir temperatura inferior ao limite	Sonda de temperatura de ida aberta: • Má ligação: verifique a cablagem e os conectores • Sonda avariada: substitua a sonda
E.04.03	TIda>LimitSeguranç	Valor medido da temperatura ida superior ao limite segurança	Sem fluxo ou fluxo insuficiente: • Verificar a circulação (direção, bomba, válvulas) • Verifique a pressão da água • Verificar a limpeza do permutador de calor
E.04.04	Sonda TFumos Fechada	Sonda temperatura produtos combustão em curto-circuito ou a medir temperatura superior ao limite	Sonda de temperatura dos fumos em curto-circuito: • Má ligação: verifique a cablagem e os conectores • Sonda instalada incorretamente: verifique se a sonda foi instalada corretamente • Sonda avariada: substitua a sonda
E.04.05	Sonda TFumos Aberta	Sonda temperatura produtos combustão removida ou a medir temperatura inferior ao limite	Sonda de temperatura dos fumos aberta: • Má ligação: verifique a cablagem e os conectores • Sonda instalada incorretamente: verifique se a sonda foi instalada corretamente • Sonda avariada: substitua a sonda
E.04.06	TFumos>LimitSeguranç	Valor medido da temperatura produtos combustão superior ao limite	-
E.04.07	Sonda TIda	Detetado desvio entre sonda ida 1 e sonda ida 2	Desvio da sonda da temperatura de ida: • Má ligação: verifique a ligação • Sonda avariada: substitua a sonda
E.04.08	EntradSeguançAberta	Entrada segurança aberta	Interruptor de pressão de ar diferencial ativado: • Má ligação: verifique a cablagem e os conectores • A pressão na conduta dos fumos é ou era demasiado elevada: - Válvula antirretorno não abre - Sifão bloqueado ou vazio - Verifique se a entrada de fornecimento de ar e as condutas da saída de fumos estão desobstruídas - Verifique a limpeza do permutador de calor
E.04.09	Sondas TFumos	Detetado desvio entre sondas produtos combustão 1 e 2	Desvio na sonda de temperatura dos fumos: • Má ligação: verifique a ligação • Sonda avariada: substitua a sonda

Código	Texto no ecrã	Descrição	Solução
E.04.10	Arranq s/sucesso	Detetados 5 arranques queimador sem sucesso	Cinco falhas de arranque do queimador: • Ausência de faísca de ignição: - Verifique a cablagem entre CU-GH e o transformador de ignição - Verificar o elétrodo de ionização/ignição - Verifique a ligação à massa/terra - Verifique o estado da tampa do queimador - Verificar a ligação à terra - Substitua o CU-GH • Existência de faísca de ignição sem chama: - Purgue as condutas de gás para remover o ar - Verifique se a entrada de fornecimento de ar e as condutas da saída de fumos estão desobstruídas - Verificar se a válvula do gás está completamente aberta - Verificar a pressão do gás fornecido - Verificar o funcionamento e regulação do sistema de gás - Verifique a cablagem no sistema de gás - Substitua o CU-GH • Chama existente, mas a ionização falhou ou é inadequada: - Verificar se a válvula do gás está completamente aberta - Verificar a pressão do gás fornecido - Verificar o elétrodo de ionização/ignição - Verifique a ligação à terra - Verifique a cablagem do elétrodo de ionização/ignição.
E.04.12	DetetadChamParasita	Detetada chama parasita antes do arranque do queimador	Chama parasita: • O queimador permanece incandescente: Regular o O_2 • Corrente de ionização medida, mas não deve existir chama: verifique o elétrodo de ionização/ignição • Válvula do gás avariada: substitua a válvula do gás • Transformador de ignição avariado: substitua o transformador de ignição
E.04.13	VelVent>LimNormOper	Velocidade do ventilador excedeu os limites de operação	Erro no ventilador: • Má ligação: verifique a cablagem e os conectores. • O ventilador funciona quando não devia estar a funcionar: verifique se há uma corrente de ar excessiva na chaminé • Ventilador avariado: substitua o ventilador
E.04.15	Conduta Fumos Bloq	A conduta de fumo está bloqueada	Saída de fumos está bloqueada: • Verifique se a saída de fumos está bloqueada • Reinicie a caldeira
E.04.17	Erro Control.Vál.Gás	Controlador p/válvula gás está avariado	Sistema de gás avariado: • Má ligação: verifique a cablagem e os conectores • Sistema de gás avariado: Substitua o sistema de gás
E.04.18	Erro TIda Mín	A temperatura de ida é inferior ao mínimo definido pelo parâmetro CVG	-
E.04.23	Erro Interno GVC	Bloqueio c/ rearme interno do controlo da válvula de gás	• Reinicie a caldeira • Substitua o CU-GH

Código	Texto no ecrã	Descrição	Solução
E.04.29	Reinic excedidas	Número máximo de segurança de reinicializações excedido	-
E.04.44	Pressão do gás	O pressóstato do gás está aberto	–
E.04.254	Desconhecido	Desconhecido	Erro desconhecido: • Substitua a PCB.

7.2 Histórico de erros

O painel de controlo tem um histórico de erros que guarda os últimos 32 erros. São guardados detalhes específicos para cada erro; por exemplo:

- Estado
- Subestado
- Temperatura de ida
- Temperatura de retorno

Estes detalhes e outros podem contribuir para a solução do erro.

7.2.1 Visualizar e apagar a memória de erros

Pode visualizar a memória de erros no painel de controlo. Diagnósticos do momento em que o erro ocorreu são guardados com os códigos de erro. Estão incluídos o tempo de atividade, estado, subestado e parâmetros, contadores e sinais. O histórico de erros também pode ser apagado.

▶▶ Menu principal > **Instalador** > **Histórico de erros**

Utilize o botão giratório para navegar.
Utilize o botão ⊙ para confirmar a sua seleção.

1. Prima o botão de menu ≡ para aceder ao menu principal.
2. Navegue para o menu **Instalador** .
   Utilize o código **0012** para ativar o acesso de instalador.
3. Selecione **Histórico de erros**
4. Selecione o erro pretendido.
5. Para limpar a memória de erros, prima e mantenha premido o botão de selecionar ⊙ .

Fig.53 Lista de histórico de erros

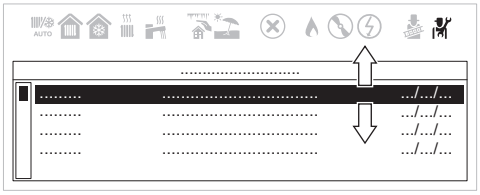

AD-3002327-01

8 Características técnicas

8.1 Esquema elétrico

Fig.54 Esquema elétrico para os tipos de caldeira 35 F - 50 F - 70 F

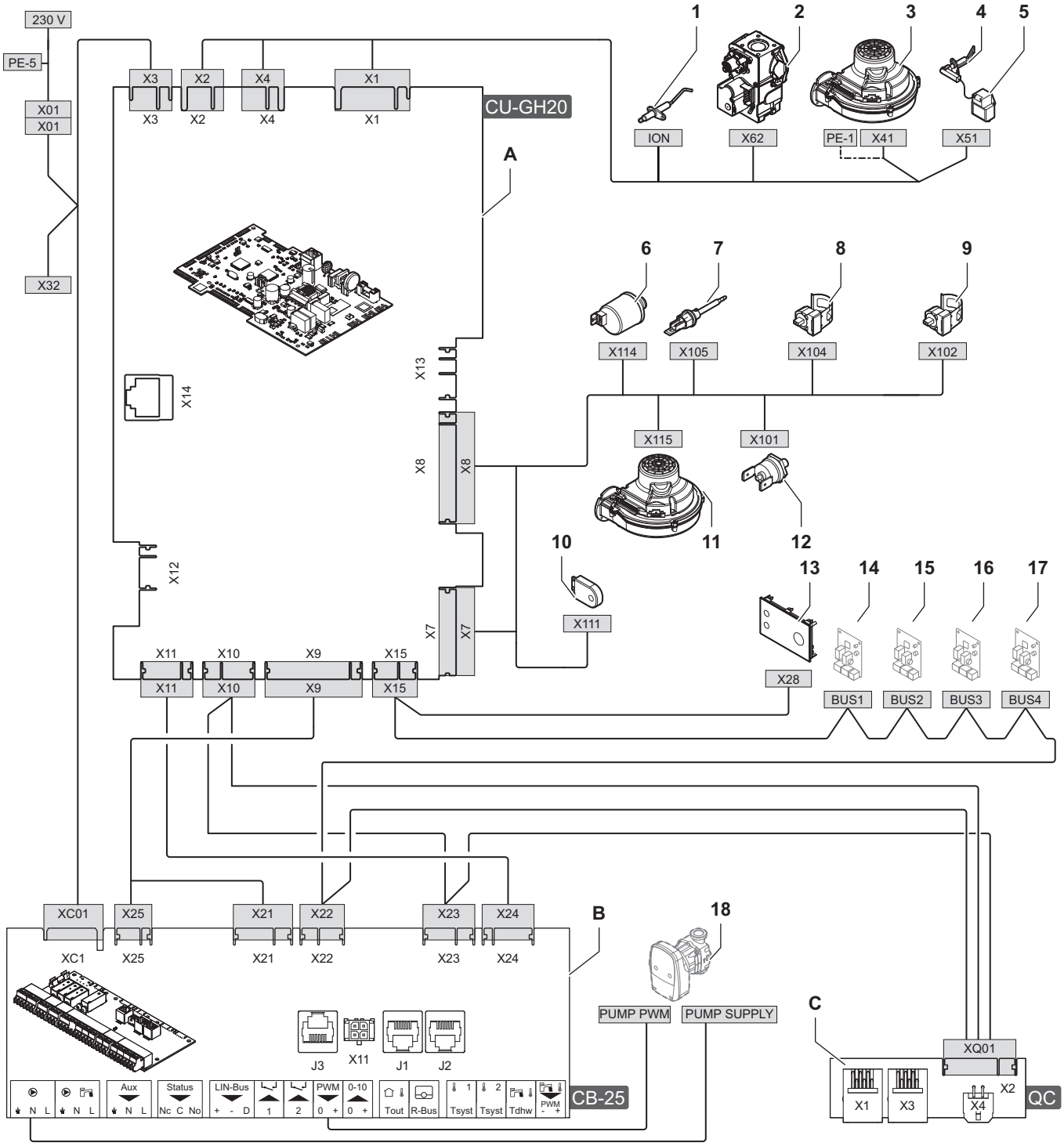

A Unidade de controlo - CU-GH20
B Placa de ligação - CB-25
C Placa de ligação rápida - Quick connect
1 Elétrodo de ionização
2 Válvula de controlo de gás
3 Fonte de alimentação do ventilador
4 Elétrodo de ignição
5 Transformador de ignição
6 Sensor de pressão da água
7 Sensor da temperatura dos fumos
8 Sensor da temperatura de ida
9 Sensor da temperatura de retorno
10 Memória USB (CSU)
11 Sinal PWM do ventilador
12 Comutador térmico
13 Painel de controlo (HMI)

14 Ligação CAN para placa eletrónica de expansão
15 Ligação CAN para placa eletrónica de expansão
16 Ligação CAN para placa eletrónica de expansão
17 Ligação CAN para placa eletrónica de expansão
18 Bomba da caldeira

Manual original - © Direitos de autor

Todas as informações técnicas, contidas nas presentes instruções, bem como os desenhos e esquemas elétricos são nossa propriedade e não podem ser reproduzidos sem a nossa autorização prévia por escrito. Sujeito a modificações.

902 89 80 00 / 918 87 28 96

www.baxi.es

informacion@baxi.es

Avda Parc Logístic, 22-26
08040 Barcelona

217 981 200

www.baxi.pt

info.pt@baxi.pt

Campo Grande, 35-10ºD - Apartado 52287
1721-501 Lisboa

BDR THERMEA GROUP

7878000 - v.04 - 11062025

7878000