Product Datablad & Ontwerphandleiding

Mercuria Ace & Eria Tower Ace (S)

R32 split

Warmtepompen die passen bij het bouwen van nu.

Passend voor
iedere situatie!

Nieuwe generatie warmtepompen.

Slimmer, makkelijker in onderhoud
Beproefde technologie

Met de Mercuria Ace en Eria Tower Ace (S) R32 split-warmtepompen brengt Remeha haar vernieuwde generatie warmtepompen naar de markt. Met deze update zijn de warmtepompen niet alleen technisch aanzienlijk verbeterd, maar ook een stuk gebruiksvriendelijker en makkelijker in onderhoud. Bovendien scoort de nieuwe Eria Tower Ace S zeer sterk in de prestatieberekening voor de BENG. Met deze nieuwe generatie warmtepompen heeft de afnemer in zowel de nieuwbouw als ook in de renovatiemarkt een aantal sterk presterende troeven in handen.

Deze nieuwe R32 familie warmtepompen bestaat uit een buiten- en een binnenunit. De buitenunit onttrekt warmte uit de buitenlucht die de binnenunit vervolgens gebruikt om een woning te verwarmen. Hierdoor is er geen bodemenergiesysteem nodig. Dit systeem werkt tot een buitentemperatuur van -20°C.

Hybride opstelling en combinaties met andere systemen

De warmtepomp kan gecombineerd worden met een reeks van verschillende warmteafgifte-systemen, van vloerverwarming, ventilator-convectoren tot lage temperatuur radiatoren. De warmtepomp kan de woning bovendien voorzien van warm tapwater. Voor een aangenaam binnenklimaat kunnen de warmtepompen in de zomer in koelbedrijf worden gezet. Naast de volledig elektrische variant is de Mercuria Ace ook beschikbaar als hybride warmtepomp. In dit geval wordt de warmtepomp gekoppeld met een andere warmte opwekker zoals een cv-ketel.

Geoptimaliseerd ontwerp

De R32 lucht/water warmtepompen zijn geschikt voor zowel de nieuwbouw als de renovatie van bestaande bouw. Door een geoptimaliseerd ontwerp zijn de Mercuria Ace en Eria Tower Ace compact en kunnen ze vrijwel overal geplaatst worden. Tevens kan de Mercuria Ace met een extern boilervat worden geleverd. De Eria Tower Ace wordt standaard met een intern boilervat geleverd.

UNIEK! Prefab installatie frame

De geheel nieuwe Eria Tower Ace S is een smalle en hoge combi-warmtepomp met een netto tapwater voorraad van 190 liter. Door de smalle afmeting past de Eria Tower Ace S in een keukenkast. Deze warmtepomp wordt met behulp van een slim prefab installatie frame gemonteerd in de woning. Alle leidingen kunnen op voorhand aan het prefab installatie frame worden gekoppeld, daarna wordt de binnenunit over het frame gerold en kunnen de leidingen eenvoudig vanaf de voorzijde bevestigd worden aan de warmtepomp. De geïntegreerde cv-vulkraan, condensopvangbak, cv-overstortbeveiling en tapwater drukbeveiliging maken de installatie helemaal eenvoudig.

De nieuwe R32 familie is het resultaat van jaren-lange ervaring op het gebied van het ontwikkelen en produceren van warmtepompen. Dat is goed terug te zien in de prestaties en rendementen. De Mercuria Ace, Eria Tower Ace en de Eria Tower Ace S behoren tot de meest efficiënte lucht/water warmtepompen beschikbaar op de markt en hebben een ongeëvenaarde prijs-kwaliteit-verhouding.

Mercuria Ace

Eria Tower Ace

Beproefde technologie

Met meer dan 130.000 geproduceerde en verkochte warmtepompen in de BDR Thermea groep sinds 2006, biedt Remeha een hoogwaardige en betrouwbare range warmtepompen voor de huishoudelijke en klein zakelijke markt. Met de opgedane ervaring en kennis garandeert Remeha optimale service en ondersteuning voor deze all-electric warmtepompen.

Daarnaast biedt Remeha trainingen aan om installateurs voor te bereiden op het installeren van warmtepompsystemen.

Kijk voor het aanbod op **mijn.remeha.nl/service/trainingen**.

Eria Tower Ace S

Installatie frame

Buitenunit

Winstpunten Mercuria Ace & Eria Tower Ace (S) R32.

- Vermogensklasse van 4,5 kW, 6 kW en 8 kW
- R32 koudemiddel met laag GWP
- Modulerend
- Werkt bij buitentemperaturen tot -20°C
- Behoud van vermogen bij lage temperaturen
- Tapwater tot 60°C met warmtepomp
- Koelen tot 7°C aanvoertemperatuur
- Eenvoudig in onderhoud
- Scherp geprijsd
- Met weersafhankelijke regeling
- Standaard geïntegreerde koeling (Vochtigheidsdetectie set nodig voor niet condenserend koelen)
- Optioneel twee zone-regeling
- Werkt optioneel samen met slimme eTwist thermostaat
- Smart grid ready en PV ready
- Ingebouwd expansievat van 8l (Mercuria Ace, Eria Tower Ace) of 12l (Eria Tower Ace S)
- Beproefd systeem
- Geïntegreerd geëmailleerd stalen boilervat van netto 177 of 190 liter voorzien van titanium anode (TAS)
- Optioneel extern RVS boilervat van netto 181 liter of 283 liter i.c.m. Mercuria Ace
- Ingebouwde CV-vulkraan (Eria Tower Ace S)

Prijslijst, technische manuals en handleidingen zijn te downloaden op **remeha.nl/duurzaam-ontwikkelen**

Inhoud.

Inleiding **2**

Winstpunten **3**

Aandachtspunten voor installatie **6**
Opstelling buitenunit 6
Aandachtspunten locatie buitenunit 6
Plaatsing buitenunit 7
Afmetingen en aansluitingen Mercuria Ace E 8
Afmetingen en aansluitingen Mercuria Ace Hy 9
Afmetingen en aansluitingen Eria Tower Ace 10
Afmetingen en aansluitingen Eria Tower Ace S 11

Buitenunit **12**

Afmetingen technische ruimte binnenunits **13**

Remeha Mercuria Ace systeemconcepten **14**
Remeha Mercuria Ace met (hydraulische) back-up voor verwarming 14
Remeha Mercuria Ace met (elektrische) back-up voor verwarming en tapwater 15

Remeha Eria Tower Ace systeemconcepten **16**
Remeha Eria Tower Ace voor verwarming en tapwater (standaard) 16
Remeha Eria Tower Ace voor verwarming met 2 zone-kit en tapwater 17

Remeha Eria Tower Ace S systeemconcepten **18**
Remeha Eria Tower Ace S voor verwarming en tapwater (standaard) 18
Remeha Eria Tower Ace S voor verwarming met 2 zone-kit en tapwater 19

Elektrische aansluitschema's **20**
Remeha Mercuria Ace 20
Remeha Eria Tower Ace (S) 20

Technische specificaties R32 buitenunits **21**

Technische specificaties Mercuria Ace E/H **22**

Technische specificaties Eria Tower Ace **23**

Technische specificaties Eria Tower Ace S **24**

Boilervaten **25**
Extern RVS boilervat 200 liter (staand model) 25
Extern RVS boilervat 300 liter (staand model) 25

Buffervaten **26**
Remeha buffervat 25, 50 en 80 liter (hangend model) 26
Remeha buffervat 150 liter (hangend model) 27

Contact **28**

Aandachtspunten voor installatie.

Opstelling buitenunit

De buitenunit heeft (veel) verse lucht nodig om te kunnen functioneren. Plaats de buitenunit uitsluitend in de buitenlucht en in een open ruimte. Houd hierbij rekening met de minimale vrije installatieruimte. Raadpleeg de installatiehandleiding voor gedetailleerde instructies alvorens de unit aan te sluiten.

Houd er rekening mee dat wanneer de buitenunit wordt blootgesteld aan industriële of maritieme atmosfeer er een kans is dat er schade of roestvorming aan de buitenunit optreedt, dit valt buiten de garantie.

Aandachtspunten locatie buitenunit

- Zorg voor een goede trillingvrije opstelling
- Voorkom geluids- of ventilatiehinder naar de directe omgeving
- Bevestig de buitenunit met gespecialiseerde materialen voor buitenunits (zoals de gevelmontagesets)
- Voorkom plaatsing op of aan constructies die het geluid eenvoudig verder kunnen transporteren. Gebruik indien nodig gespecialiseerde demping (zoals bij houten draagconstructies)
- Let op de voorgeschreven ruimte rond de buitenunit
- De buitenunit moet veilig en gemakkelijk te bereiken zijn voor onderhoud
- Minimale leidinglengte van 5 meter tussen binnen- en buitenunit
- Maximale leidinglengte van 30 meter tussen binnen- en buitenunit
- Gebruik bochten met een straal van minimaal 100 tot 150 mm
- Zorg voor de juiste vorstvrije afvoer van het vrijkomende condenswater (zie installatie instructie).

Eigenschappen koudemiddelleiding	AWHP 4.5 MR	AWHP 6 MR	AWHP 8 MR
Min./max. leidinglengte	5 - 30 m	5 - 30 m	5 - 30 m
Maximaal hoogteverschil	30 m	30 m	30 m
Koudemiddel bijvullen vanaf	10 m	10 m	10m
Maximum aantal 90° bochten	10	10	10
Bijvullen extra koudemiddel 10 tot 30 meter	20 gr/extra m	20 gr/extra m	20 gr/extra m

Plaatsing buitenunit

In het rood de minimaal aan te houden afstanden bij plaatsing van de split buitenunit.

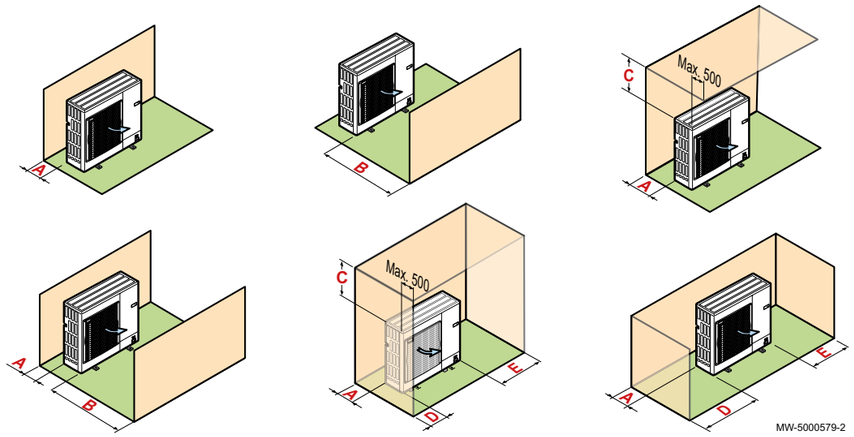

Buitenunit	Eenheid	A	B	C	D	E
AWHP 4.5 MR	mm	100	500	500	100	350
AWHP 6 MR	mm	100	500	500	100	350
AWHP 8 MR	mm	100	500	500	100	350

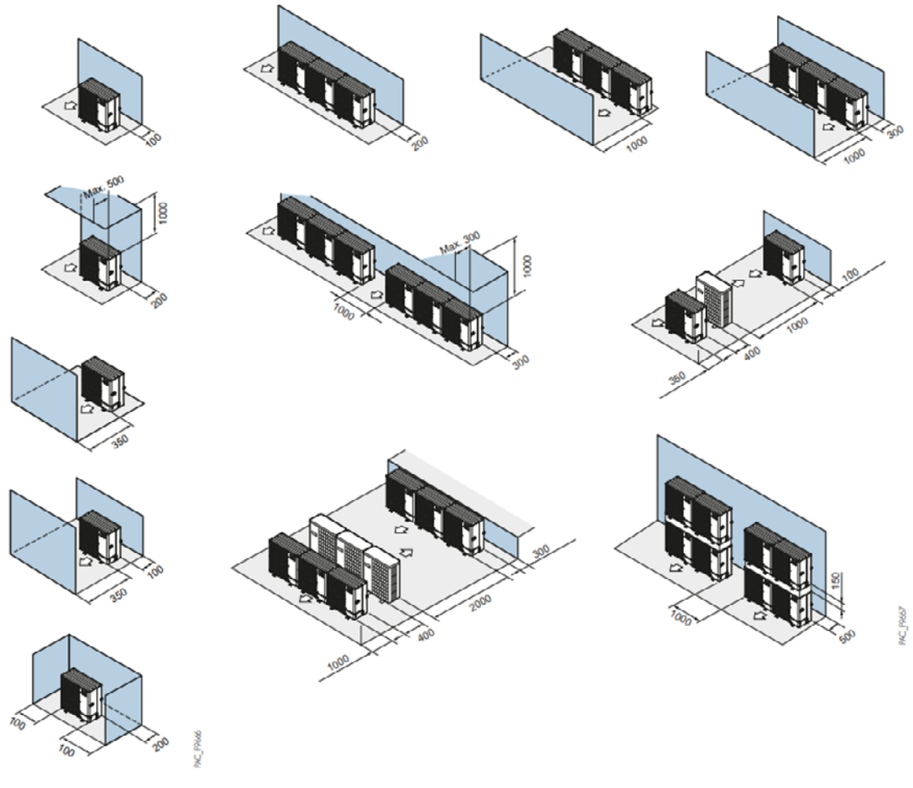

Afmetingen en aansluitingen Mercuria Ace E met (elektrische) backup

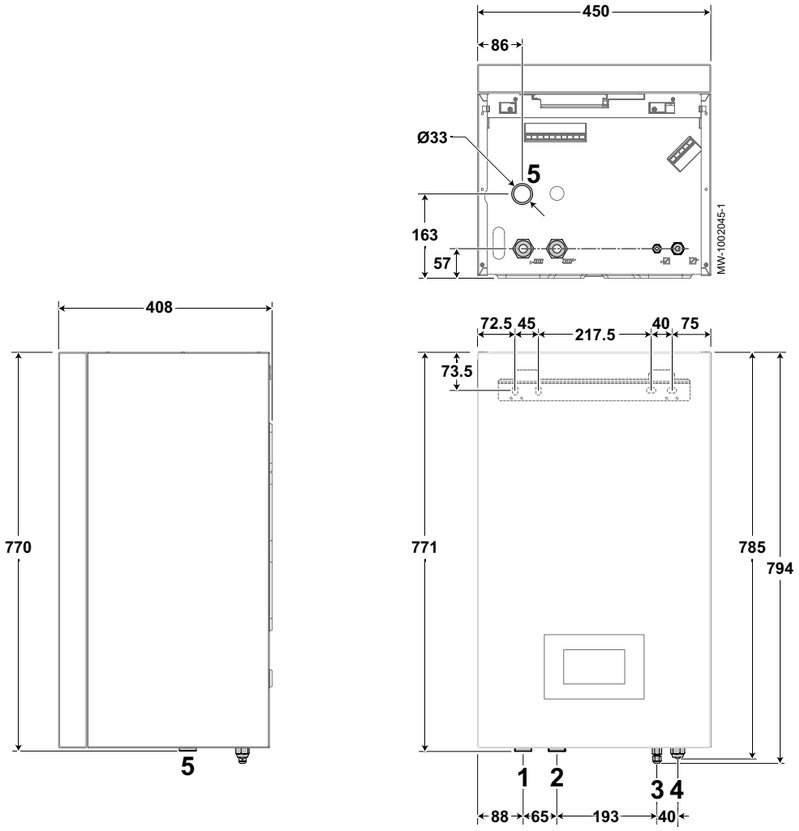

1 Verwarmingscircuit vertrek G 1"
2 Verwarmingscircuit retour G 1"
3 1/4" koudemiddelverbinding - vloeistofleiding
4 1/2" koudemiddelverbinding - gasleiding
5 Opening van condensafvoer

Afmetingen en aansluitingen Mercuria Ace Hy / met (hydraulische) backup

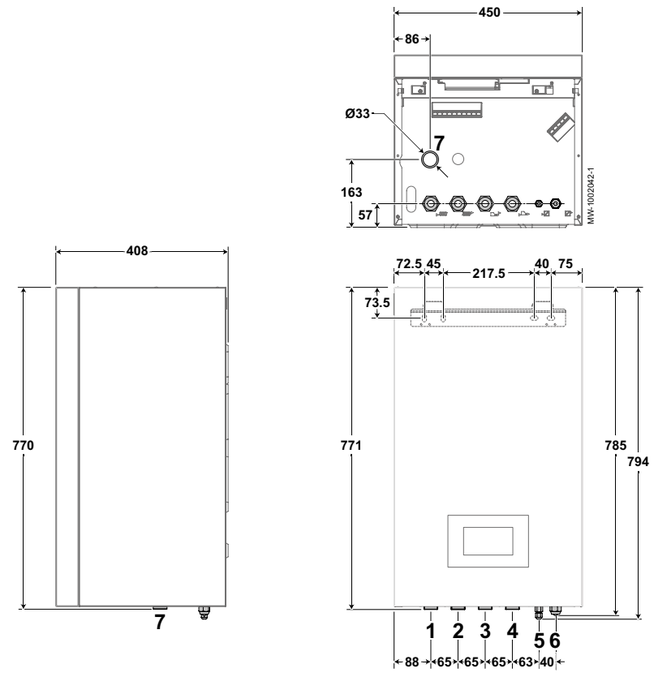

1 Verwarmingscircuit vertrek G 1"
2 Verwarmingscircuit retour G 1"
3 Aansluiting voor aanvoer van back-upketel G 1"
4 Aansluiting voor retour van back-upketel G 1"
5 1/4" koudemiddelverbinding - vloeistofleiding
6 1/2" koudemiddelverbinding - gasleiding
7 Opening van condensafvoer

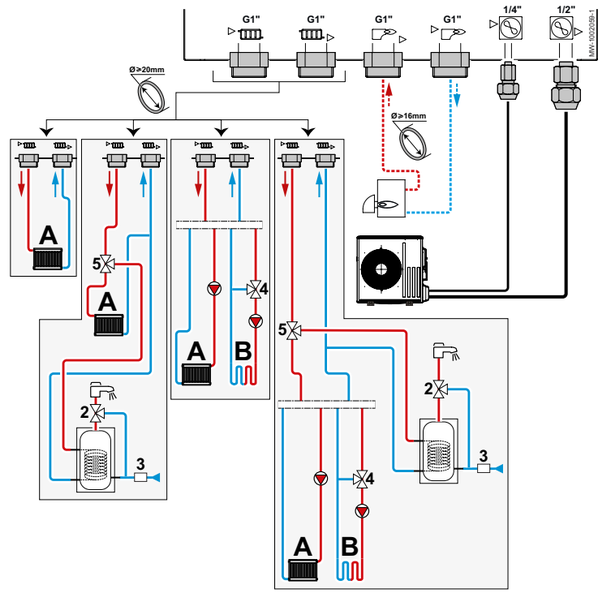

A Direct verwarmingscircuit
B Tweede verwarmingscircuit met mengklep
2 Thermostatische mengkraan
3 Veiligheidsgroep
5 Mengklep
6 Verdeelklep

Afmetingen en aansluitingen Eria Tower Ace

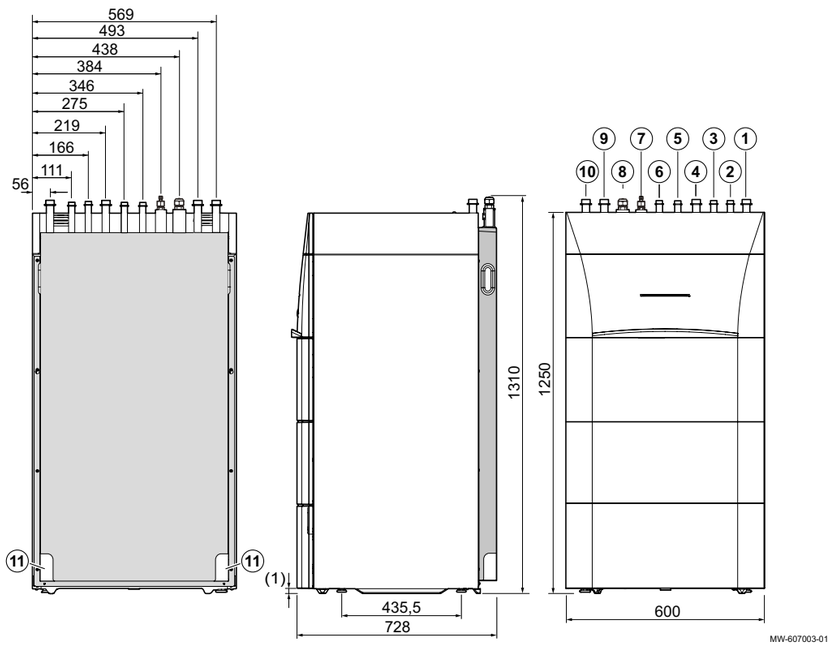

1 Aanvoer circuit A
4 Retour circuit A
5 Sanitair-koudwaterinlaat G3/4”
6 Sanitair-warmwateruitlaat G3/4”
7 Koudemiddelverbinding 1/4” - vloeistofleiding
8 Koudemiddelverbinding 1/2” - gasleiding
9 Aanvoer circuit B (optioneel)
10 Circuit B retourleiding (optioneel)
11 Condensatie-afvoer
(1) Verstelbare poten

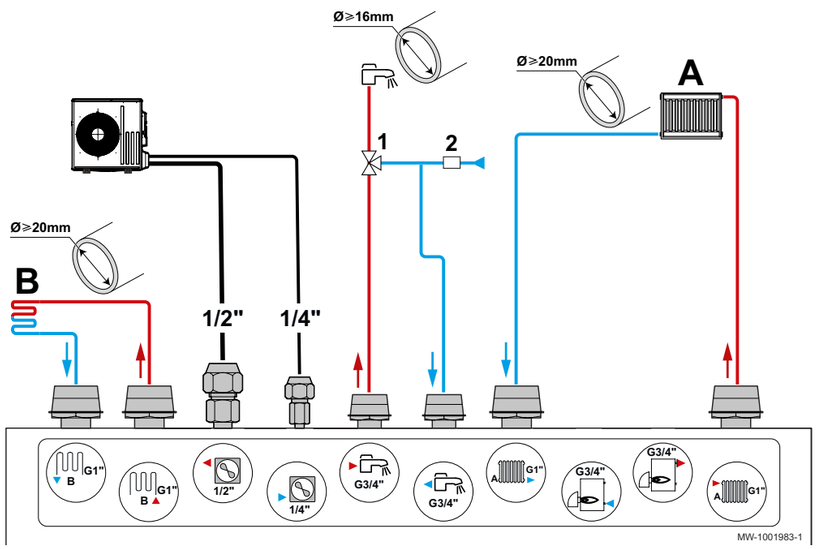

A Direct verwarmingscircuit
B Tweede verwarmingscircuit met mengklep
1 Thermostatische mengkraan
2 Veiligheidsgroep

Afmetingen en aansluitingen Eria Tower Ace S

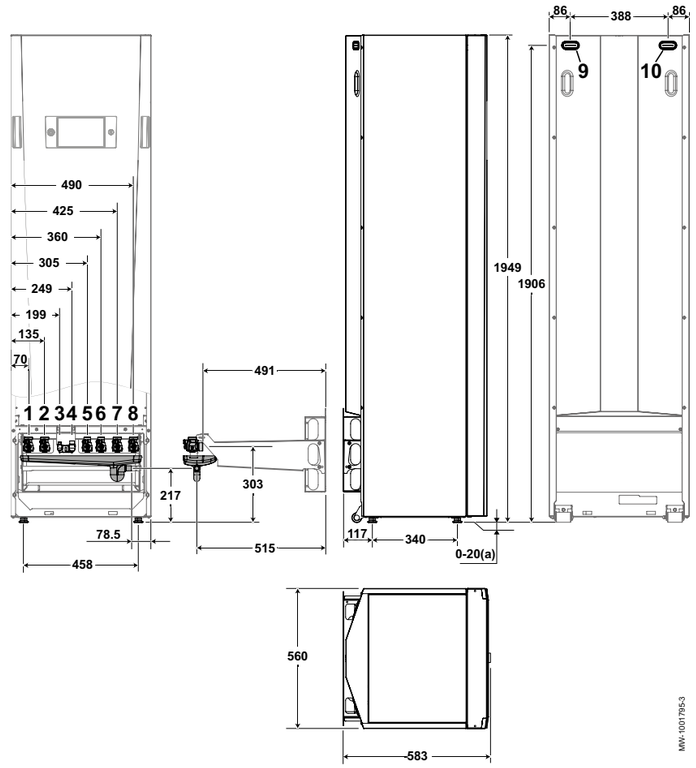

1 Systeem B Retour (in de fabriek gemonteerd of optie)
2 Systeem B stroom (in de fabriek gemonteerd of optie)
3 Koudemiddelverbinding 1/4” - vloeistofleiding
4 Koudemiddelverbinding 1/2” - gasleiding
5 Sanitair-warmwateruitgang G3/4
6 Sanitair-koudwaterinlaat G3/4”
7 Aanvoer direct verwarmingcircuit A
8 Retour direct verwarmingcircuit A
9 0-40 V sensor kabelloop
10 230 V sensor kabelloop
(a) Verstelbare poten

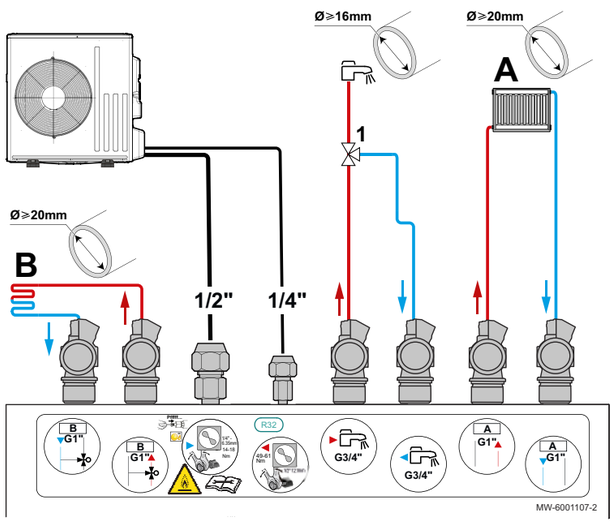

A Direct verwarmingscircuit
B Tweede verwarmingscircuit met mengklep

Buitenunit.

Voor alle types gelden dezelfde afmetingen.

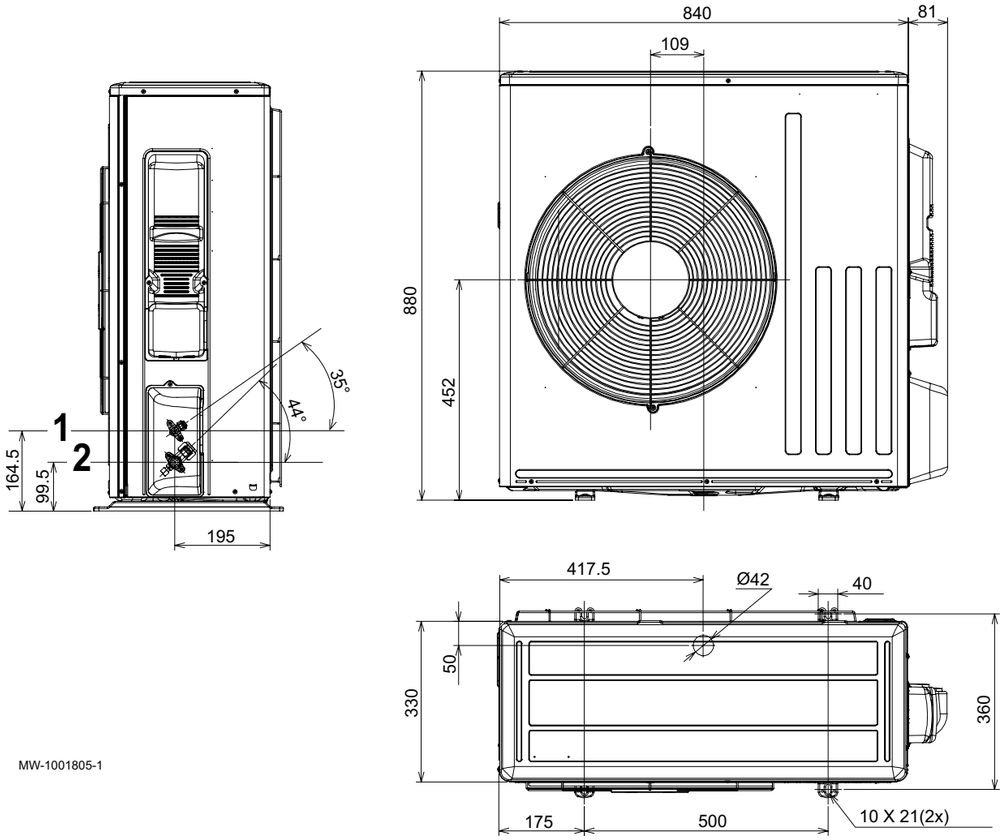

1 1/4” koudemiddelverbinding - vloeistofleiding

2 1/2” koudemiddelverbinding - gasleiding

Afmetingen technische ruimte binnenunits.

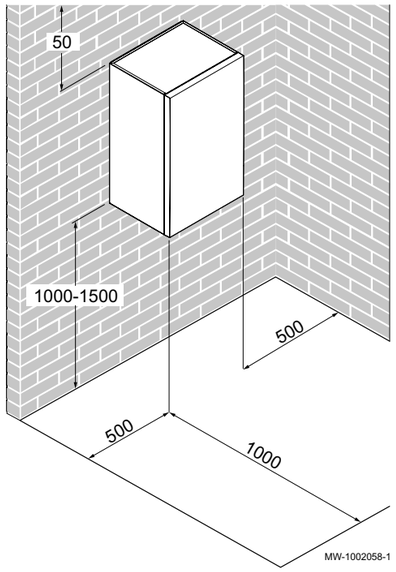

Remeha Mercuria Ace

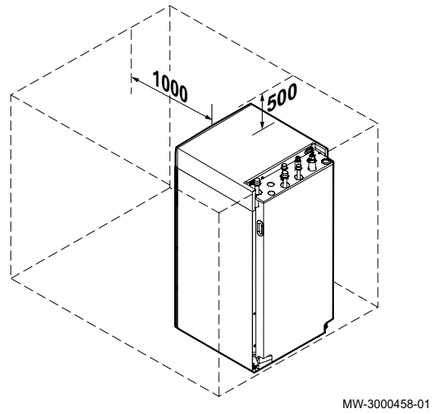

Remeha Eria Tower Ace

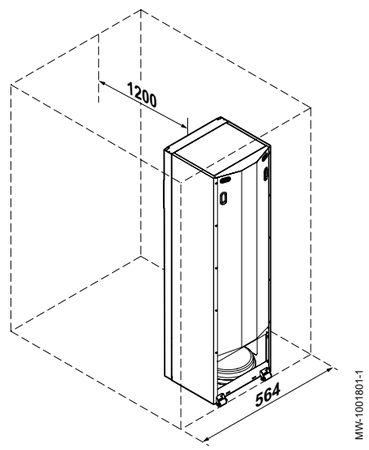

Remeha Eria Tower Ace S

Remeha Mercuria Ace
systeemconcepten.

Er zijn verschillende manieren waarop de Mercuria Ace ingezet kan worden. Hieronder zijn die opties uitgelicht.

Remeha Mercuria Ace met (hydraulische) back-up voor verwarming

De basisinstallatie waarbij de Mercuria Ace zowel ruimteverwarming als warm tapwater bereidt.

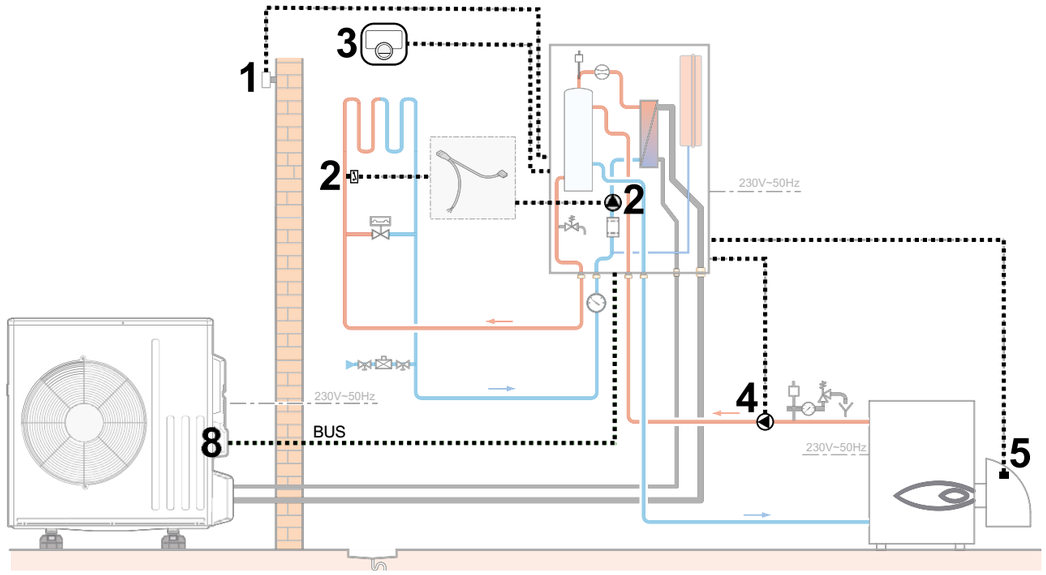

1 Buitentemperatuursensor
2 Bekabelingsset voor vloerverwarming - direct circuit
3 eTwist aangesloten thermostaat
4 Back-up ketelpomp
5 ONN/OFF contact voor de back-upketel
8 Buitenunit-busaansluiting

Aandachtspunten:

- Indien er onvoldoende vrije systeeminhoud aanwezig is, dient er een buffervat opgenomen te worden in het circuit. In de installatie-instructie staat gedetailleerd uitgelegd hoe deze kan worden opgenomen. Als vuistregel kan 5 liter vrije inhoud per kW vermogen worden aangehouden.
- Installeer een veer-belaste bypass met voldoende doorlatende capaciteit om voldoende stroming over de warmtepomp te kunnen garanderen als het afgiftesysteem afgesloten kan worden met bijvoorbeeld thermostaatkranen of een zone-regeling.
- Appendages als vulpunten, aftappunten en ontluchters staan alleen getekend indien deze aanwezig zijn in de warmtepomp zelf. Plaats waar nodig extra appendages om de juiste werking te garanderen.

Remeha Mercuria Ace met (elektrische) back-up voor verwarming en tapwater

De Mercuria Ace kan standaard ook worden ingezet voor tapwaterbereiding, in dat geval kan de Mercuria Ace worden uitgebreid met een extern losstaand boilervat voor tapwater. Voor de Mercuria Ace is een optionele tapwaterkit beschikbaar, bestaande uit een tapwaterdriewegklep (in aanvoer of retour te plaatsen) en tapwatersensor.

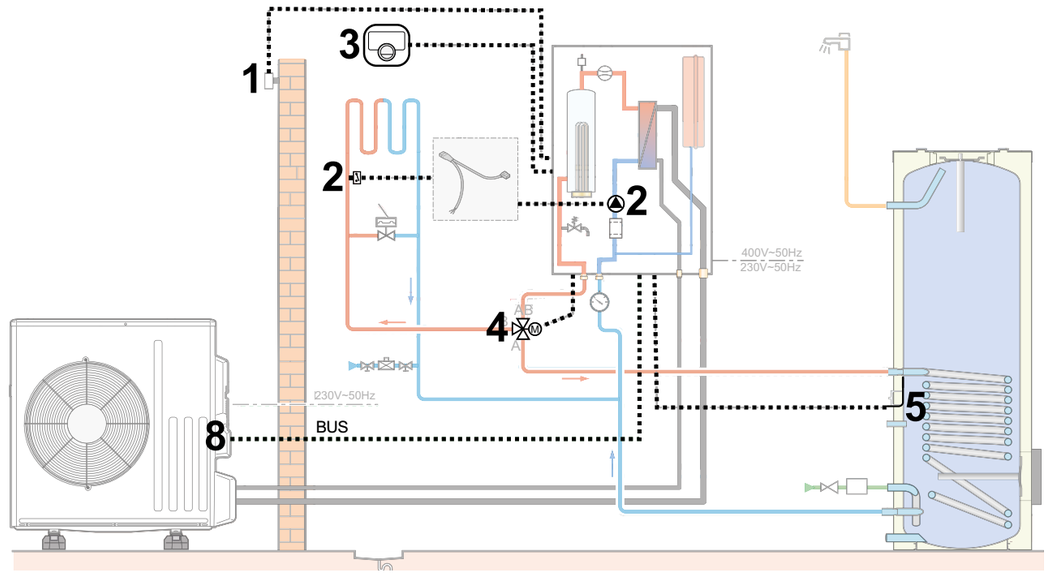

1 Buitentemperatuursensor
2 Bekabelingsset voor directe vloerverwarming
3 eTwist aangesloten thermostaat
4 Keerklep verwarming/sanitair warm water
5 Sanitair-warmwatersensor
8 Buitenunit-busaansluiting

Aandachtspunten:

- Indien er onvoldoende vrije systeeminhoud aanwezig is, dient er een buffervat opgenomen te worden in het circuit. In de installatie-instructie staat gedetailleerd uitgelegd hoe deze kan worden opgenomen. Als vuistregel kan 5 liter vrije inhoud per kW vermogen worden aangehouden.
- Installeer een veer-belaste bypass met voldoende doorlatende capaciteit om voldoende stroming over de warmtepomp te kunnen garanderen als het afgiftesysteem afgesloten kan worden met bijvoorbeeld thermostaatkranen of een zone-regeling.
- Appendages als vulpunten, aftappunten en ontluchters staan alleen getekend indien deze aanwezig zijn in de warmtepomp zelf. Plaats waar nodig extra appendages om de juiste werking te garanderen.
- Het boilervat moet voorzien zijn van een warmtepompspiraal met een spiraaloppervlak van minimaal 1,5 m^2 en een voldoende grote diameter om de minimale volumestroom van de warmtepomp te kunnen verwerken.

Remeha Eria Tower Ace
systeemconcepten.

Er zijn verschillende manieren waarop de Eria Tower Ace ingezet kan worden. Hieronder zijn die opties uitgelicht. Sommige opties kunnen met elkaar worden gecombineerd.

Remeha Eria Tower Ace voor verwarming en tapwater (standaard)

De basisinstallatie waarbij de Eria Tower Ace zowel ruimteverwarming als warm tapwater bereidt.

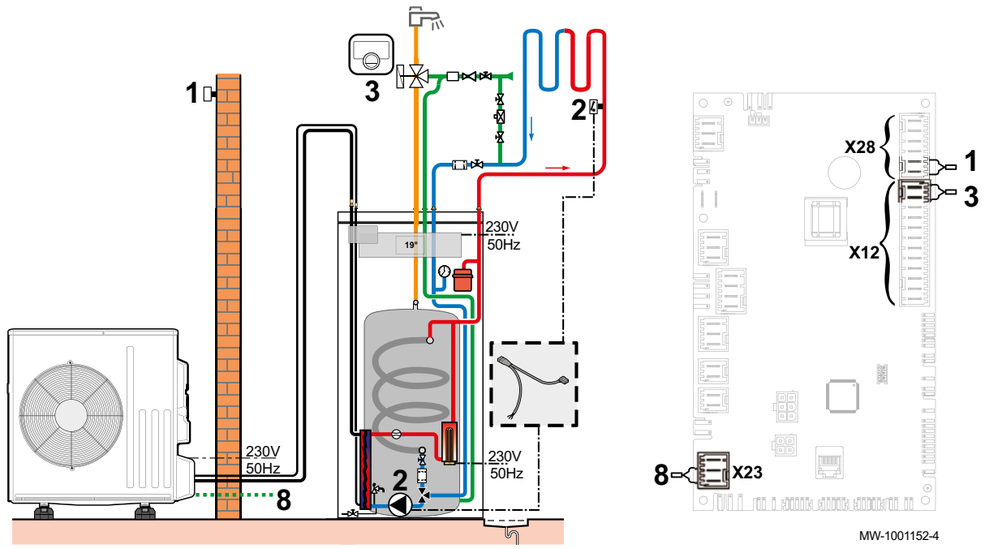

1 Buitentemperatuursensor
2 Bekabelingsset voor directe vloerverwarming
3 Thermostaat
8 Buitenunit-busaansluiting

Remeha Eria Tower Ace voor verwarming met 2 zone-kit en tapwater

Wanneer een afgiftesysteem twee temperatuurniveaus (stooklijnen) nodig heeft, kan de 2 zone-kit toegepast worden (montage bij installatie in de Eria Tower Ace). Er worden twee zones gemaakt: (1) de hoge watertemperatuurzone en (2) de lage watertemperatuur/mengzone. Wanneer zone 1 warmtevraag heeft, wordt de hoge watertemperatuur gemaakt.

Wanneer beide zones warmtevraag hebben, zal de warmtepomp ook de hoge watertemperatuur maken. In zone 2 wordt door middel van het bijmengen van retourwater, de lage temperatuur bereikt. De menging voor de mengzone vindt plaats in de warmtepomp. Wanneer alleen zone 2 vraag heeft, zal alleen de lage watertemperatuur gemaakt worden. Dit komt het rendement op jaarbasis ten goede. De tapwaterfunctie is te combineren met de 2 zone-regeling.

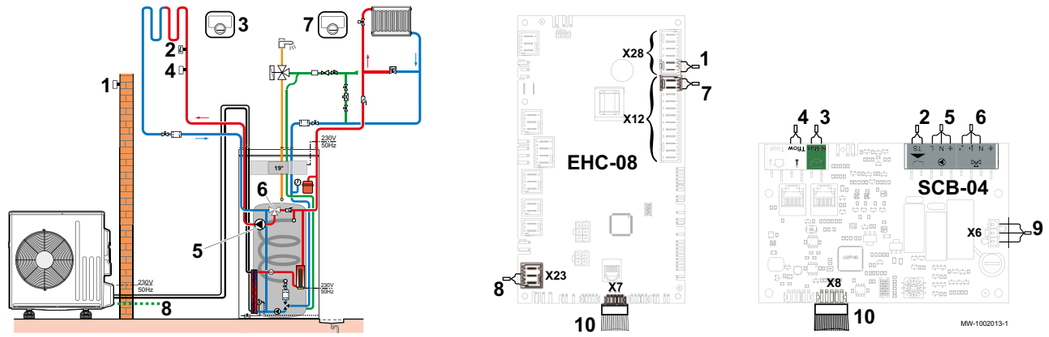

1 Buitentemperatuursensor
2 Veiligheidsthermostaat voor vloerverwarming aanvoer
3 Thermostaat van vloerverwarmingscircuit
4 Debietsensor voor de tweede circuitset
5 Pompvoeding voor de tweede circuitset
6 Driewegklep voor de tweede circuitset
7 Thermostaat voor radiatorcircuit
8 Buitenunit-busaansluiting
9 Verbinding 230 V voeding tussen de FTC2BR en de besturingsprints SCB-04
10 BUS-verbinding tussen de EHC-08 en de besturingsprints SCB-04

Aandachtspunten:

- Indien er onvoldoende vrije systeeminhoud aanwezig is, dient er een buffervat opgenomen te worden in het circuit. In de installatie-instructie staat gedetailleerd uitgelegd hoe deze kan worden opgenomen. Als vuistregel kan 5 liter vrije inhoud per kW vermogen worden aangehouden.
- Installeer een veer-belaste bypass met voldoende doorlatende capaciteit om voldoende stroming over de warmtepomp te kunnen garanderen als het afgiftesysteem afgesloten kan worden met bijvoorbeeld thermostaatkranen of een zone-regeling.
- Appendages als vulpunten, aftappunten en ontluchters staan alleen getekend indien deze aanwezig zijn in de warmtepomp zelf. Plaats waar nodig extra appendages om de juiste werking te garanderen.

Aandachtspunten:

- Indien er onvoldoende vrije systeeminhoud aanwezig is, dient er een buffervat opgenomen te worden in het circuit. In de installatie-instructie staat gedetailleerd uitgelegd hoe deze kan worden opgenomen. Als vuistregel kan 5 liter vrije inhoud per kW vermogen worden aangehouden.
- Installeer een veer-belaste bypass met voldoende doorlatende capaciteit om voldoende stroming over de warmtepomp te kunnen garanderen als het afgiftesysteem afgesloten kan worden met bijvoorbeeld thermostaatkranen of een zone-regeling.
- Appendages als vulpunten, aftappunten en ontluchters staan alleen getekend indien deze aanwezig zijn in de warmtepomp zelf. Plaats waar nodig extra appendages om de juiste werking te garanderen.

Remeha Eria Tower Ace S systeemconcepten.

Er zijn verschillende manieren waarop de Eria Tower Ace S ingezet kan worden. Hieronder zijn die opties uitgelicht. Sommige opties kunnen met elkaar worden gecombineerd.

Remeha Eria Tower Ace S voor verwarming en tapwater (standaard)

De basisinstallatie waarbij de Eria Tower Ace S zowel ruimteverwarming als warm tapwater bereidt.

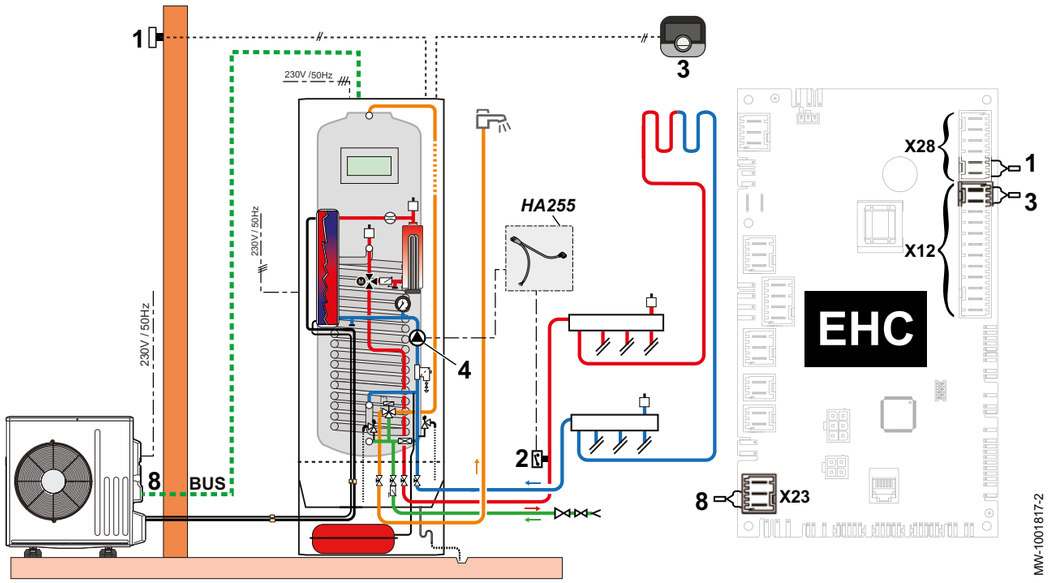

1 Buitentemperatuursensor
2 Veiligheidsthermostaat voor vloerverwarming aanvoer
3 Thermostaat
4 Hoofdcirculatiepomp
8 Bus voor communicatie met de buitenunit
HA255 Bekabelingsset van de veiligheidsthermostaat voor directe vloerverwarming

Aandachtspunten:

- Indien er onvoldoende vrije systeeminhoud aanwezig is, dient er een buffervat opgenomen te worden in het circuit. In de installatie-instructie staat gedetailleerd uitgelegd hoe deze kan worden opgenomen. Als vuistregel kan 5 liter vrije inhoud per kW vermogen worden aangehouden.
- Installeer een veer-belaste bypass met voldoende doorlatende capaciteit om voldoende stroming over de warmtepomp te kunnen garanderen als het afgiftesysteem afgesloten kan worden met bijvoorbeeld thermostaatkranen of een zone-regeling.
- Appendages als vulpunten, aftappunten en ontluchters staan alleen getekend indien deze aanwezig zijn in de warmtepomp zelf. Plaats waar nodig extra appendages om de juiste werking te garanderen.

Remeha Eria Tower Ace S voor verwarming met 2 zone-kit en tapwater

Wanneer een afgiftesysteem twee temperatuurniveaus (stooklijnen) nodig heeft, kan de 2 zone-kit toegepast worden (montage bij installatie in de Eria Tower Ace S). Er worden twee zones gemaakt: (1) de hoge watertemperatuurzone en (2) de lage watertemperatuur/mengzone. Wanneer zone 1 warmtevraag heeft, wordt de hoge watertemperatuur gemaakt. Wanneer beide zones warmtevraag hebben, zal de warmtepomp ook de hoge watertemperatuur maken.

In zone 2 wordt door middel van het bijmengen van retourwater, de lage temperatuur bereikt. De menging voor de mengzone vindt plaats in de warmtepomp. Wanneer alleen zone 2 vraag heeft, zal alleen de lage watertemperatuur gemaakt worden. Dit komt het rendement op jaarbasis ten goede. De tapwaterfunctie is te combineren met de 2 zone-regeling.

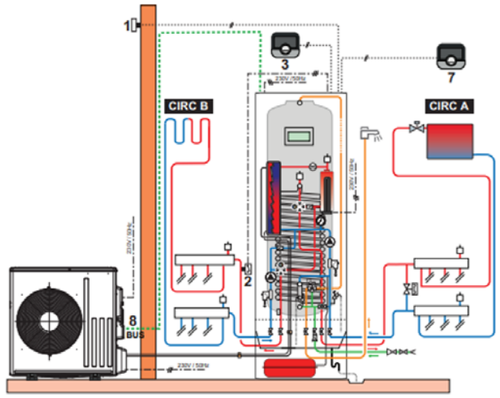

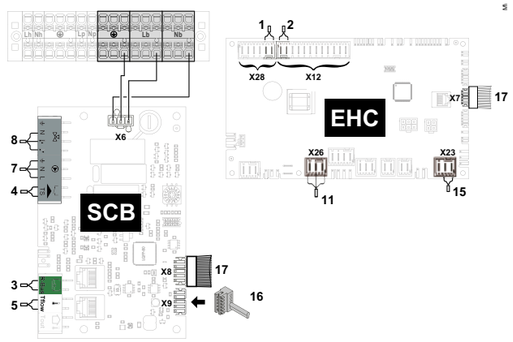

1 Buitentemperatuursensor
2 Smart TC° thermostaat voor circuit A
3 Smart TC° thermostaat voor circuit B
4 Veiligheidsthermostaat voor vloerverwarming aanvoer
5 Debietsensor voor vloerverwarmingscircuit
6 Circuit met driewegklep met circulatiepomp
7 Circulatiepomp voor circuit B
8 Mengklp circuit B
9 Buffertank als open verdeler
10 Collector voor 2/3 circuits
11 Circulatiepomp voor circuit A
12 Direct circuit met circulatiepomp
13 Drukgestuurde bypassklep
14 SCB-04 besturingsprintset regeling tweede circuit
15 Bus voor communicatie met buitenunit
16 L-Bus kroonsteentje
17 L-bus naar de EHC-08 besturingsprint

Aandachtspunten:

- Indien er onvoldoende vrije systeeminhoud aanwezig is, dient er een buffervat opgenomen te worden in het circuit. In de installatie-instructie staat gedetailleerd uitgelegd hoe deze kan worden opgenomen. Als vuistregel kan 5 liter vrije inhoud per kW vermogen worden aangehouden.
- Installeer een veer-belaste bypass met voldoende doorlatende capaciteit om voldoende stroming over de warmtepomp te kunnen garanderen als het afgiftesysteem afgesloten kan worden met bijvoorbeeld thermostaatkranen of een zone-regeling.
- Appendages als vulpunten, aftappunten en ontluchters staan alleen getekend indien deze aanwezig zijn in de warmtepomp zelf. Plaats waar nodig extra appendages om de juiste werking te garanderen.

Elektrische aansluitschema's.

Remeha Mercuria Ace

De Mercuria Ace warmtepomp wordt op onderstaande wijze elektrisch aangesloten. Houd hierbij altijd rekening met de geldende installatievoorschriften zoals beschreven in de NEN1010, onder andere voor het plaatsen van werkschakelaars. Als er van de geluidsreductie set gebruikt wordt gemaakt, zijn twee extra communicatie-aders nodig tussen de binnen- en buitenunit.

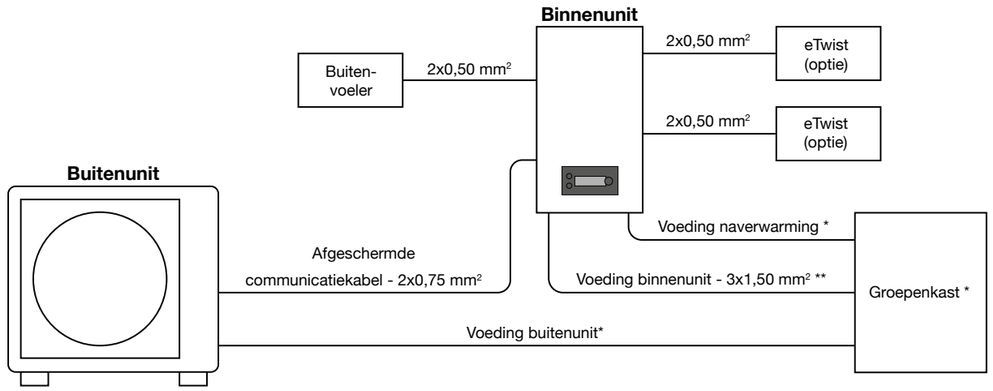

* Zie technische specificaties voor juiste bekabeling en afzekering

** Binnenunit is inclusies 2,0 m voedingskabel

Remeha Eria Tower Ace (S)

De Eria Tower Ace warmtepomp wordt op onderstaande wijze elektrisch aangesloten. Houd hierbij altijd rekening met de geldende installatievoorschriften zoals beschreven in de NEN1010, onder andere voor het plaatsen van werkschakelaars.

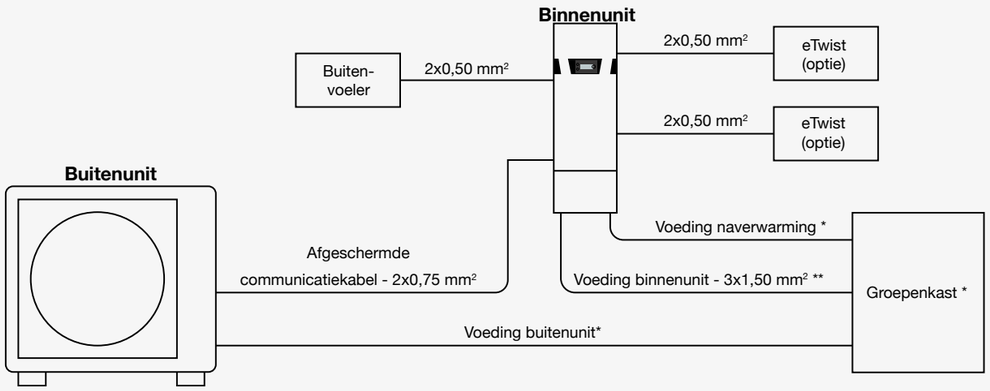

* Zie technische specificaties voor juiste bekabeling en afzekering

** Binnenunit is inclusies 2,0 m voedingskabel

Technische specificaties R32 buitenunits.

Prestaties	AWHPR 4 MR	AWHPR 6 MR	AWHPR 8 MR	
Nom. verwarmingsvermogen (A7/W35)**	4,6	6,4	7,6	kW
Elektrisch vermogen (A7/W35)**	0,88	1,28	1,66	kW
COP (A7/W35)**	5,2	5	4,57	-
Max. verwarmingsvermogen (A-7/W35)**	6,1	7,3	7,7	kW
Elektrisch vermogen (A-7/W35)**	2,11	2,62	2,84	kW
COP (A-7/W35)**	2,89	2,79	2,71	-
Koelvermogen (A35/W18)	6	7	7,1	kW

Gegevens buitenunit	AWHPR 4 MR	AWHPR 6 MR	AWHPR 8 MR	
Type inverter		eco		-
Geluidsvermogensniveau***	58	58	59	dB(A)
Afmetingen (h x b x d)		880 x 921 x 330		mm²
Netto gewicht		54		kg
Type koudemiddelaansluitingen		flare		-
Diameter leiding koudemiddel vloeistof		1/4		inch
Diameter leiding koudemiddel gas		1/2		inch
Minimale leidinglengte		5		m
Maximale leidinglengte zonder bijvullen		10		m
Maximale leidinglengte met bijvullen		30		m
Extra koudemiddel per meter		20		g
Maximaal hoogteverschil		30		m
Koudemiddel		R32		-
Vulling koudemiddel		1,2		kg

Elektrische buitenunit	AWHPR 4 MR	AWHPR 6 MR	AWHPR 8 MR	
Nominale spanning		1f / 50 Hz / 230 V		-
Zekering (C-karakteristiek)		1 x 16		A(T)
Aanloopstroom		5		A
Maximale stroomopname		13,9		A
Elektrische bedrading stroomvoorziening		3 x 2,5		mm²
Communicatiekabel binnen- en buitenunit		afgeschermd: 2 x 0,75		mm²

* Alle gegevens en waarden zijn onder voorbehoud.

** Metingen conform EN14511.

*** Geluidsvermogen gemeten conform NF EN12102 bij conditie A7/W55

Technische specificaties
Mercuria Ace E/H.

Type binnenunit	Merc-A R32			
Afmetingen (h x b x d)	761 x 450 x403			mm
Geluidsvermogensniveau***	33			dB(A)
Netto gewicht (hybride)	34,2 (29,4)			kg
Hydraulische aansluiting CV systeem	1 (buitendraad)			inch
Max druk CV systeem	3			bar
Hydraulische aansluiting externe verwarmer in geval van hybride	1 (buitendraad)			inch (")

Hydraulisch	4.5 MR	6 MR	8 MR	
Nominale volumestroom (dT = 5 K)	12	17	23	l/min
Minimale volumestroom	7	8	9	l/min
Nominaal beschikbare opvoerhoogte circulatiepomp bij A7/W35	65	55	30	kPa

	4.5 MR	6 MR	8 MR	
Minimale systeeminhoud	25	30	30	l

Type binnenunit	Merc-A R32			
Nominale spanning binnenunit	1f / 50 Hz / 230 V			-
Zekering binnenunit (B-karakteristiek)	10			A
Bedrading voeding binnenunit	3 x 1,5			mm²
Elektrische aansluitingen	230	230	230	V
Naverwarmer vermogen	3	3	3	kW
Spanning | afzekering	16	16	16	A (C)
Kabel	3 x 2,5	3 x 2,5	3 x 2,5	mm²

* Alle gegevens en waarden zijn onder voorbehoud.
** Metingen conform EN14511.
*** Geluidsvermogen gemeten conform NF EN12102 bij conditie A7/W55

Technische specificaties
Eria Tower Ace.

Type binnenunit	Eria-T-A SE R32	
Afmetingen (h x b x d)	1250 x 600 x 728	mm
Netto boilerinhoud	177	l
Geluidsvermogensniveau***	29	dB(A)
Netto gewicht leeg (gevuld)	138,5 (333)	kg
Hydraulische aansluiting CV systeem	1 (buitendraad)	inch
Max druk CV systeem	3	bar
Hydraulische aansluiting warm water systeem	3/4 (buitendraad)	inch
Max druk tapwater systeem	7	bar

Hydraulisch	4.5 MR	6 MR	8 MR	
Nominale volumestroom (dT = 5 K)	12	17	23	l/min
Minimale volumestroom	7	8	9	l/min
Nominaal beschikbare opvoerhoogte circulatiepomp bij A7/W35	65	55	30	kPa

	4.5 MR	6 MR	8 MR	
Minimale systeeminhoud	23	28	28	l

Elektrische binnenunit	Eria-T-A SE R32			
Nominale spanning binnenunit	1f / 50 Hz / 230 V			-
Zekering binnenunit (B-karakteristiek)	10			A
Bedrading voeding binnenunit	3 x 1,5			mm²
Elektrische aansluitingen	230	230	230	V
Naverwarmer vermogen	3	3	3	kW
Spanning | afzekering	16	16	16	A (C)
Kabel	3 x 2,5	3 x 2,5	3 x 2,5	mm²

* Alle gegevens en waarden zijn onder voorbehoud.
** Metingen conform EN14511.
*** Geluidsvermogen gemeten conform NF EN12102 bij conditie A7/W55

Technische specificaties
Eria Tower Ace S.

Type binnenunit	Eria Tower Ace S			-
Afmetingen (h x b x d)	1949 x 560 x 583			mm
Netto boilerinhoud	190			l
Geluidsvermogensniveau***	32	34	36	dB(A)
Netto gewicht leeg (gevuld)	160 (389)			kg
Hydraulische aansluiting CV systeem	1 (buitendraad)			inch
Max druk CV systeem	3			bar
Hydraulische aansluiting warm water systeem	3/4 (buitendraad)			inch
Max druk tapwater systeem	7			bar

Hydraulisch	4.5 MR	6 MR	8 MR	
Nominale volumestroom (dT = 5 K)	12	17	23	l/min
Minimale volumestroom	7	8	9	l/min
Nominaal beschikbare opvoerhoogte circulatiepomp bij A7/W35	65	55	30	kPa

	4.5 MR	6 MR	8 MR	
Minimale systeeminhoud	23	28	28	l

Elektrische binnenunit	Eria Tower Ace S	
Nominale spanning binnenunit	1f / 50 Hz / 230 V	-
Zekering binnenunit (B-karakteristiek)	10	A
Bedrading voeding binnenunit	3 x 1,5	mm^2
Elektrische aansluitingen	230	V
Naverwarmer vermogen	3	kW
Spanning | afzekering	16	A (C)
Kabel	3 x 2,5	mm^2

* Alle gegevens en waarden zijn onder voorbehoud.
** Metingen conform EN14511.
*** Geluidsvermogen gemeten conform NF EN12102 bij conditie A7/W55

Boilervaten.

Extern RVS boilervat 200 liter (staand model)

Omschrijving	200 liter	
Netto inhoud	181	l
Leeg gewicht	41	kg
Spiraaloppervlak	2,5	m2
Energielabel	B	-

Aansluitingen en afmetingen		200 liter	
Koud tapwater in	A	3/4	inch R
CV-zijde, spiraal uit[4]	B	1	inch R
CV-zijde, spiraal in[4]	C	1	inch R
Elektrisch element	D	1 1/2	inch G
Circulatie[2]	E	3/4	inch R
Warm tapwater uit[4]	F	1	inch R
Thermostaatbuis boven[1,3]	G	1/2	inch G
Thermostaatbuis onder[1]	H	1/2	inch G
Thermometer[2]	I	1/2	inch G
Ovaaldeksel	J	80,5 x 95	mm
Hoogte	K	1487	mm
Diameter	L	595	mm

1 - de los meegeleverde dompelbuis hier plaatsen
2 - afdoppen met meegeleverde plastic doppen
3 - tapwater temperatuursensor hier plaatsen
4 - buitendraad

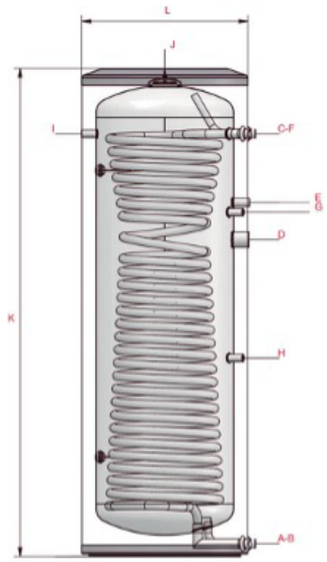

Extern RVS boilervat 300 liter (staand model)

Omschrijving	300 liter	
Netto inhoud	283	l
Leeg gewicht	61	kg
Spiraaloppervlak	2,9	m2
Energielabel	B	-

Aansluitingen en afmetingen		300 liter	
Koud tapwater in	A	1	inch R
CV-zijde, spiraal uit[4]	B	1	inch R
CV-zijde, spiraal in[4]	C	1	inch R
Elektrisch element	D	1 1/2	inch G
Circulatie[2]	E	3/4	inch R
Warm tapwater uit[4]	F	1	inch R
Thermostaatbuis boven[1,3]	G	1/2	inch G
Thermostaatbuis onder[1]	H	1/2	inch G
Thermometer[2]	I	1/2	inch G
Ovaaldeksel	J	80,5 x 95	mm
Hoogte	K	1.801	mm
Diameter	L	675	mm

1 - de los meegeleverde dompelbuis hier plaatsen
2 - afdoppen met meegeleverde plastic doppen
3 - tapwater temperatuursensor hier plaatsen
4 - buitendraad

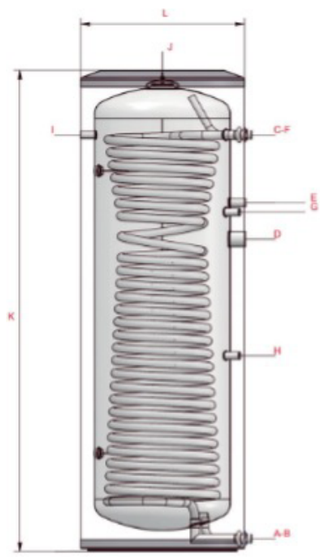

Buffervaten.

Remeha buffervat 25, 50 en 80 liter (hangend model)

Omschrijving		B 25 T	B 50 T	B 80 T	
Inhoud		25	51	80	l
Leeg gewicht		11	18	55	kg
Gevuld gewicht		36	69	135	kg
Diameter incl. isolatie	De	290	343		mm
Hoogte incl. isolatie	H	790	1008		mm
Afstand aansluitingen	I	450	600		mm

Parallel aansluitingen met 4 leidingen		B 25 T	B 50 T	B 80 T	
Ingang vanuit WP	3	5/4	5/4	1	inch G
Uitgang naar CV	5	5/4	5/4	1	inch G
Uitgang naar WP	4	5/4	5/4	1	inch G
Ingang vanuit CV	6	5/4	5/4	1	inch G
Ontluchtingspunt	1	1	1		inch G
Aftappunt	2	1	1		inch G

Parallel aansluitingen met 2 leidingen		B 25 T	B 50 T	B 80 T	
T-stuk in aanvoerleiding	3	5/4	5/4	1	inch G
Afdoppen	5	5/4	5/4	1	inch G
T-stuk in retourleiding	4	5/4	5/4	1	inch G
Afdoppen	6	5/4	5/4	1	inch G
Ontluchtingspunt	1	1	1		inch G
Aftappunt	2	1	1		inch G

* Alle gegevens en waarden zijn onder voorbehoud.
** Metingen conform EN14511.
*** Geluidsvermogen gemeten conform NF EN12102 bij conditie A7/W55

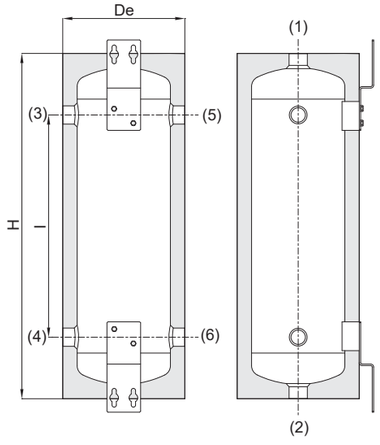

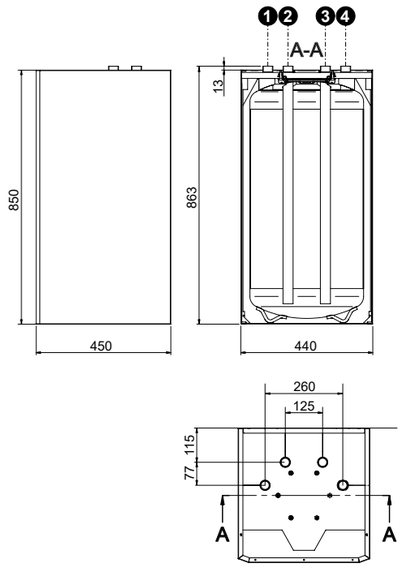

Remeha buffervat 150 liter (hangend model)

Omschrijving	B 150 T	
Inhoud	150	l
Leeg gewicht	95	kg
Gevuld gewicht	245	kg

Parallel aansluiten met 4 leidingen		B 150 T	
Ingang vanuit WP	1	5/4	inch G
Uitgang naar CV	2	5/4	inch G
Ingang vanuit CV	3	5/4	inch G
Uitgang naar WP	4	5/4	inch G
Aftappunt	5	1	inch G

Parallel aansluiten met 2 leidingen		B 150 T	
T-stuk in aanvoerleiding	1	5/4	inch G
Afdoppen	2	5/4	inch G
Afdoppen	3	5/4	inch G
T-stuk in retourleiding	4	5/4	inch G
Aftappunt	5	1	inch G

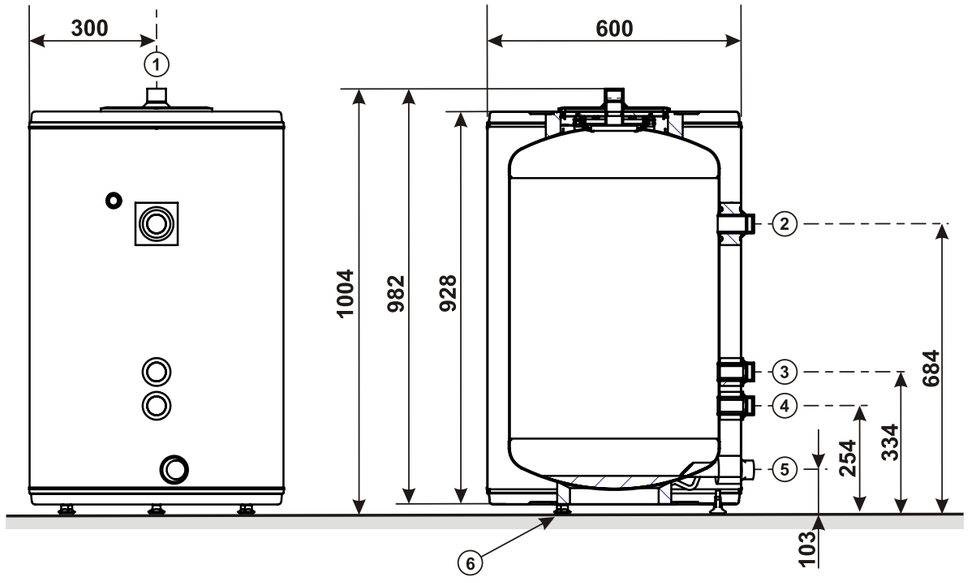

7807290 - 05022024
Wijzigingen, druk- en zetfouten voorbehouden.

Over Remeha

Remeha is een toonaangevend internationaal merk voor binnenklimaatoplossingen. Al sinds 1935 leveren we slimme, impactvolle en efficiënte oplossingen voor verwarming, koeling en warm water, zowel voor woningen als utiliteitsgebouwen. Met onze innovaties anticiperen we op de comfortwensen van morgen en bieden we onze klanten een efficiënt en duurzaam comfort. Een duurzaam binnenklimaat voor iedereen. Remeha maakt het mogelijk.

Met ruim 500 medewerkers geeft Remeha op eigentijdse wijze invulling aan ontwikkeling, productie en marktbenadering, waarmee zij in Nederland én in Europa is uitgegroeid tot een vooraanstaande fabrikant. Remeha is één van de voornaamste merken binnen BDR Thermea Group, een internationaal toonaangevende producent en distributeur van innovatieve verwarmingssystemen, warmwatersystemen en aanverwante diensten.

Remeha B.V.
Marchantstraat 55
7332 AZ Apeldoorn
P.O. Box 32
7300 AA Apeldoorn
T +31 (0)55 549 6969
E info@remeha.nl

remeha.nl

remeha