Warmtepompen voor de utiliteit

Effenca MT	796
Remeha Gas HP 35A	820
E-HP AW 42 Plus / Cool Plus	832
E-HP AW 44 Ace / Cool Ace	836
E-HP AW 84 Plus / Cool Plus / AW 86 HT	840
E-HP AW 88 Ace / Cool Ace	844
E-HP AW 168 Plus / Cool Plus / AW 172 HT	848
E-HP AW 176 Ace B / Cool Ace B	852
E-HP BWi 24 (Cool) Ace & E-HP WWi 32 (Cool) Ace	856
E-HP 139/173 BW & E-HP 191/238 WW	858

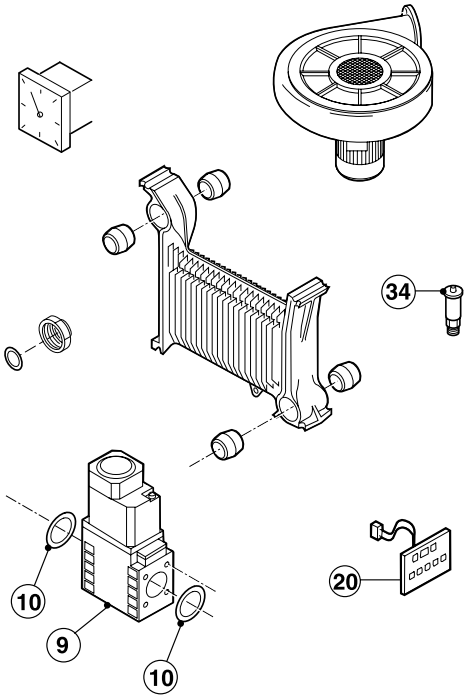

Effenca MT 20-26 koelingsonderdelen 1

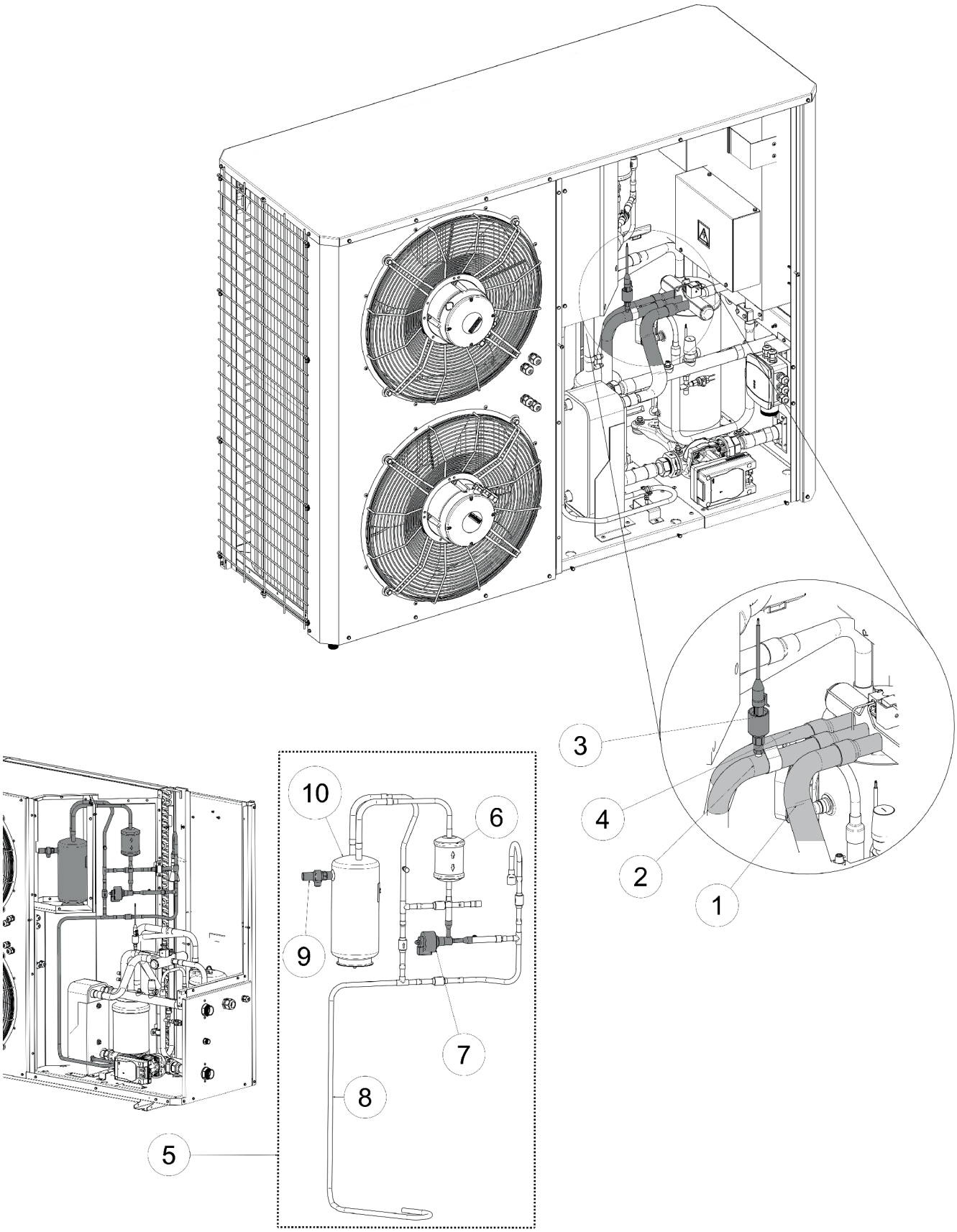

Effenca MT 20-26 koelingsonderdelen 1

Art.nr.	Omschrijving	Positie-nummer	Prijs bruto ex. BTW, in €
7836249	Set koudemiddelleidingen platenwarmtewisselaar MT20	1	70,00
7836292	Set koudemiddelleidingen platenwarmtewisselaar MT26	1	72,50
7836250	Set koudemiddelleidingen accumulator met druktransducer MT20	2	273,70
7836293	Set koudemiddelleidingen accumulator met druktransducer MT26	2	281,10
7839634	Druktransducer	3	81,20
7836251	Set koudemiddelleidingen naar spoel MT20	4	84,40
7836294	Set koudemiddelleidingen naar spoel MT26	4	93,00
7839635	Expansieklepset MT20	5	827,40
7854452	Expansieklepset MT26	5	780,80
7836252	Koudemiddelfilter	6	68,20
7836253	Expansieklep MT20	7	123,30
7836295	Expansieklep MT26	7	127,60
7836254	Vloeistofpijp	8	90,80
7836255	Veiligheidsklep drukontlasting	9	80,00
7836256	Vloeistofopvangbak	10	175,20

Effenca MT 20-26 koelingsonderdelen 2

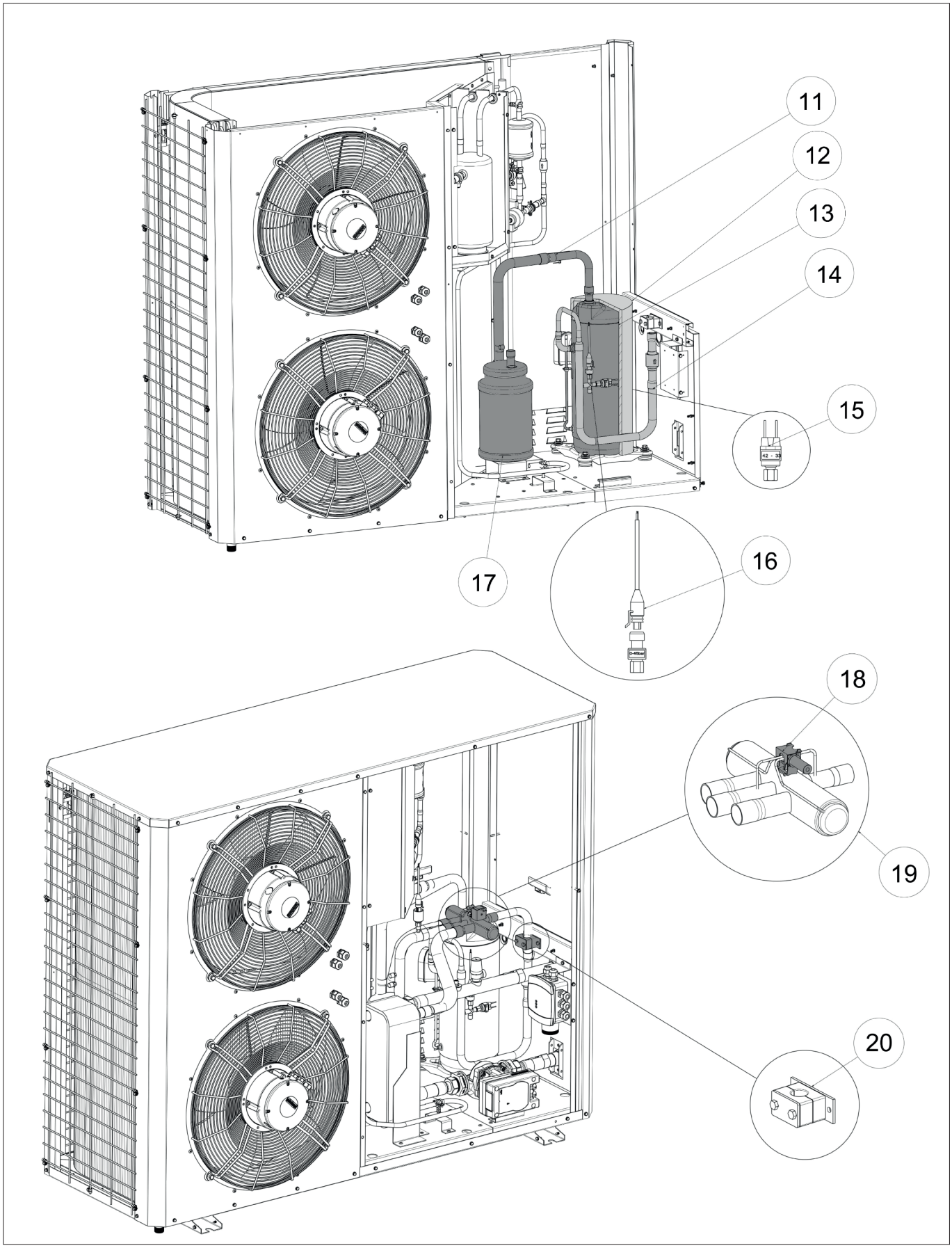

Effenca MT 20-26 koelingsonderdelen 2

Art.nr.	Omschrijving	Positie-nummer	Prijs bruto ex. BTW, in €
7836258	Aanzuigpijp MT20	11	152,50
7836297	Aanzuigpijp MT26	11	170,50
7839636	Compressorisolatie	12	65,60
7836263	Compressorset MT20	13	2.277,60
7836299	Compressorset MT26	13	2.477,80
7836260	Compressorafvoerleidingset MT20	14	429,40
7836298	Compressorafvoerleidingset MT26	14	434,80
7836262	Hogedrukschakelaar	15	41,10
7836261	Hogedruksensor	16	79,40
7836257	Accumulatorset MT20	17	252,00
7854451	Accumulatorset MT26	17	262,90
7839637	4-wegklepspoel	18	36,80
7836265	4-wegklepset MT20	19	153,60
7836300	4-wegklepset MT26-33-40	19	153,60
7836264	Leidingklem MT20	20	34,60
7839645	Leidingklem MT26-33-40	20	34,10

Effenca MT 20-26 watercircuit

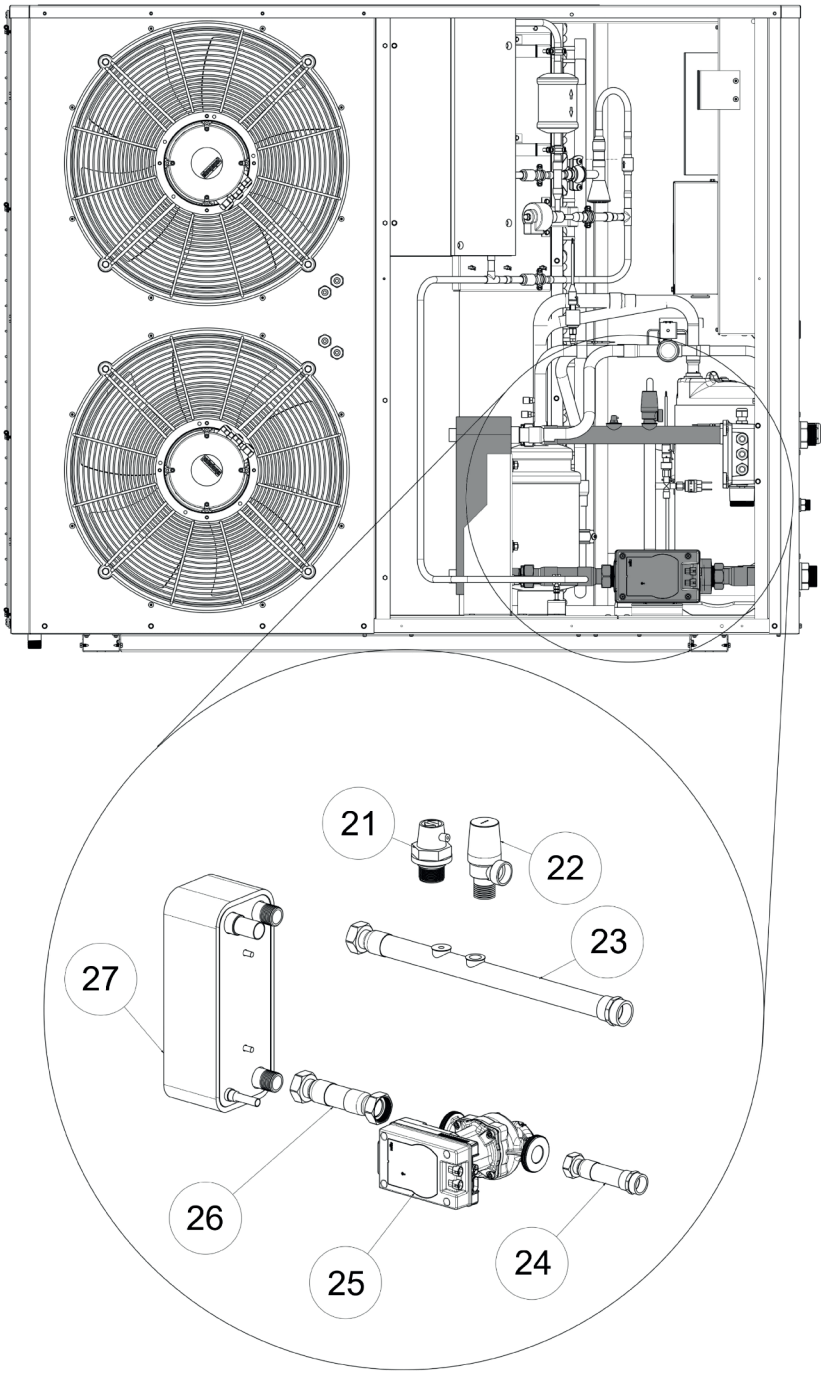

remeha

Effenca MT 20-26 watercircuit

Art.nr.	Omschrijving	Positie-nummer	Prijs bruto ex. BTW, in €
7836269	Ontluchtingsklep	21	26,00
7836270	Waterdrukbeveiliging	22	89,80
7839638	Watercircuitleiding	23	262,90
7836267	Watercircuitset aanzuigzijde pomp	24	181,70
7836272	Pompset	25	658,70
7836266	Watercircuitset afvoerpomp naar platenwarmtewisselaar	26	178,50
7870499	Platenwarmtewisselaarset MT20	27	975,00
7836271	Platenwarmtewisselaarset MT26	27	602,40

Effenca MT 20-26 behuizing

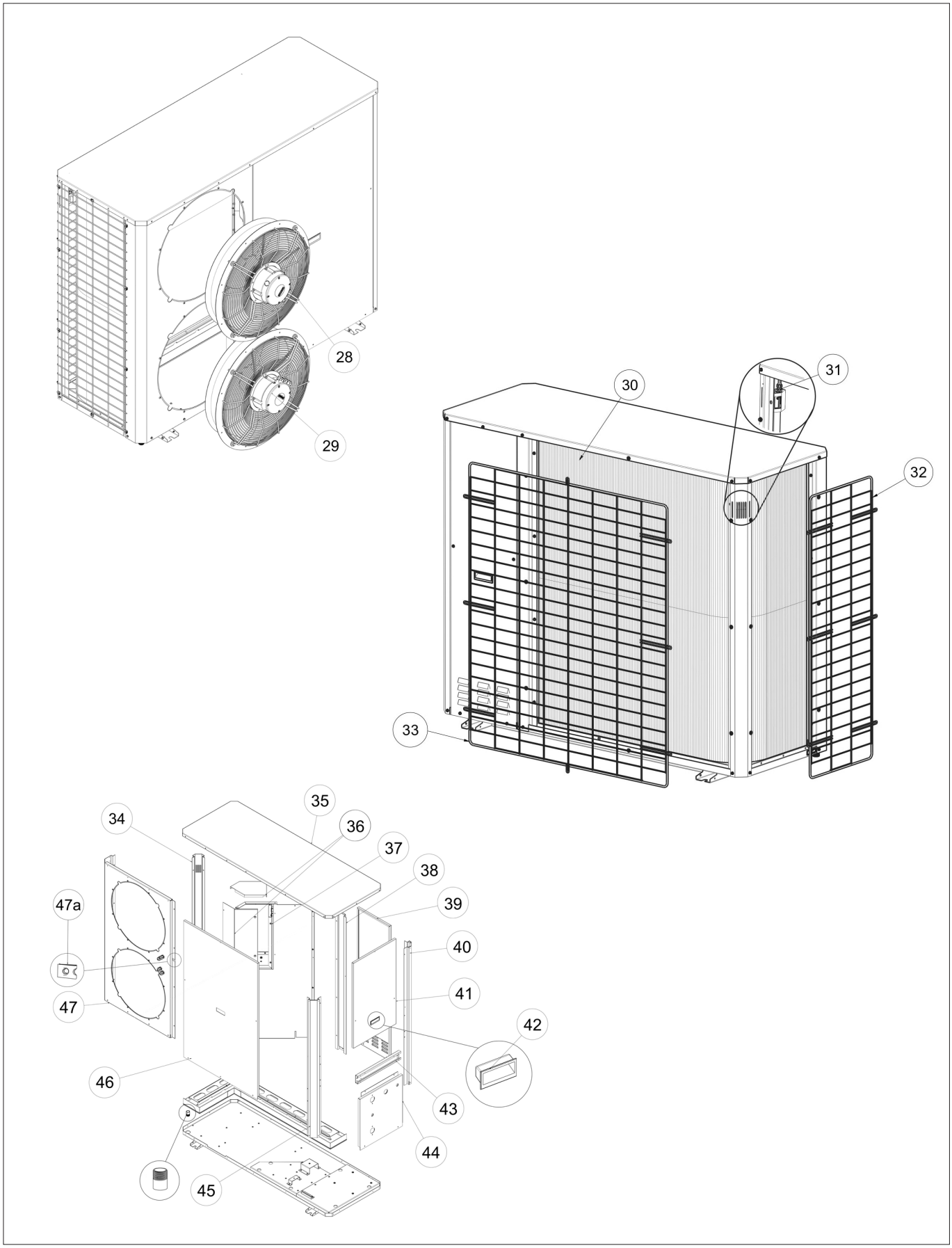

Effenca MT 20-26 behuizing

Art.nr.	Omschrijving	Positie-nummer	Prijs bruto ex. BTW, in €
7836273	Ventilator boven tot SN240360221	28	1.501,10
7856520	Ventilator boven vanaf SN240360222	28	1.865,10
7852322	Ventilator onder tot SN240360221	29	1.496,80
7856518	Ventilator onder vanaf SN240360222	29	1.848,40
7836274	Verdamper	30	2.750,30
7836275	Sensorclip buiten	31	58,40
7862115	Verdamper beschermrooster zijkant	32	386,70
7862113	Verdamper beschermrooster achterkant	33	465,90
7836432	Ondersteuning spoelzijde	34	96,30
7836289	Bovenpaneel	35	192,50
7839642	Deksel vloeistofopvangbak	36	66,00
7839641	Ondersteuningvloeistofopvangbak	37	69,20
7836433	Ondersteuning midden tot SN240360221	38	61,70
7867426	Ondersteuning midden vanaf SN240360222	38	89,20
7836288	Achterzijdepaneel tot SN240360221	39	119,00
7867440	Achterzijdepaneel vanaf SN240360222	39	352,70
7836434	Ondersteuning achterzijde tot SN240360221	40	96,30
7867428	Ondersteuning achterzijde vanaf SN240360222	40	157,70
7836284	Paneel rechtsboven tot SN240360221	41	99,50
7867438	Paneel rechtsboven vanaf SN240360222	41	351,10
7839643	Zwarte handgreep	42	28,10
7839639	Ondersteuning aansluiting	43	61,70
7836285	Paneel rechtsonder	44	162,20
7836435	Ondersteuning spoelzijde tot SN240360221	45	96,30
7867430	Ondersteuning spoelzijde vanaf SN240360222	45	159,20
7836282	Voorpaneel tot SN240360221	46	138,90
7867436	Voorpaneel vanaf SN240360222	46	394,30
7836280	Ventilator paneelset tot SN240360221	47	446,70
7856522	Ventilator paneelset vanaf SN240360222	47	456,20
7874313	Plaatmoer M4	47a	4,16

Effenca MT 20-26 elektrisch paneel

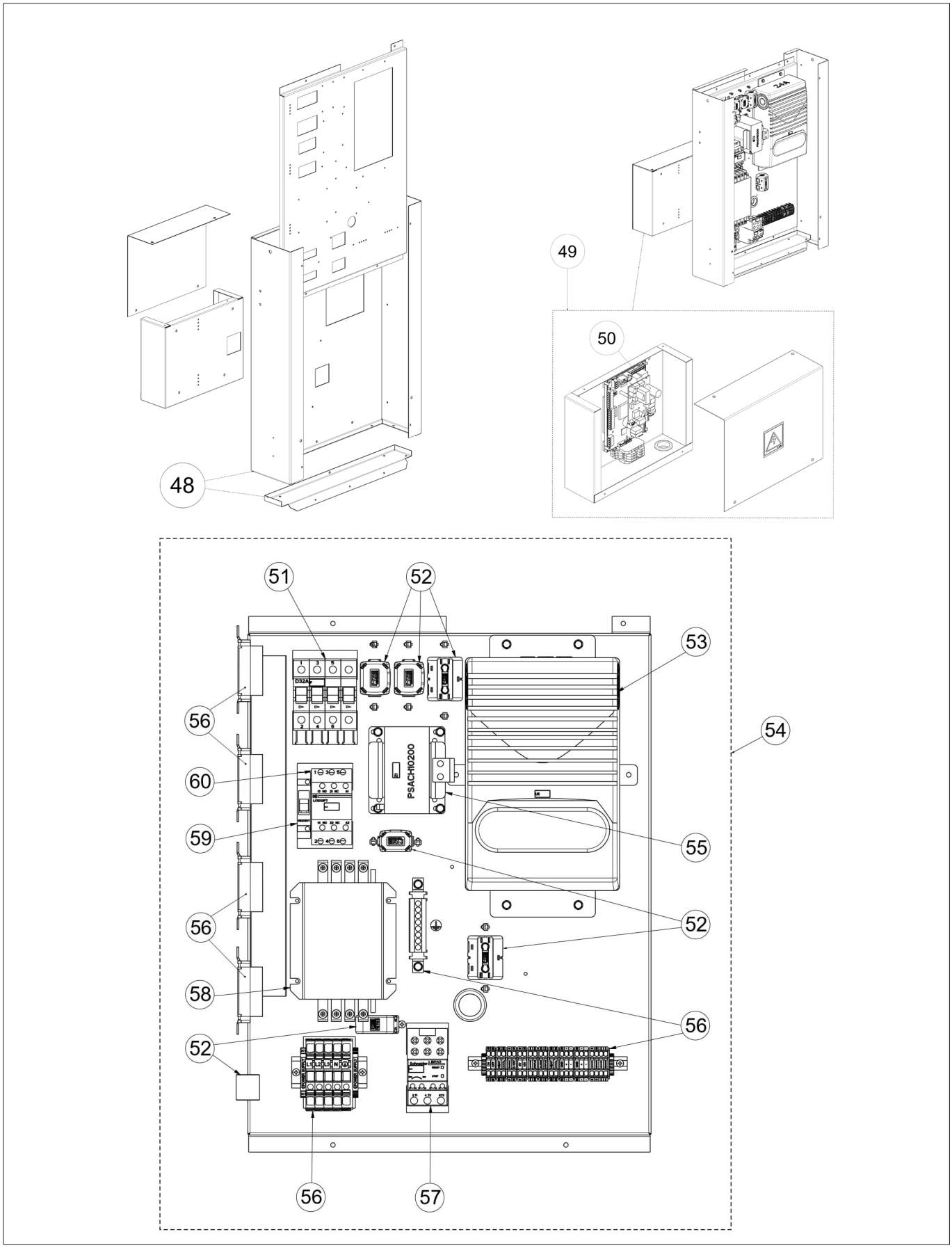

Effenca MT 20-26 elektrisch paneel

Art.nr.	Omschrijving	Positie-nummer	Prijs bruto ex. BTW, in €
7848616	Cover schakelkast tot SN240560352	48	168,70
7874307	Cover schakelkast vanaf SN240560353	48	349,80
7848628	Complete hoofdprint µPC3 MT20-26 tot SN240560352	49	571,00
7874309	Complete hoofdprint µPC3 MT20-26 vanaf SN240560353	49	898,20
7848646	Hoofdprint µPC3	50	459,70
7848621	Thermische stroomonderbreker Tetra	51	112,90
7848625	Ferrieten kit	52	167,70
7848619	Power Plus-kit MT20-26	53	1.534,70
7848617	Complete elektriciteitskast MT20-26 tot SN240560352	54	3.264,00
7874308	Complete elektriciteitskast MT20-26 vanaf SN240560353	54	3.721,70
7848620	DC Choke filter	55	217,40
7848624	Aansluitklemmenkit	56	231,40
7848623	Thermisch relais	57	118,50
7848645	EMC-filter	58	420,80
7848644	Thermische stroomonderbreker	59	58,40
7848622	Schakelaarkit	60	88,70

Effenca MT 20-26 sensoren

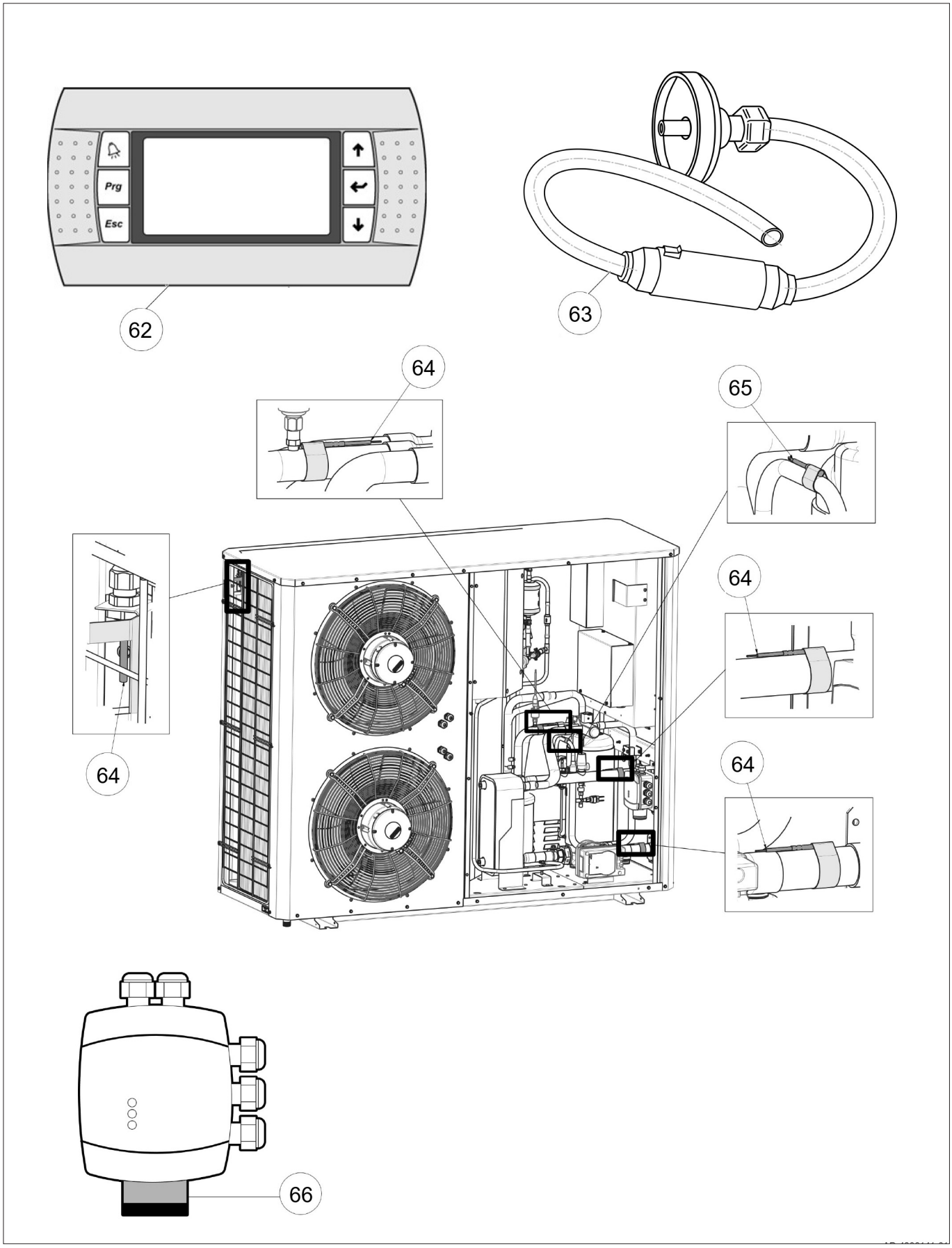

Effenca MT 20-26 sensoren

Art.nr.	Omschrijving	Positie-nummer	Prijs bruto ex. BTW, in €
7848647	Regelaar pGD	62	456,40
7854447	Kalibratiekit voor koelmiddeldetector	63	179,50
7856524	Temperatuursensor NTC IP67	64	47,60
7856525	Temperatuursensor NTC IP65	65	54,90
7856515	Sensor voor koelmiddeldetectie R32	66	745,20

Effenca MT 33-40 koelingsonderdelen 1

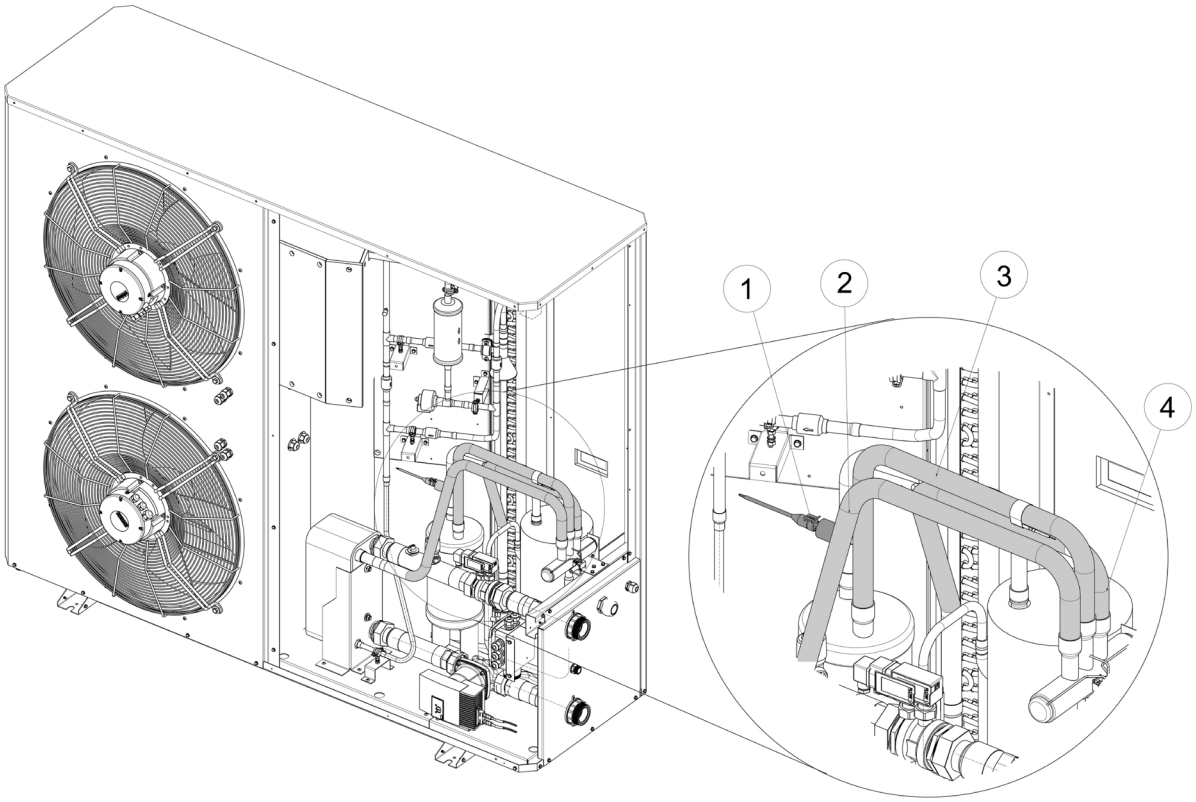

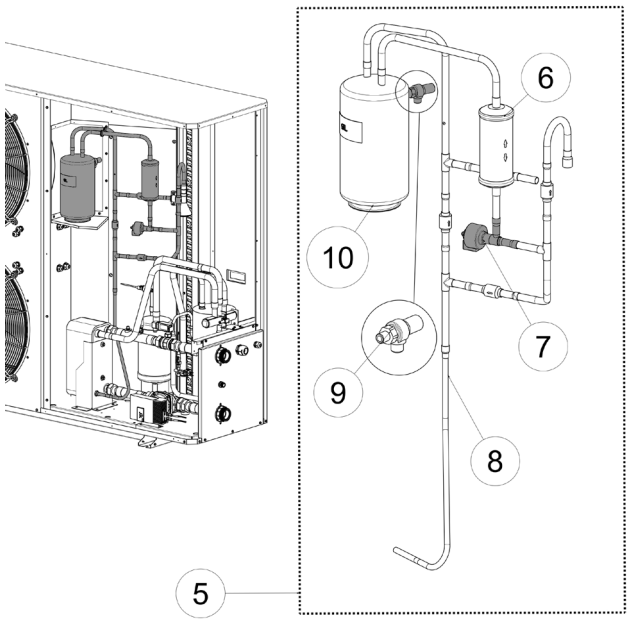

remeha

Effenca MT 33-40 koelingsonderdelen 1

Art.nr.	Omschrijving	Positie-nummer	Prijs bruto ex. BTW, in €
7839634	Druktransducer	1	81,20
7839644	Set koudemiddelleidingen platenwarmtewisselaar	2	96,30
7839646	Set koudemiddelleidingen accumulator met druktransducer	3	268,20
7839647	Set koudemiddelleidingen naar spoel	4	90,30
7839648	Expansieklepset	5	1.046,90
7839649	Koudemiddelfilter	6	84,40
7839650	Expansieklep	7	222,80
7839651	Vloeistofpijp	8	56,80
7836255	Veiligheidsklep drukontlasting	9	80,00
7839652	Vloeistofopvangbak	10	215,30

Effenca MT 33-40 koelingsonderdelen 2

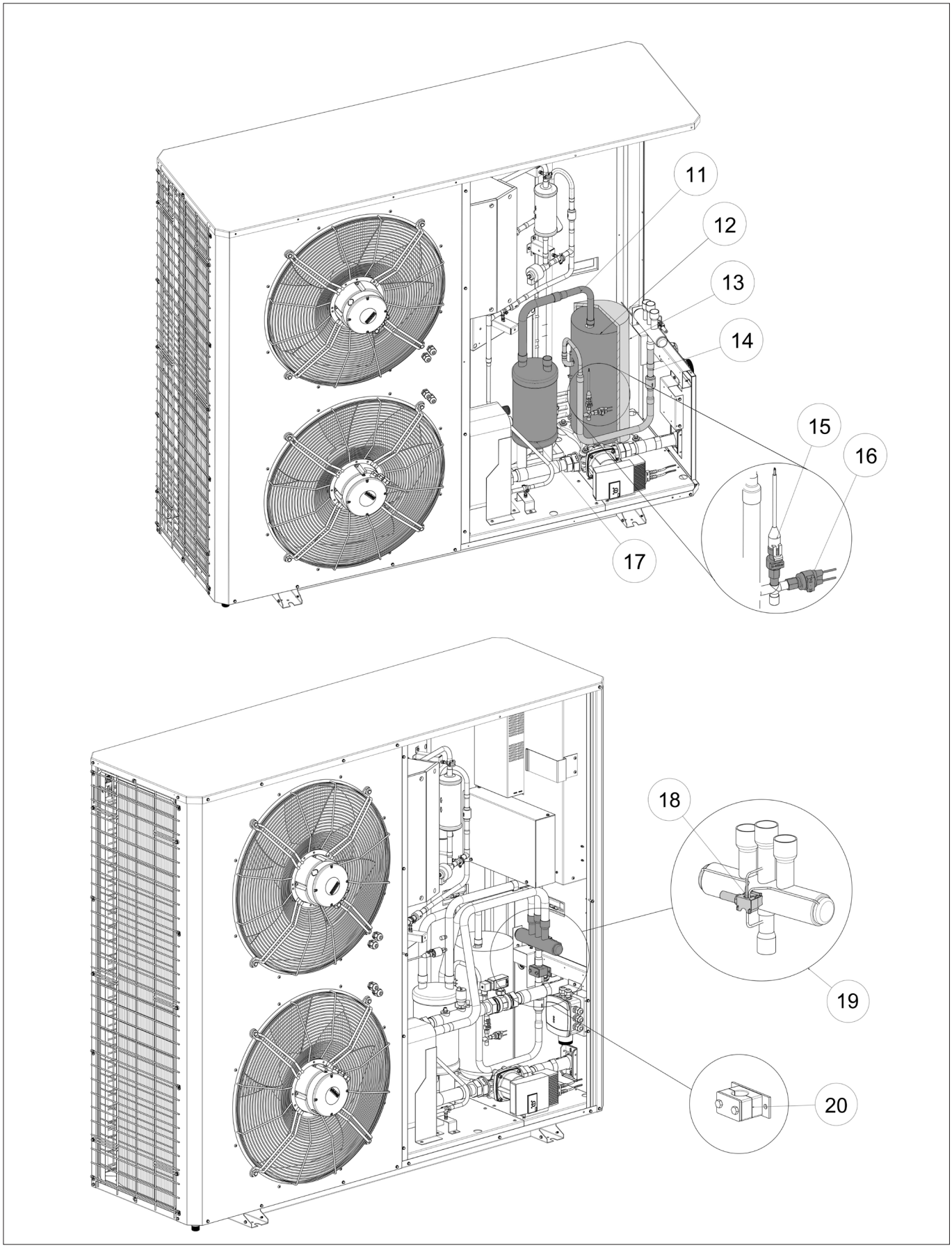

remeha

Effenca MT 33-40 koelingsonderdelen 2

Art.nr.	Omschrijving	Positie-nummer	Prijs bruto ex. BTW, in €
7839654	Aanzuigpijp	11	160,10
7839656	Compressorset MT33	12	2.547,00
7839657	Compressorset MT40	12	3.055,30
7839636	Compressorisolatie	13	65,60
7839655	Compressorafvoerleidingset	14	452,10
7836261	Hogedruksensor	15	79,40
7836262	Hogedrukschakelaar	16	41,10
7839653	Accumulatorset	17	191,50
7839637	4-wegklepspoel	18	36,80
7836300	4-wegklepset MT26-33-40	19	153,60
7839645	Leidingklem MT26-33-40	20	34,10

Effenca MT 33-40 watercircuit

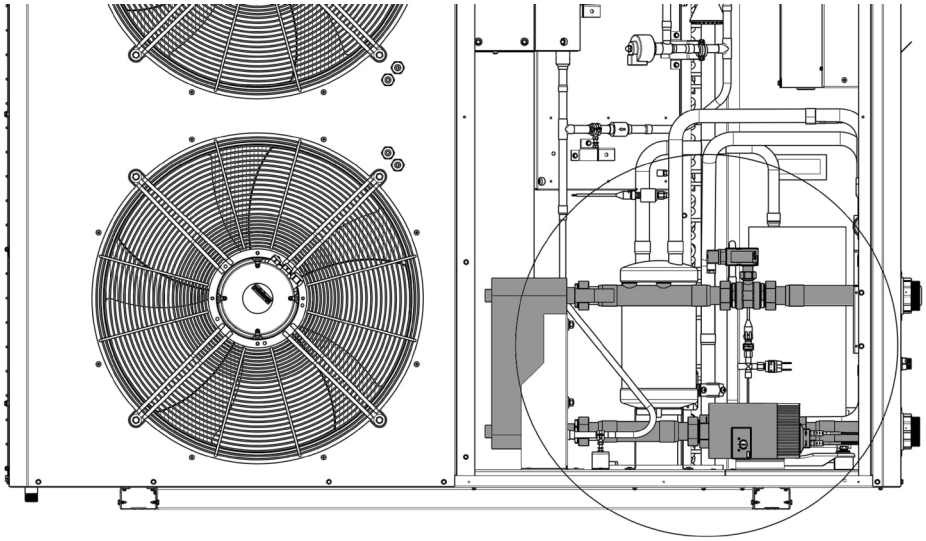

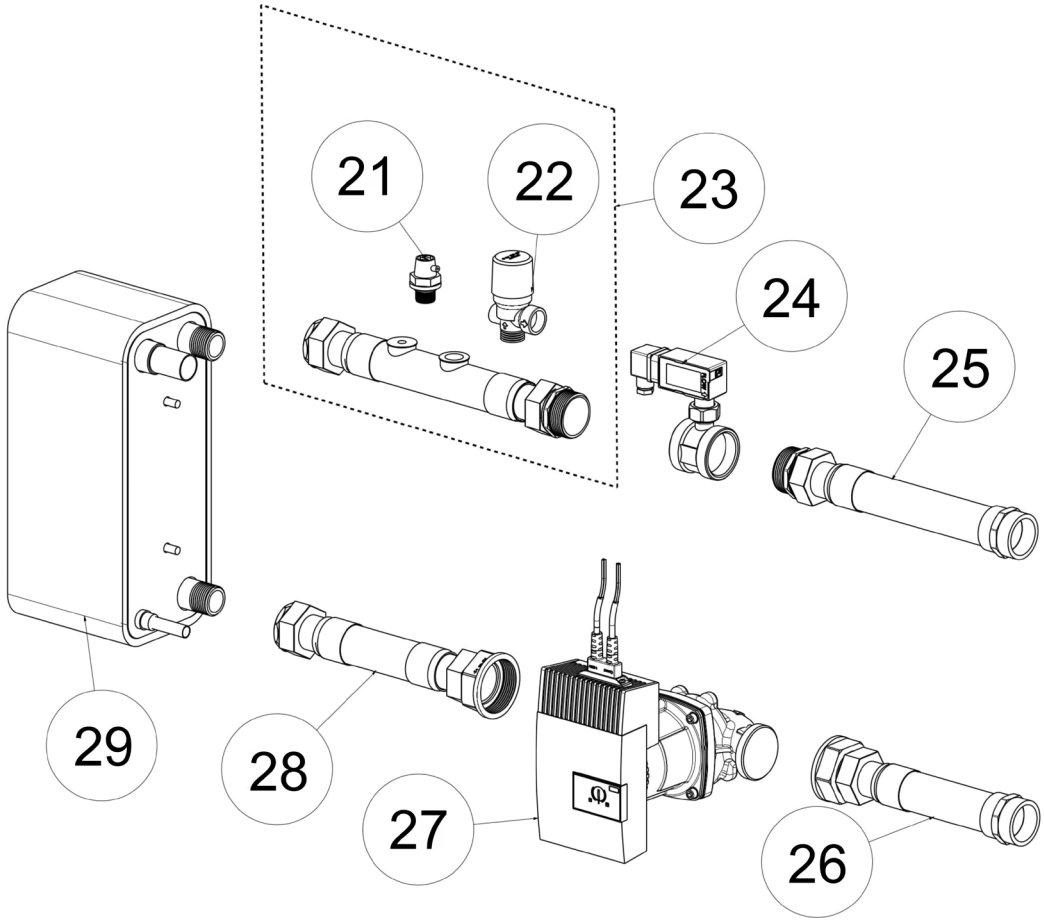

remeha

Effenca MT 33-40 watercircuit

Art.nr.	Omschrijving	Positie-nummer	Prijs bruto ex. BTW, in €
7836269	Ontluchtingsklep	21	26,00
7836270	Waterdrukbeveiliging	22	89,80
7839660	Watercircuitset warmtewisselaar-stromingsschakelaar MT33	23	294,70
7839661	Watercircuitset warmtewisselaar-stromingsschakelaar MT40	23	413,10
7839664	Waterstroomschakelaar MT33	24	320,10
7839695	Waterstroomschakelaar MT40	24	327,70
7839662	Watercircuitset afvoer stromingsschakelaar MT33	25	186,50
7839663	Watercircuitset afvoer stromingsschakelaar MT40	25	346,10
7839659	Watercircuitset aanzuigzijdepomp MT33	26	204,50
7839694	Watercircuitset aanzuigzijdepomp MT40	26	250,90
7839667	Pompset	27	1.059,90
7839658	Watercircuitset afvoerpomp-platenwarmtewisselaar MT33	28	124,40
7839693	Watercircuitset afvoerpomp-platenwarmtewisselaar MT40	28	146,10
7839666	Platenwarmtewisselaarset	29	833,30

Effenca MT 33-40 behuizing

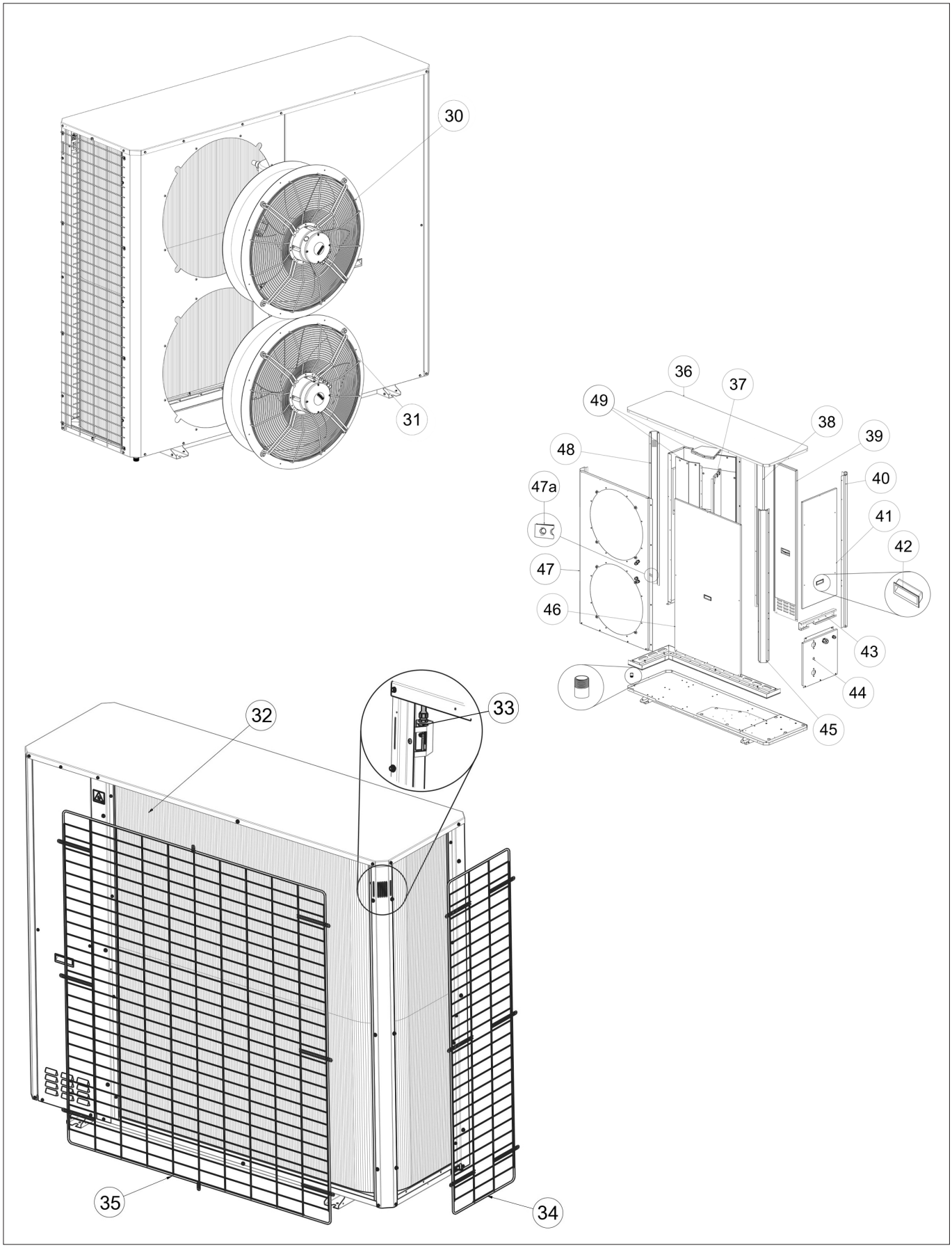

Effenca MT 33-40 behuizing

Art.nr.	Omschrijving	Positie-nummer	Prijs bruto ex. BTW, in €
7856521	Ventilator boven	30	2.120,20
7856519	Ventilator onder	31	2.120,20
7839669	Verdamper	32	3.804,70
7836275	Sensorclip buiten	33	58,40
7862116	Verdamper beschermrooster zijkant	34	419,50
7862114	Verdamper beschermrooster achterkant	35	548,00
7839688	Bovenpaneel	36	137,40
7839679	Ondersteuningvloeistofopvangbak	37	86,50
7839673	Ondersteuning midden tot SN240360221	38	32,40
7867427	Ondersteuning midden vanaf SN240360222	38	61,40
7839685	Achterzijdepaneel tot SN240360221	39	119,00
7867441	Achterzijdepaneel vanaf SN240360222	39	290,50
7839674	Ondersteuning achterzijde tot SN240360221	40	83,30
7867429	Ondersteuning achterzijde vanaf SN240360222	40	109,90
7839683	Paneel rechtsboven tot SN240360221	41	117,30
7867439	Paneel rechtsboven vanaf SN240360222	41	354,00
7839643	Zwarte handgreep	42	28,10
7839676	Ondersteuning aansluiting	43	72,50
7839684	Paneel rechtsonder MT33	44	149,20
7870500	Paneel rechtsonder MT40	44	270,30
7839675	Ondersteuning spoelzijde tot SN240360221	45	81,20
7867431	Ondersteuning spoelzijde vanaf SN240360222	45	108,40
7839682	Voorpaneel tot SN240360221	46	200,10
7867437	Voorpaneel vanaf SN240360222	46	340,40
7839677	Ventilator paneelset tot SN240360221	47	483,50
7867433	Ventilator paneelset vanaf SN240360222	47	342,40
7874313	Plaatmoer M4	47a	4,16
7839672	Ondersteuning spoelzijde	48	69,70
7839680	Deksel vloeistofopvangbak	49	61,70

Effenca MT 33-40 elektrisch paneel

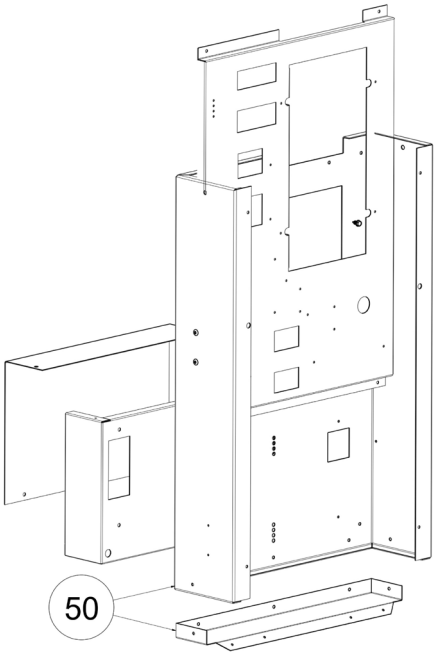

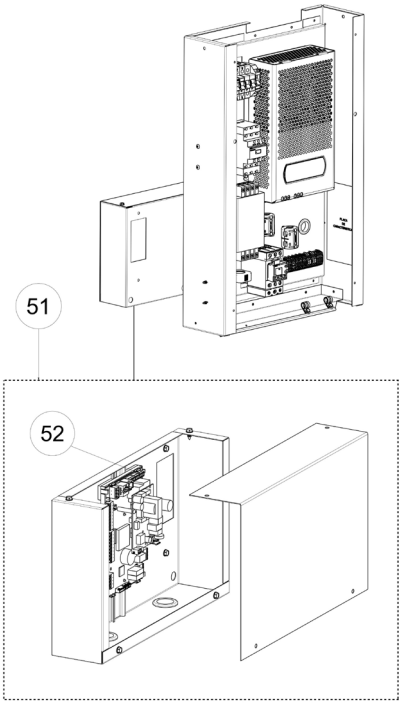

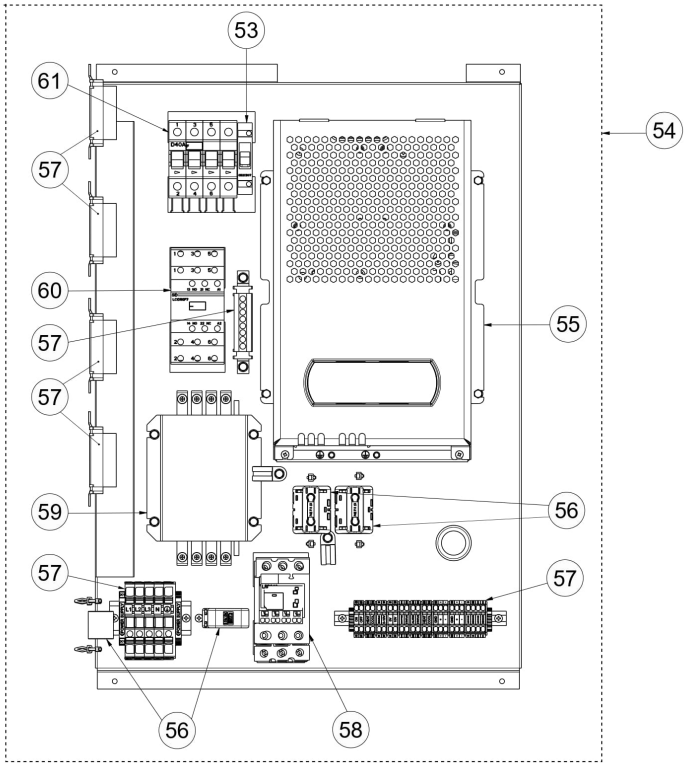

Effenca MT 33-40 elektrisch paneel

Art.nr.	Omschrijving	Positie-nummer	Prijs bruto ex. BTW, in €
7848630	Cover schakelkast tot SN240560352	50	175,20
7874314	Cover schakelkast vanaf SN240560353	50	575,30
7848640	Complete hoofdprint µPC3 MT33-40 tot SN240560224	51	677,60
7874315	Complete hoofdprint µPC3 MT33-40 vanaf SN240560225	51	745,60
7848646	Hoofdprint µPC3	52	459,70
7848644	Thermische stroomonderbreker	53	58,40
7848632	Complete elektriciteitskast MT33	54	3.852,30
7854449	Complete elektriciteitskast MT40	54	4.814,80
7848633	Power Plus-kit MT33	55	2.066,80
7850316	Power Plus-kit MT40	55	2.999,10
7848638	Ferrieten kit	56	112,50
7848635	Aansluitklemmenkit	57	257,40
7867444	Thermisch relais MT33	58	322,10
7848636	Thermisch relais MT40	58	206,60
7848645	EMC-filter	59	420,80
7867445	Schakelaarkit MT33	60	250,10
7848637	Schakelaarkit MT40	60	206,00
7867443	Thermische stroomonderbreker Tetra MT33	61	251,80
7848634	Thermische stroomonderbreker Tetra MT40	61	299,60

Effenca MT 33-40 sensoren

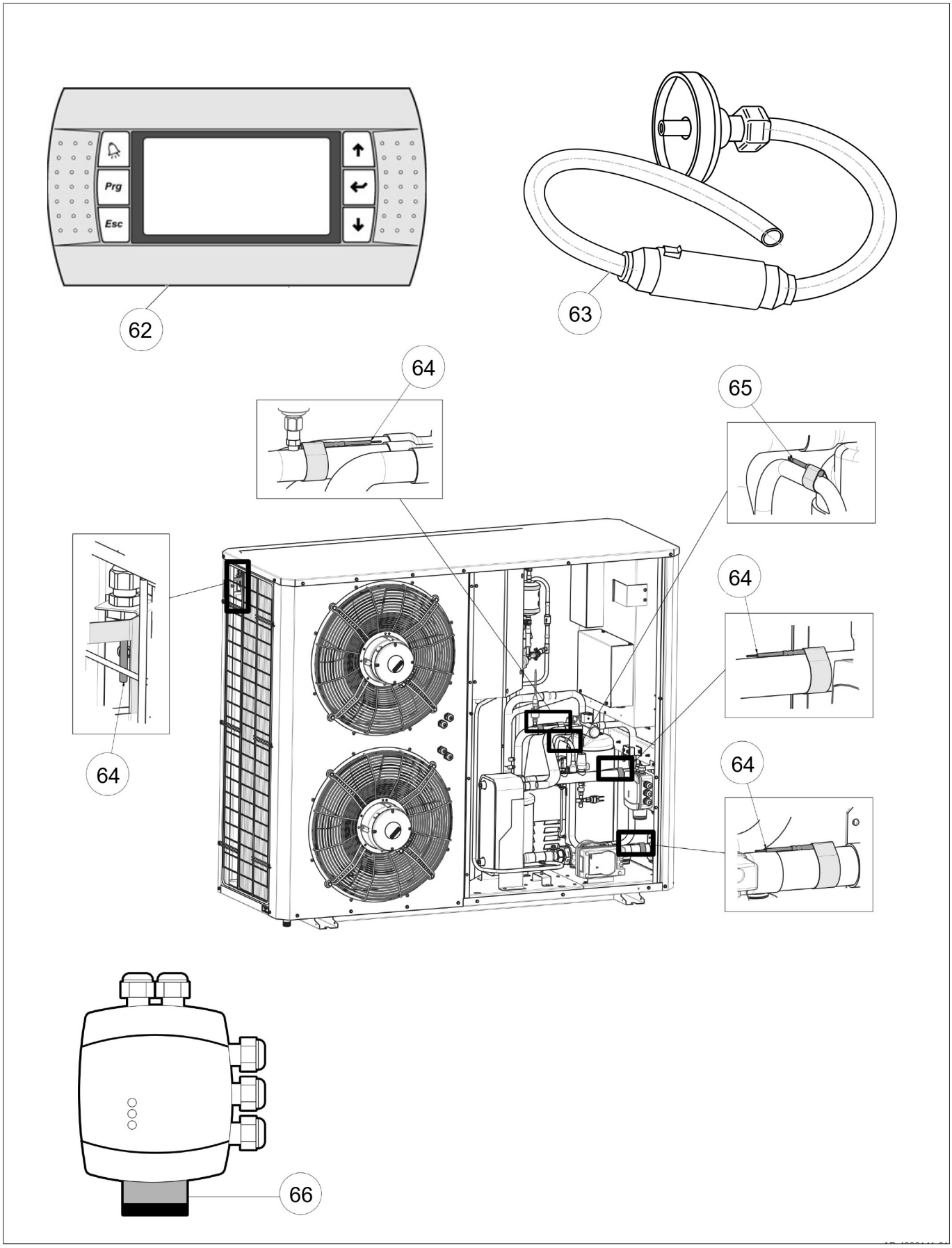

Effenca MT 33-40 sensoren

Art.nr.	Omschrijving	Positie-nummer	Prijs bruto ex. BTW, in €
7848647	Regelaar pGD	62	456,40
7854447	Kalibratiekit voor koelmiddeldetector	63	179,50
7856524	Temperatuursensor NTC IP67	64	47,60
7856525	Temperatuursensor NTC IP65	65	54,90
7856515	Sensor voor koelmiddeldetectie R32	66	745,20

Remeha Gas HP 35A groep 1

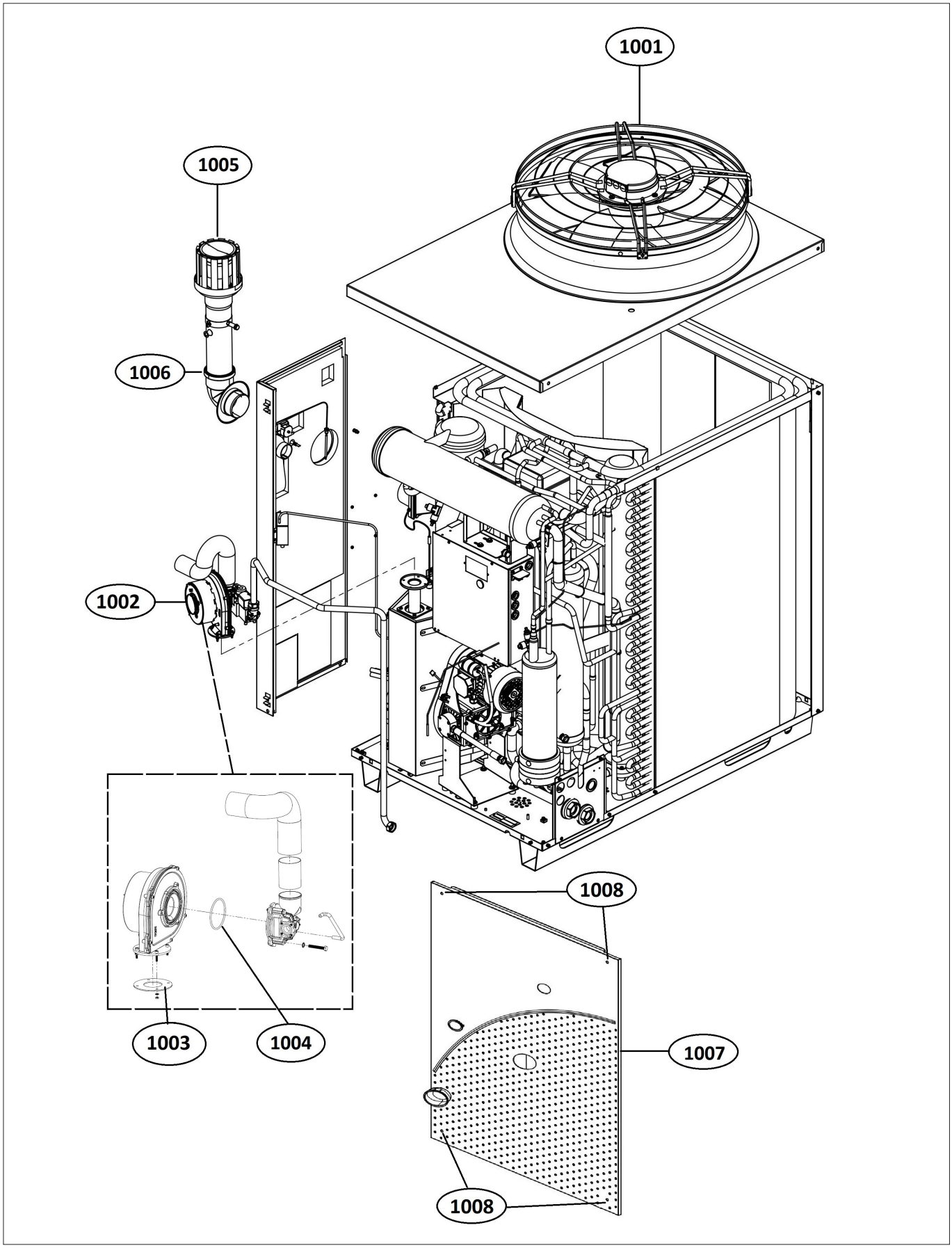

Remeha Gas HP 35A groep 1

Art.nr.	Omschrijving	Positie-nummer	Prijs bruto ex. BTW, in €
S101420	Complete ventilator met motor	1001	1.841,50
7648916	Complete ventilator met motor (modulerend)	1001	4.141,70
S101424	Branderventilator	1002	488,10
S103324	Branderventilator pakking	1003	12,50
7611107	O-Ring ORM 0640-30	1004	8,15
7606395	Rookgasafvoerset PGA	1005	209,40
7810788	Pakking (rookgas tot SN 333860009)	1006	15,30
7811658	Frontmantel Gas HP 35A HT	1007	802,10
7748756	Bevestigingsmiddelen frontmantel (4 stuks)	1008	34,50

Remeha Gas HP 35A groep 2

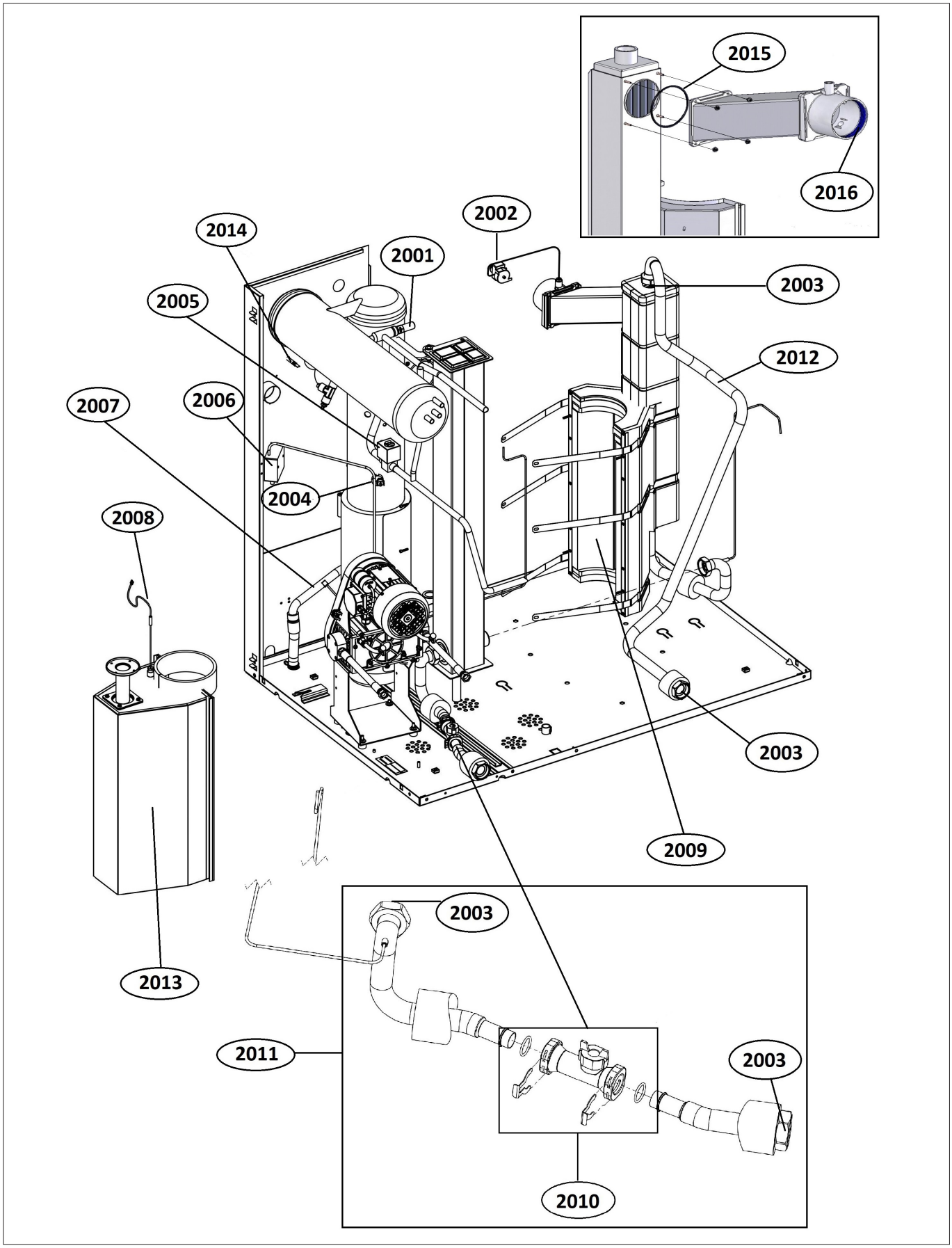

Remeha Gas HP 35A groep 2

Art.nr.	Omschrijving	Positie-nummer	Prijs bruto ex. BTW, in €
S103328	Veiligheidsklep tot SN 362560001	2001	599,30
7697320	Veiligheidsklep vanaf SN 362560002	2001	453,20
S103327	Maximaalthermostaat	2002	70,60
7601858	Pakkingring 1”1/4 (teflon)	2003	6,87
S101434	Maximaalthermostaat 180°C	2004	22,00
S101414	Spoel ontdooiklep tot SN 332160031	2005	133,80
7752064	Spoel ontdooiklep vanaf SN 332160032	2005	173,50
7601855	Ontsteektrafo	2006	133,30
7601854	Sifonloze condensafvoer	2007	183,60
S103322	Temperatuursensor PT1000 tot SN 320860030	2008	212,50
7601856	Temperatuursensor PT1000 vanaf SN 320860031	2008	159,30
7731537	Warmtewisselaar achterplaat tot SN320860030	2009	2.474,00
7731536	Warmtewisselaar achterplaat vanaf SN 320860031	2009	2.449,90
S101659	Huba stromingssensor	2010	266,00
7616652	Kabel Stromingssensor	2010	108,20
7748748	Retourleiding tot SN 344960015	2011	593,80
7748749	Retourleiding vanaf SN 344960016	2011	593,80
7748750	Aanvoerleiding	2012	275,80
7759130	Frontkap warmtewisselaar tot SN 320860030	2013	1.597,40
7759131	Frontkap warmtewisselaar vanaf SN 320860031	2013	1.639,80
7752074	Armatuur - 220V signaal	2014	15,20
7810790	Rookgas pakking tot SN 333860009	2015	15,20
7810791	Rookgas O-ring vanaf SN 333860010	2015	5,56
7810788	Pakking (rookgas tot SN 333860009)	2016	15,30
7810789	Rookgas pakking vanaf SN 333860010	2016	13,00
7601857	Handmatige ontluchter		22,60

Remeha Gas HP 35A groep 3

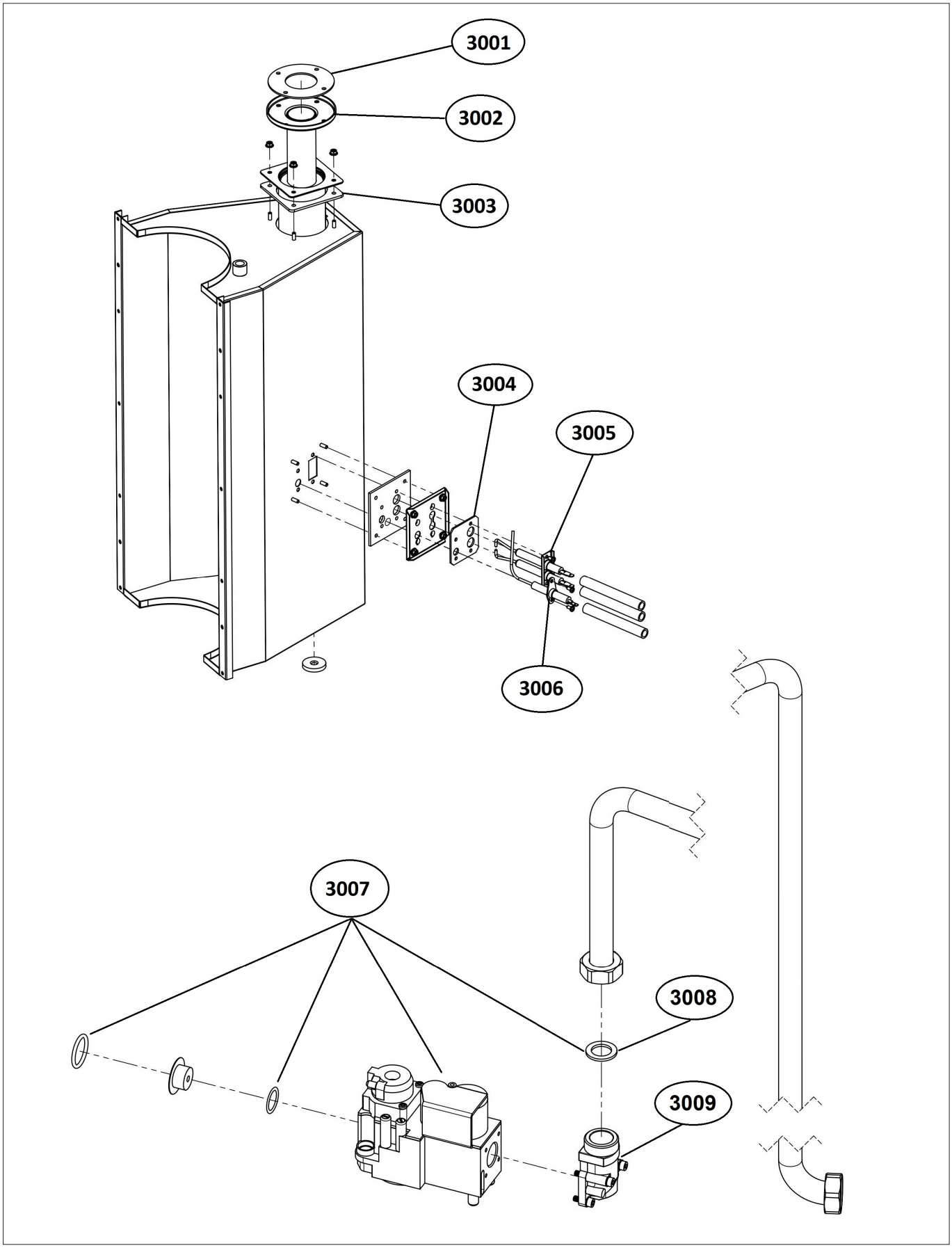

Remeha Gas HP 35A groep 3

Art.nr.	Omschrijving	Positie-nummer	Prijs bruto ex. BTW, in €
S103324	Branderventilator pakking	3001	12,50
S103325	Brander	3002	549,70
S103326	Branderpakking	3003	12,30
S103323	Pakkingplaat elektroden	3004	18,10
7601851	Ontsteekelektrode set tot SN 314560002	3005	127,90
7601852	Ontsteekelektrode set vanaf SN 314560003	3005	106,80
S101430	Ionisatie elektrode tot SN 314560002	3006	66,90
7601850	Ionisatie elektrode vanaf SN 314560003	3006	55,10
S101428	Gasblok set	3007	277,10
7601875	Kabel voor gasklep	3007	68,60
7738525	3/4” pakking gaspijp	3008	5,79
7788988	3/4” male flens	3009	17,70
7611014	Restrictiering D4.7 180 G20	3010	15,00
7611016	Restrictiering D3.4 182 G30	3010	15,00
7611017	Restrictiering D3.6 183 G31	3010	15,00

Remeha Gas HP 35A groep 4

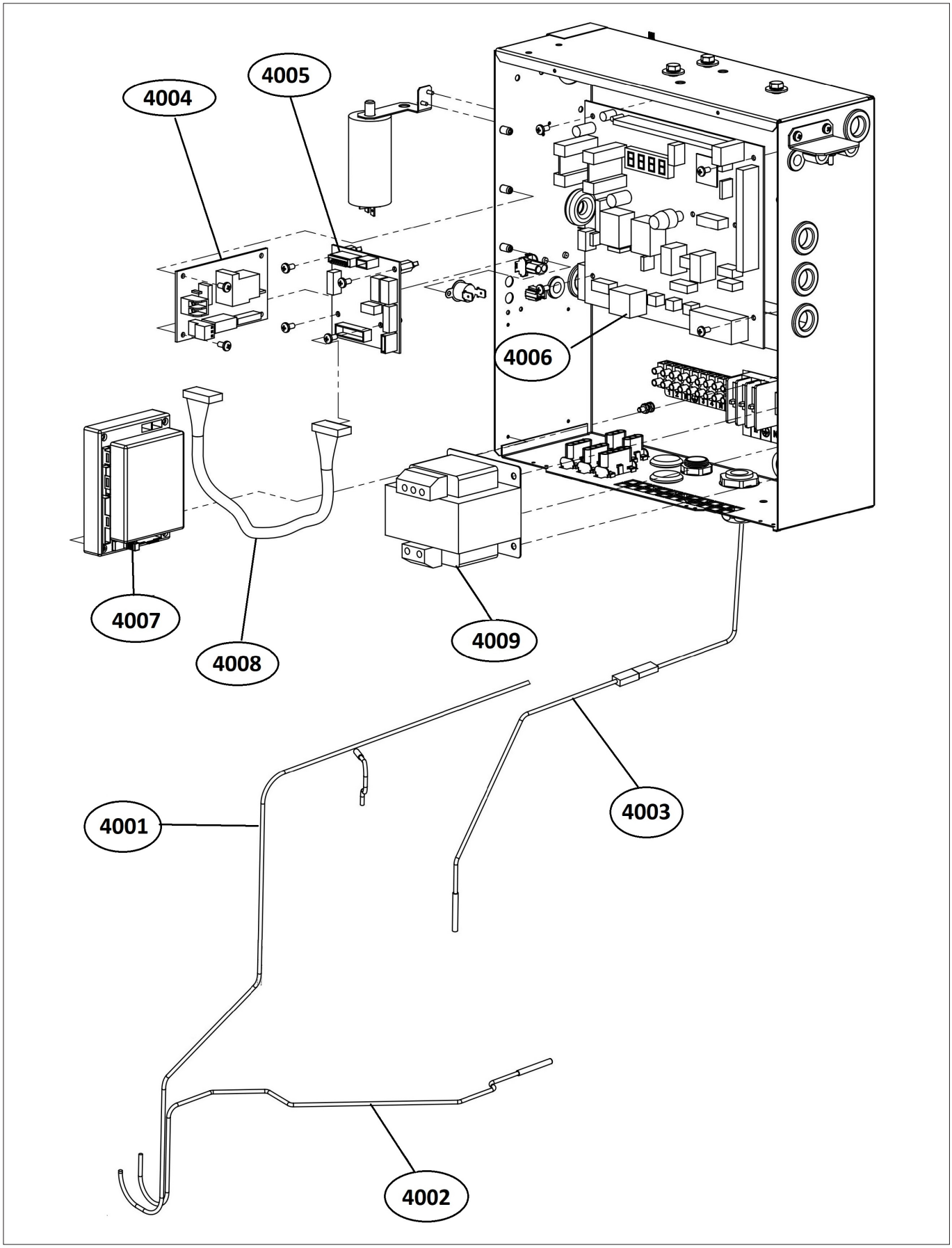

Remeha Gas HP 35A groep 4

Art.nr.	Omschrijving	Positie-nummer	Prijs bruto ex. BTW, in €
S101436	TA/TEVA/aanvoer/retour sensor	4001	33,80
S101426	TG temperatuursensor	4002	115,80
7601876	T-Mix temperatuursensor	4003	60,20
S101425	Print W10	4004	159,80
7601874	Print MOD 10	4005	687,50
S101432	Print S61	4006	898,10
7697319	Branderautomaat	4007	295,30
S101416	Kabelboom S60/S61 W10/AR11	4008	79,10
S103320	Transformator 230V-24V	4009	96,40

Remeha Gas HP 35A (t/m serienr.: 382960000) groep 5

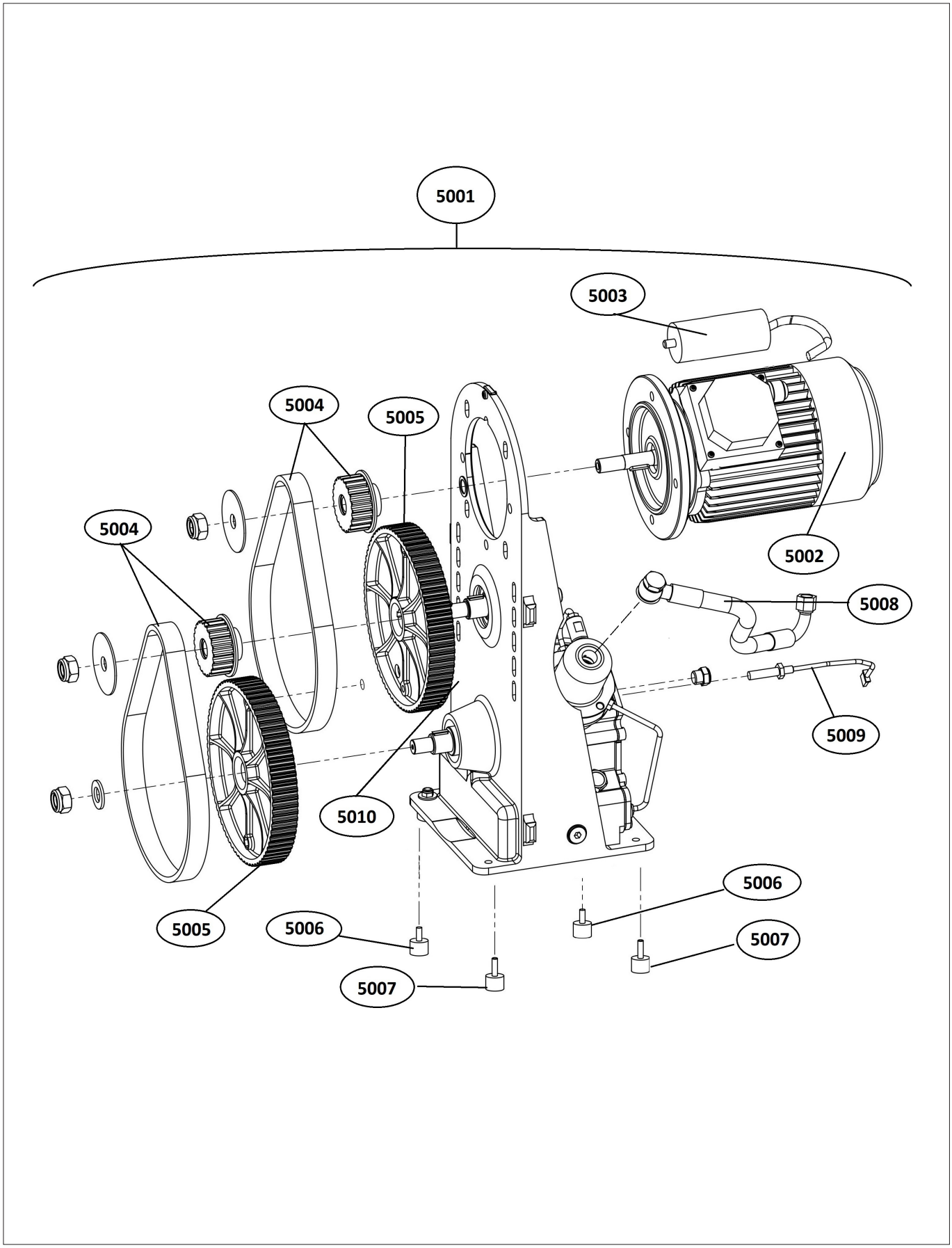

Remeha Gas HP 35A (t/m serienr.: 382960000) groep 5

Art.nr.	Omschrijving	Positie-nummer	Prijs bruto ex. BTW, in €
S101421	Hydrauliekpomp	5001	2.307,90
S101419	Motor hydrauliekpomp	5002	907,00
S101433	Condensator hydrauliekpomp	5003	88,70
S103319	Tandriem	5004	103,30
7611102	Tandwiel	5005	63,90
7721850	Trillingsdemper	5006	6,63
7721851	Vibratiedemperset	5007	11,50
7601859	Hogedrukslang pomp	5008	155,30
S103321	Reed sensor hydrauliekpomp	5009	45,90
7752066	Reed sensor magneet	5010	15,20
7836804	Pomp Wilo Para MAXO F2		2.977,70

Remeha Gas HP 35A (vanaf serienr.: 382960001) groep 5

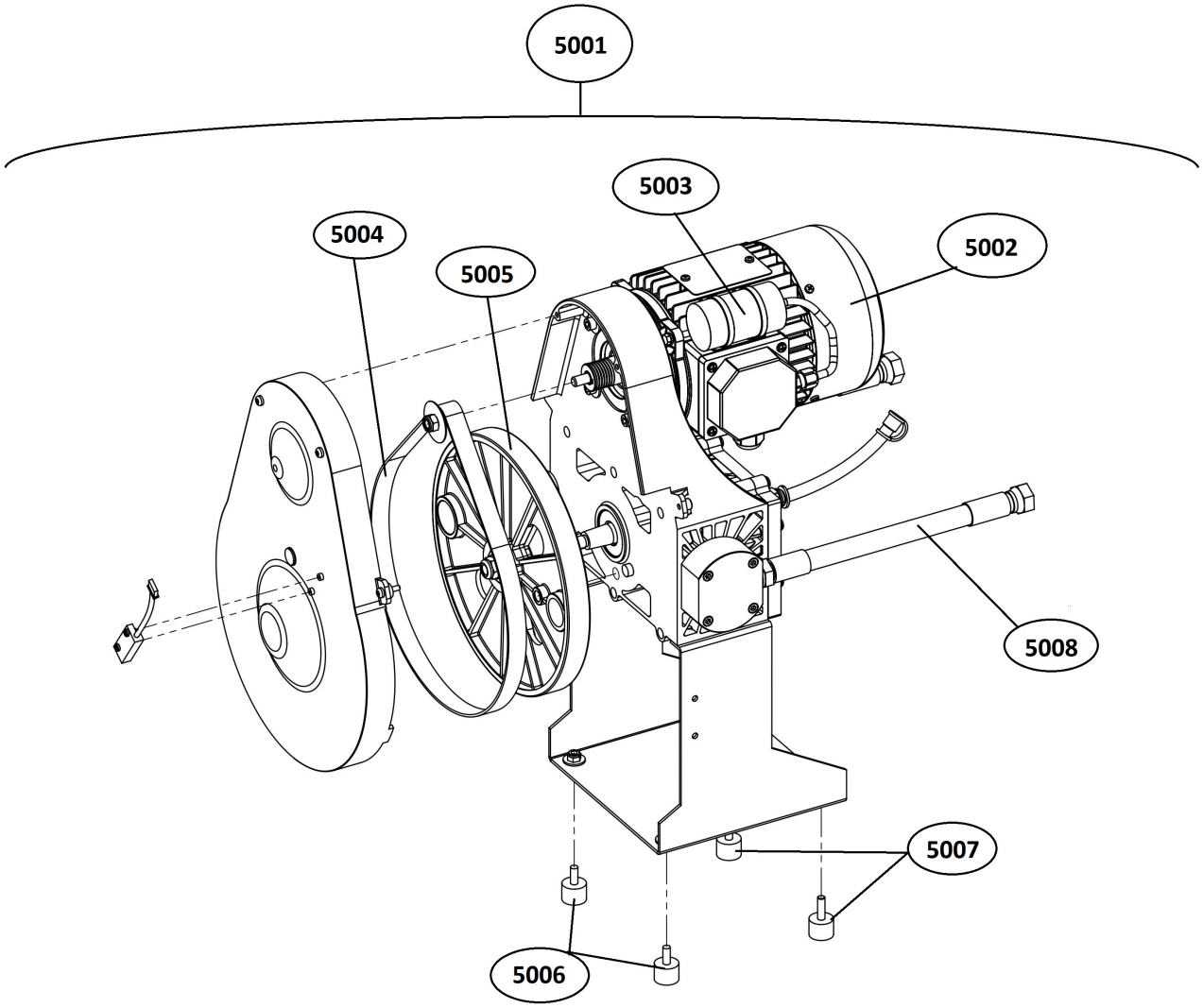

Remeha Gas HP 35A (vanaf serienr.: 382960001) groep 5

Art.nr.	Omschrijving	Positie-nummer	Prijs bruto ex. BTW, in €
7721853	Hydrauliekpomp (JPMP039)	5001	2.234,90
7721849	Motor hydrauliekpomp	5002	850,80
7721847	Condensator hydrauliekpomp	5003	50,60
7721846	Riem	5004	57,00
7721852	Wiel	5005	122,40
7721850	Trillingsdemper	5006	6,63
7721851	Vibratiedemperset	5007	11,50
7721848	Hogedrukslang pomp	5008	67,80
7836804	Pomp Wilo Para MAXO F2		2.977,70

E-HP AW 42 Plus / Cool Plus

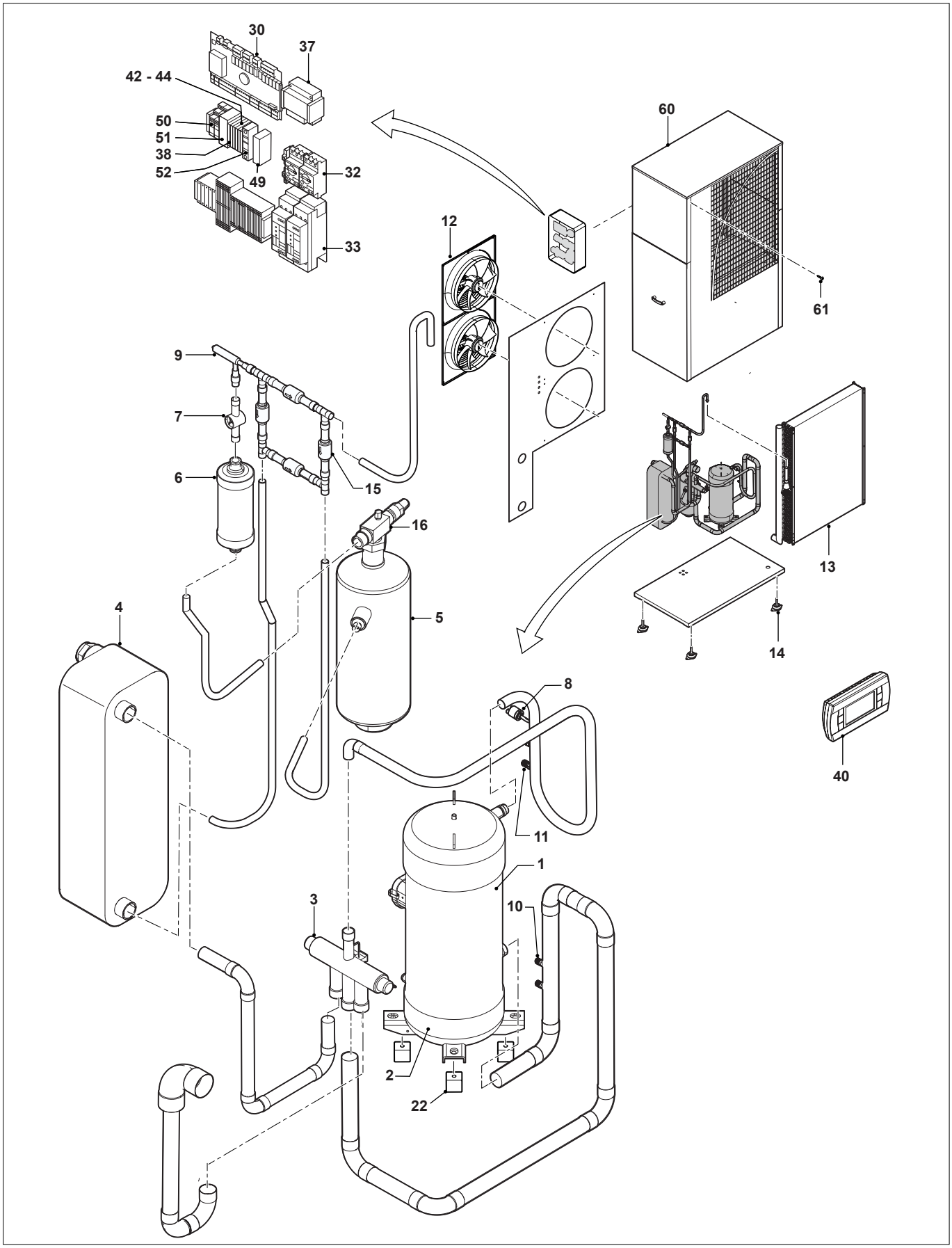

E-HP AW 42 Plus / Cool Plus

Art.nr.	Omschrijving	Positie-nummer	Prijs bruto ex. BTW, in €
7695914	Compressor	1	9.927,70
7852968	Compressorolie FV68 2 liter	1	891,20
7695913	Carterverwarming 90/240V	2	93,40
7695911	Danfoss 4-weg omkeerklep 11/8” - tot ser.nr. 16459	3	1.029,50
7721243	Dunan 4-weg omkeerklep va sn 16597 to sn 16908	3	641,70
7852941	SAGInoMIYA 4-weg omkeerklep	3	891,20
7852942	Warmtewisselaar Alfa Laval va. sn 17072	4	3.564,60
7695915	Vloeistoftank 28bar	5	470,70
7695916	Filterdroger 3/4” tot sn 16642	6	151,40
7852945	Sanhua Filterdroger 16mm	6	144,30
7695917	Kijkglas SGN 16mm	7	64,80
7695949	Drukschakelaar 6mm 1m	8	141,20
7695919	Expansieklep	9	466,10
7728405	Expansieklep Carel	9	228,50
7695921	Druksensor 0-17,3 bar 0-5V tot sn 17204	10	184,60
7852959	Druksensor 1-18,3 bar 0-5v	10	175,40
7695920	Druksensor 0-34,5 bar 0-5V tot sn 17204	11	184,60
7852958	Druksensor 1-35,5 bar 0-5v	11	175,40
7695922	Ventilator axiaal 230V (1 st) tot sn 16959	12	2.178,10
7852951	Ventilator axiaal 230V vanaf SN 16997	12	1.424,80
7695923	Leidingenbundel verdamper	13	7.640,40
7695924	Machinevoet 128x110x6 M16x1,5	14	136,80
7695925	Terugslagklep 16s 16mm tot sn 17249	15	152,90
7852952	Sanhua terugslagklep 16mm	15	144,30
7706402	Driewegklep EHP 42/44	16	57,40
7706403	Afdichting driewegklep EHP 42/44	16	8,56
7706357	Trillingdempers EHP	22	17,10
7695941	Regelaar micro-PC medium zonder SW	30	1.070,90
7695942	Controleconnector µPC medium		38,10
7695932	Motorbeveiligingsschakelaar	32	300,20
7695933	Softstarter	33	934,10
7695931	3-fase aansluitblok laag		29,50
7695930	3-fase stroomrail		27,90
7695929	Hulpschakelaar		26,70
7695963	Transformator 230V/24V/60VA tot sn 16916	37	125,00
7695934	Zekeringhouder ZS4-SF1	38	72,90
7695939	Grafisch display PGDE wit	40	469,40
7852964	Grafisch display pLD-PRO zwart	40	343,10
7876108	Grafisch display QAA74.611/101	40	483,80
7695940	Druksensor aansluitkabel 2m tot sn 17204		18,50
7854287	Druksensor aansluitkabel 2,5		19,50
7723287	Displaykabel 10m		15,70
7695935	Micro zekering 250V 20x5mm 1A	42	4,41
7695936	Micro zekering 250V 20x5mm 2A	43	4,41
7695937	Micro zekering 250V 20x5mm 4A	44	4,41
7695926	Danfoss spoel voor 4w klep 2m kabel - tot sn 16504, va 16651 (E-HP 08x),		43,40
7721245	Dunan spoel 4w klep 2m kabel va sn 16581, tot sn 16662 (E-HP 08x), tot		36,60
7852960	Temp.sensor NTC 10K 001C 4m Carel		39,00
7852961	Temp.sensor NTC 10K 001D 4m Siemens		39,00
7852962	Temp.sensor NTC 50K 050B 4m Carel		62,40
7695928	Buiten temp.sensor -30-+130 °C		42,10

E-HP AW 42 Plus / Cool Plus

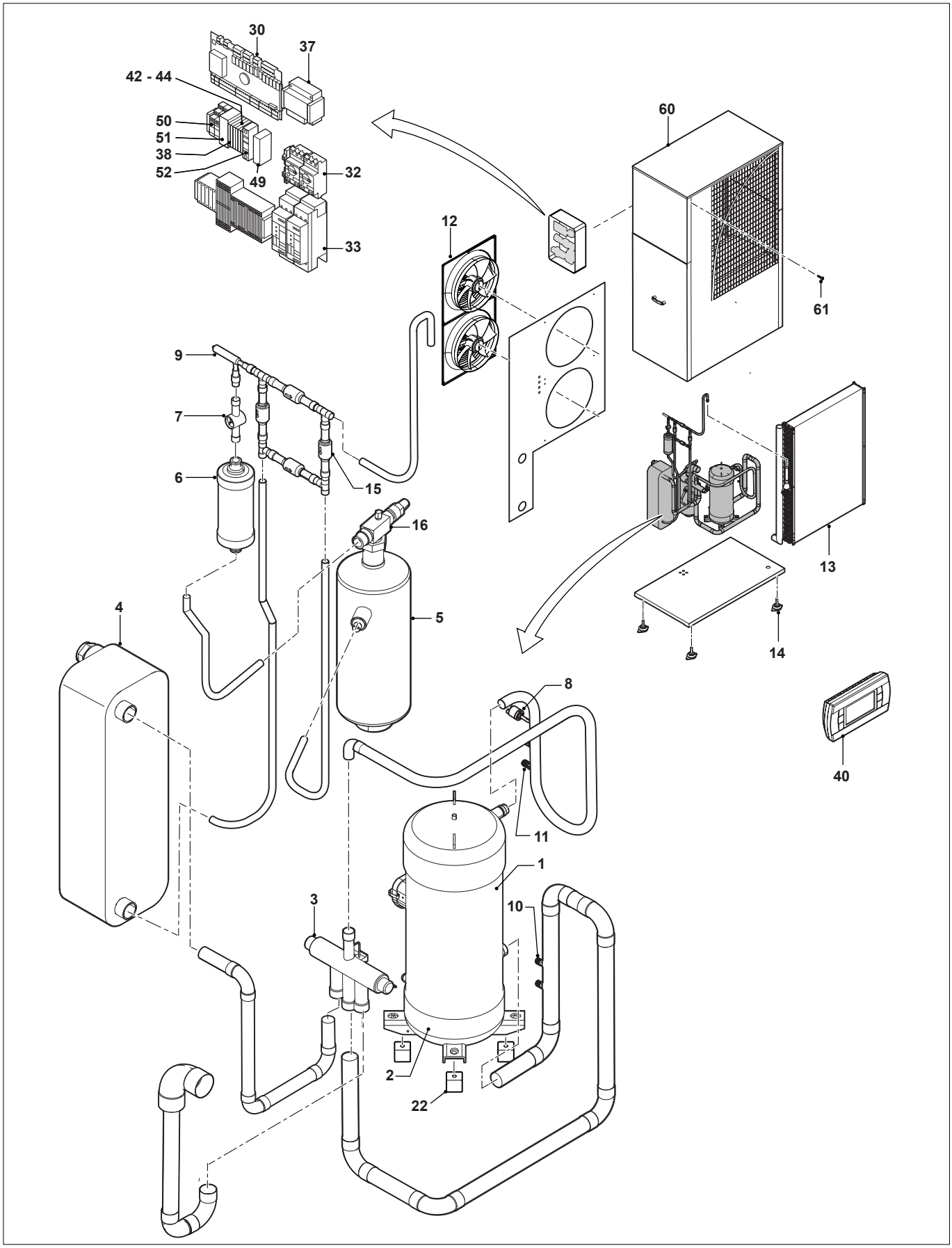

E-HP AW 42 Plus / Cool Plus

Art.nr.	Omschrijving	Positie-nummer	Prijs bruto ex. BTW, in €
7852963	Buiten temp.sensor NTC 1K Siemens		43,00
7697259	3-ph. Monitoringsrelais	49	164,70
7697262	Relais interface 4w	50	22,00
7697263	Relais 4w	51	26,70
7697284	Zekeringsautomaat 1-pol.	52	27,90
7691148	Ethernet seriële kaart voor internet verbinding		1.241,90
7691149	Rs485 seriële kaart voor modbus koppeling aan gbs		427,70
7691147	Lekdetectie		3.623,40
7697285	Bevestigingpaneel display (wand)		27,90
7695943	Verbindingsstekker 2,5 - 2		4,41
7695944	Verbindingsstekker 2,5 - 4		7,14
7695945	Verbindingsstekker 2,5 - 5		10,00
7695946	Verbindingsstekker 2,5 - 6		5,87
7695947	Verbindingsstekker 2,5 - 9		6,62
7706404	Mantel 42/44	60	6.997,60
7820016	Bevestigingsbout M6x12 (25 stuks)	61	8,82

E-HP AW 44 Ace / Cool Ace

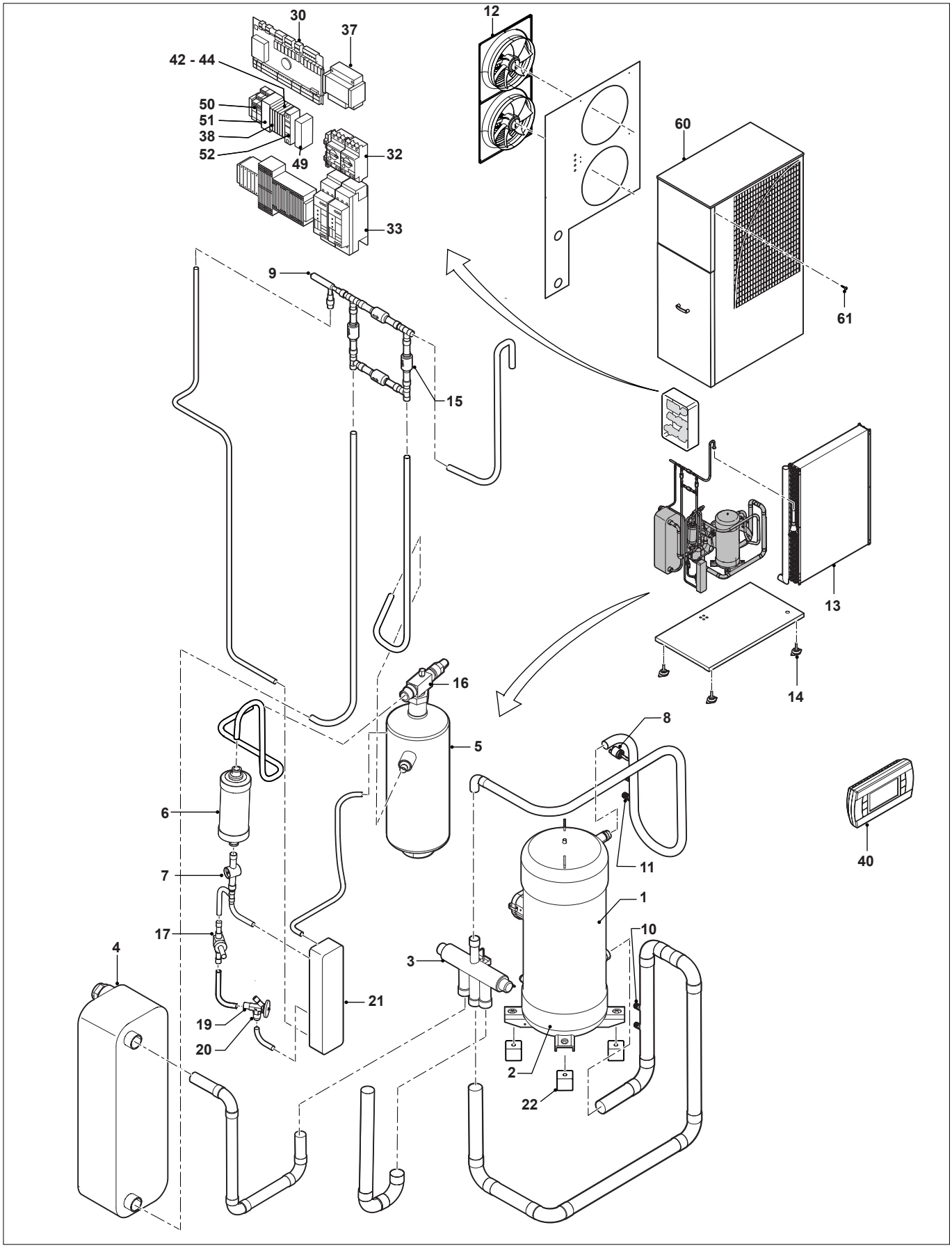

E-HP AW 44 Ace / Cool Ace

Art.nr.	Omschrijving	Positie-nummer	Prijs bruto ex. BTW, in €
7695948	Compressor	1	10.780,60
7852968	Compressorolie FV68 2 liter	1	891,20
7695913	Carterverwarming 90/240V	2	93,40
7695911	Danfoss 4-weg omkeerklep 11/8” - tot ser.nr. 16459	3	1.029,50
7721243	Dunan 4-weg omkeerklep va sn 16597 to sn 16908	3	641,70
7852941	SAGInoMIYA 4-weg omkeerklep	3	891,20
7695912	Warmtewisselaar tot sn 17069	4	7.942,10
7852942	Warmtewisselaar Alfa Laval va. sn 17072	4	3.564,60
7695915	Vloeistoftank 28bar	5	470,70
7695916	Filterdroger 3/4” tot sn 16642	6	151,40
7852945	Sanhua Filterdroger 16mm	6	144,30
7695917	Kijkglas SGN 16mm	7	64,80
7706358	Drukverschilschakelaar	8	256,10
7852971	SAGInoMIYA Drukverschilschakelaar	8	143,90
7695919	Expansieklep	9	466,10
7852949	Stator Carel expansieklep	9	117,00
7695921	Druksensor 0-17,3 bar 0-5V tot sn 17204	10	184,60
7852959	Druksensor 1-18,3 bar 0-5v	10	175,40
7695920	Druksensor 0-34,5 bar 0-5V tot sn 17204	11	184,60
7852958	Druksensor 1-35,5 bar 0-5v	11	175,40
7695922	Ventilator axiaal 230V (1 st) tot sn 16959	12	2.178,10
7852951	Ventilator axiaal 230V vanaf SN 16997	12	1.424,80
7695923	Leidingenbundel verdamper	13	7.640,40
7695924	Machinevoet 128x110x6 M16x1,5	14	136,80
7695925	Terugslagklep 16s 16mm tot sn 17249	15	152,90
7852952	Sanhua terugslagklep 16mm	15	144,30
7706402	Driewegklep EHP 42/44	16	57,40
7706403	Afdichting driewegklep EHP 42/44	16	8,56
7695950	Magneetklep tot sn 16594 (E-HP 08x), sn 16909 (E-HP 04x)	17	269,10
7852954	Sanhua Magneetklep zonder spoel	17	253,40
7695951	Magneetventiel tot sn 16594 (E-WH 08x), sn 16909 (E-WH 04x)	18	116,20
7852955	Sanhua Magneetventiel	18	113,00
7695952	Kleppenhuis	19	146,40
7695953	Restrictie	20	40,60
7852957	Warmtewisselaar vana sn 17220	21	863,30
7706357	Trillingdempers EHP	22	17,10
7695926	Danfoss spoel voor 4w klep 2m kabel - tot sn 16504, va 16651 (E-HP 08x),	23	43,40
7721245	Dunan spoel 4w klep 2m kabel va sn 16581, tot sn 16662 (E-HP 08x), tot	23	36,60
7706359	Kabel drukschakelaar		39,70
7695941	Regelaar micro-PC medium zonder SW	30	1.070,90
7695942	Controleconnector µPC medium		38,10
7695932	Motorbeveiligingsschakelaar	32	300,20
7695933	Softstarter	33	934,10
7695931	3-fase aansluitblok laag		29,50
7695930	3-fase stroomrail		27,90
7695929	Hulpschakelaar		26,70
7695963	Transformator 230V/24V/60VA tot sn 16916	37	125,00
7695934	Zekeringhouder ZS4-SF1	38	72,90
7695939	Grafisch display PGDE wit	40	469,40
7852964	Grafisch display pLD-PRO zwart	40	343,10
7876108	Grafisch display QAA74.611/101	40	483,80

E-HP AW 44 Ace / Cool Ace

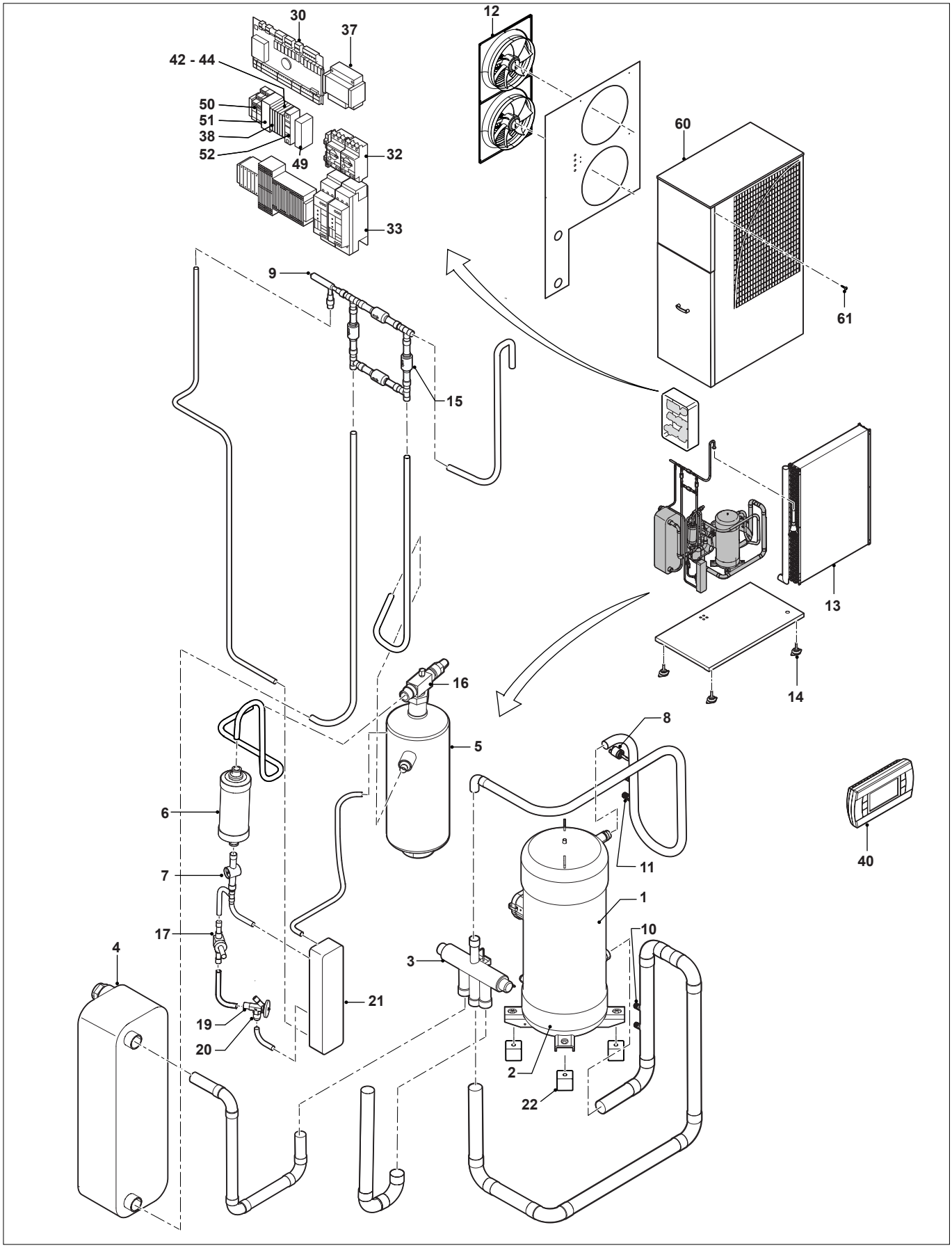

E-HP AW 44 Ace / Cool Ace

Art.nr.	Omschrijving	Positie-nummer	Prijs bruto ex. BTW, in €
7695940	Druksensor aansluitkabel 2m tot sn 17204		18,50
7854287	Druksensor aansluitkabel 2,5		19,50
7723287	Displaykabel 10m		15,70
7695935	Micro zekering 250V 20x5mm 1A	42	4,41
7695936	Micro zekering 250V 20x5mm 2A	43	4,41
7695937	Micro zekering 250V 20x5mm 4A	44	4,41
7852960	Temp.sensor NTC 10K 001C 4m Carel		39,00
7852961	Temp.sensor NTC 10K 001D 4m Siemens		39,00
7852962	Temp.sensor NTC 50K 050B 4m Carel		62,40
7695928	Buiten temp.sensor -30-+130 °C		42,10
7852963	Buiten temp.sensor NTC 1K Siemens		43,00
7697259	3-ph. Monitoringsrelais	49	164,70
7697262	Relais interface 4w	50	22,00
7697263	Relais 4w	51	26,70
7697284	Zekeringsautomaat 1-pol.	52	27,90
7691148	Ethernet seriële kaart voor internet verbinding		1.241,90
7691149	Rs485 seriële kaart voor modbus koppeling aan gbs		427,70
7691147	Lekdetectie		3.623,40
7697285	Bevestigingpaneel display (wand)		27,90
7695943	Verbindingsstekker 2,5 - 2		4,41
7695944	Verbindingsstekker 2,5 - 4		7,14
7695945	Verbindingsstekker 2,5 - 5		10,00
7695946	Verbindingsstekker 2,5 - 6		5,87
7695947	Verbindingsstekker 2,5 - 9		6,62
7706404	Mantel 42/44	60	6.997,60
7820016	Bevestigingsbout M6x12 (25 stuks)	61	8,82

E-HP AW 84 Plus / Cool Plus / AW 86 HT

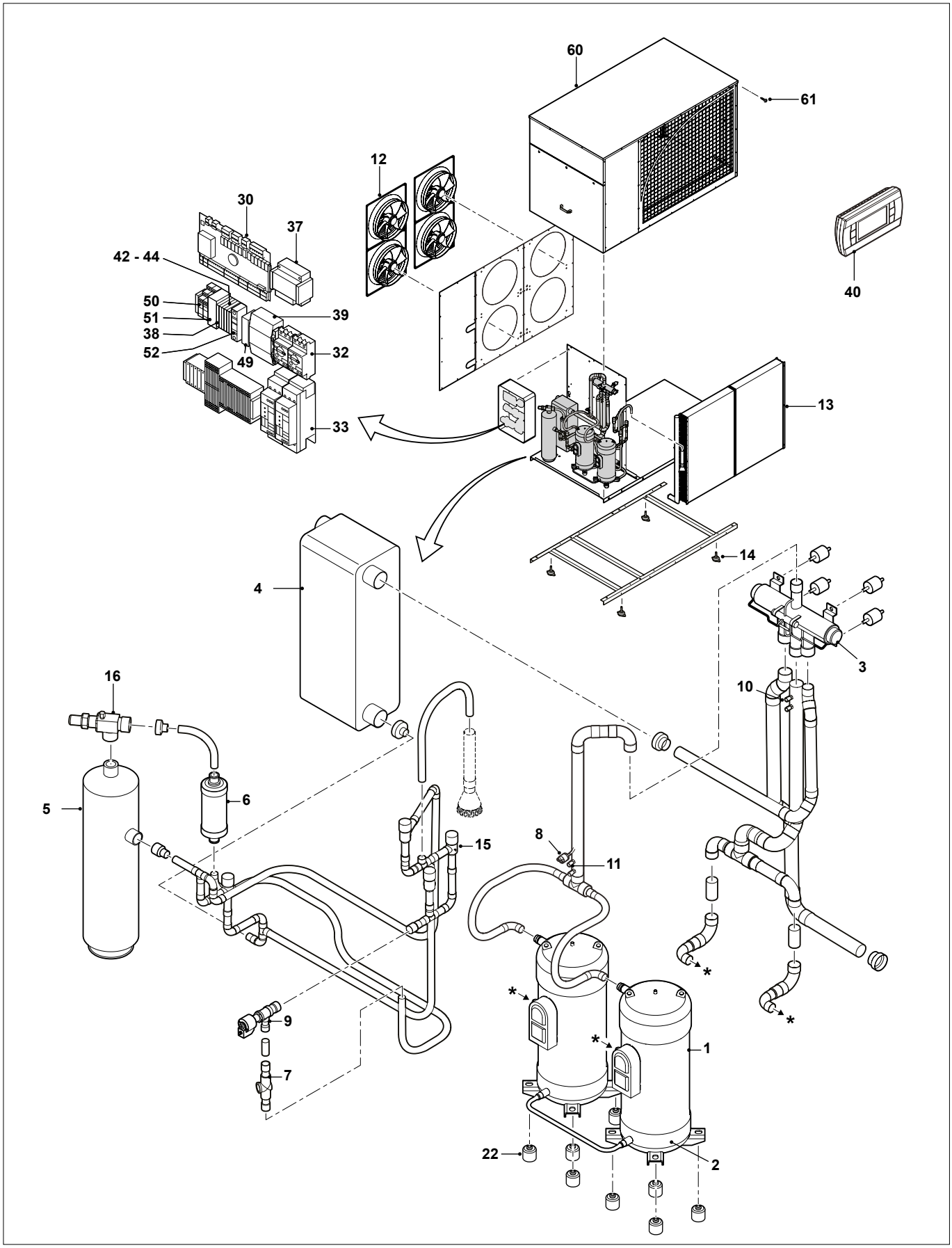

E-HP AW 84 Plus / Cool Plus / AW 86 HT

Art.nr.	Omschrijving	Positie-nummer	Prijs bruto ex. BTW, in €
7695914	Compressor	1	9.927,70
7852968	Compressorolie FV68 2 liter	1	891,20
7695913	Carterverwarming 90/240V	2	93,40
7695955	Danfoss 4-weg omkeerklep 1 1/4” tot sn 16504, vanaf sn 16651	3	3.663,70
7721244	Dunan 4-weg omkeerklep vanaf sn 16581, tot sn 16662	3	1.880,20
7695956	Warmtewisselaar tot sn 16923	4	9.265,80
7852943	Warmtewisselaar vanaf sn 17072	4	6.683,70
7695957	Vloeistoftank F13.16	5	783,90
7695958	Filterdroger 22mm tot sn 16660	6	151,40
7852946	Sanhua Filterdroger 22mm	6	144,30
7695959	Kijkglas 22mm met indicator	7	197,00
7695949	Drukschakelaar 6mm 1m	8	141,20
7852947	Danfoss Drukverschilschakelaar tot 28 bar	8	136,50
7695960	Expansieklep tot sn 16916	9	1.176,60
7852948	Expansieklep 18-22mm	9	779,80
7695921	Druksensor 0-17,3 bar 0-5V tot sn 17204	10	184,60
7852959	Druksensor 1-18,3 bar 0-5v	10	175,40
7695920	Druksensor 0-34,5 bar 0-5V tot sn 17204	11	184,60
7852958	Druksensor 1-35,5 bar 0-5v	11	175,40
7695922	Ventilator axiaal 230V (1 st) tot sn 16959	12	2.178,10
7852951	Ventilator axiaal 230V vanaf SN 16997	12	1.424,80
7695961	Leidingenbundel verdamper	13	15.002,00
7695924	Machinevoet 128x110x6 M16x1,5	14	136,80
7695962	Terugslagklep 22s 22mm tot sn 17189	15	330,90
7852953	Sanhua terugslagklep 22mm	15	144,30
7706356	Driewegklep EHP 84/88	16	89,60
7706400	Afdichting driewegklep	16	8,56
7706357	Trillingdempers EHP	22	17,10
7695926	Danfoss spoel voor 4w klep 2m kabel - tot sn 16504, va 16651 (E-HP 08x),	23	43,40
7721245	Dunan spoel 4w klep 2m kabel va sn 16581, tot sn 16662 (E-HP 08x), tot	23	36,60
7706359	Kabel drukschakelaar		39,70
7695941	Regelaar micro-PC medium zonder SW	30	1.070,90
7695942	Controleconnector µPC medium		38,10
7695932	Motorbeveiligingsschakelaar	32	300,20
7695933	Softstarter	33	934,10
7695931	3-fase aansluitblok laag		29,50
7695930	3-fase stroomrail		27,90
7695929	Hulpschakelaar		26,70
7695963	Transformator 230V/24V/60VA tot sn 16916	37	125,00
7695934	Zekeringhouder ZS4-SF1	38	72,90
7695938	Oververhittingsregeling E-HP 84-168 139-238 tot sn 16916	39	857,50
7695939	Grafisch display PGDE wit	40	469,40
7852964	Grafisch display pLD-PRO zwart	40	343,10
7876108	Grafisch display QAA74.611/101	40	483,80
7695940	Druksensor aansluitkabel 2m tot sn 17204		18,50
7854287	Druksensor aansluitkabel 2,5		19,50
7723287	Displaykabel 10m		15,70
7695935	Micro zekering 250V 20x5mm 1A	42	4,41
7695936	Micro zekering 250V 20x5mm 2A	43	4,41
7695937	Micro zekering 250V 20x5mm 4A	44	4,41
7852960	Temp.sensor NTC 10K 001C 4m Carel		39,00

E-HP AW 84 Plus / Cool Plus / AW 86 HT

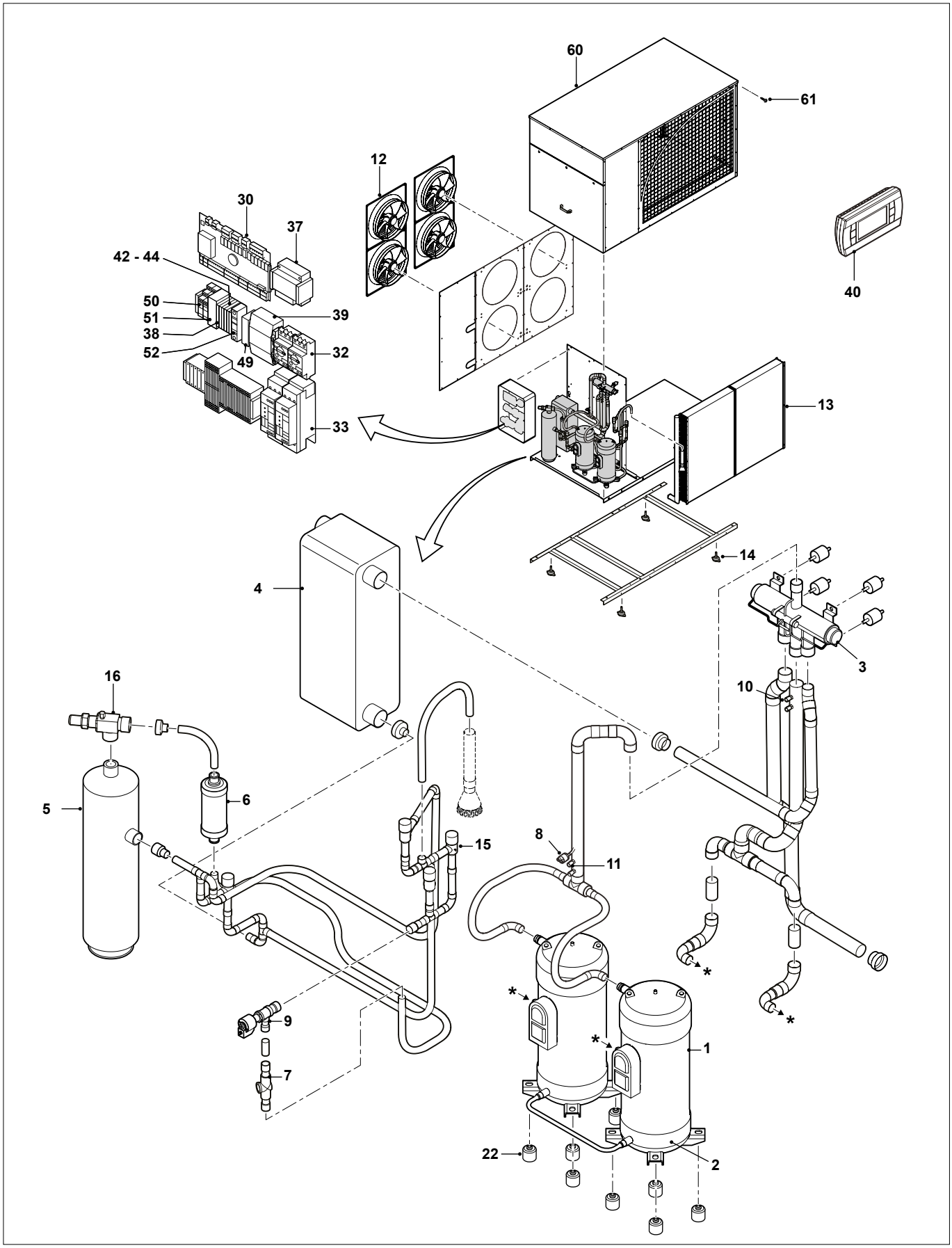

E-HP AW 84 Plus / Cool Plus / AW 86 HT

Art.nr.	Omschrijving	Positie-nummer	Prijs bruto ex. BTW, in €
7852961	Temp.sensor NTC 10K 001D 4m Siemens		39,00
7852962	Temp.sensor NTC 50K 050B 4m Carel		62,40
7695928	Buiten temp.sensor -30-+130 °C		42,10
7852963	Buiten temp.sensor NTC 1K Siemens		43,00
7697259	3-ph. Monitoringsrelais	49	164,70
7697262	Relais interface 4w	50	22,00
7697263	Relais 4w	51	26,70
7697284	Zekeringsautomaat 1-pol.	52	27,90
7691148	Ethernet seriële kaart voor internet verbinding		1.241,90
7691149	Rs485 seriële kaart voor modbus koppeling aan gbs		427,70
7691147	Lekdetectie		3.623,40
7697285	Bevestigingpaneel display (wand)		27,90
7695943	Verbindingsstekker 2,5 - 2		4,41
7695944	Verbindingsstekker 2,5 - 4		7,14
7695945	Verbindingsstekker 2,5 - 5		10,00
7695946	Verbindingsstekker 2,5 - 6		5,87
7695947	Verbindingsstekker 2,5 - 9		6,62
7706401	Mantel 84/88	60	12.652,10
7820016	Bevestigingsbout M6x12 (25 stuks)	61	8,82

E-HP AW 88 Ace / Cool Ace

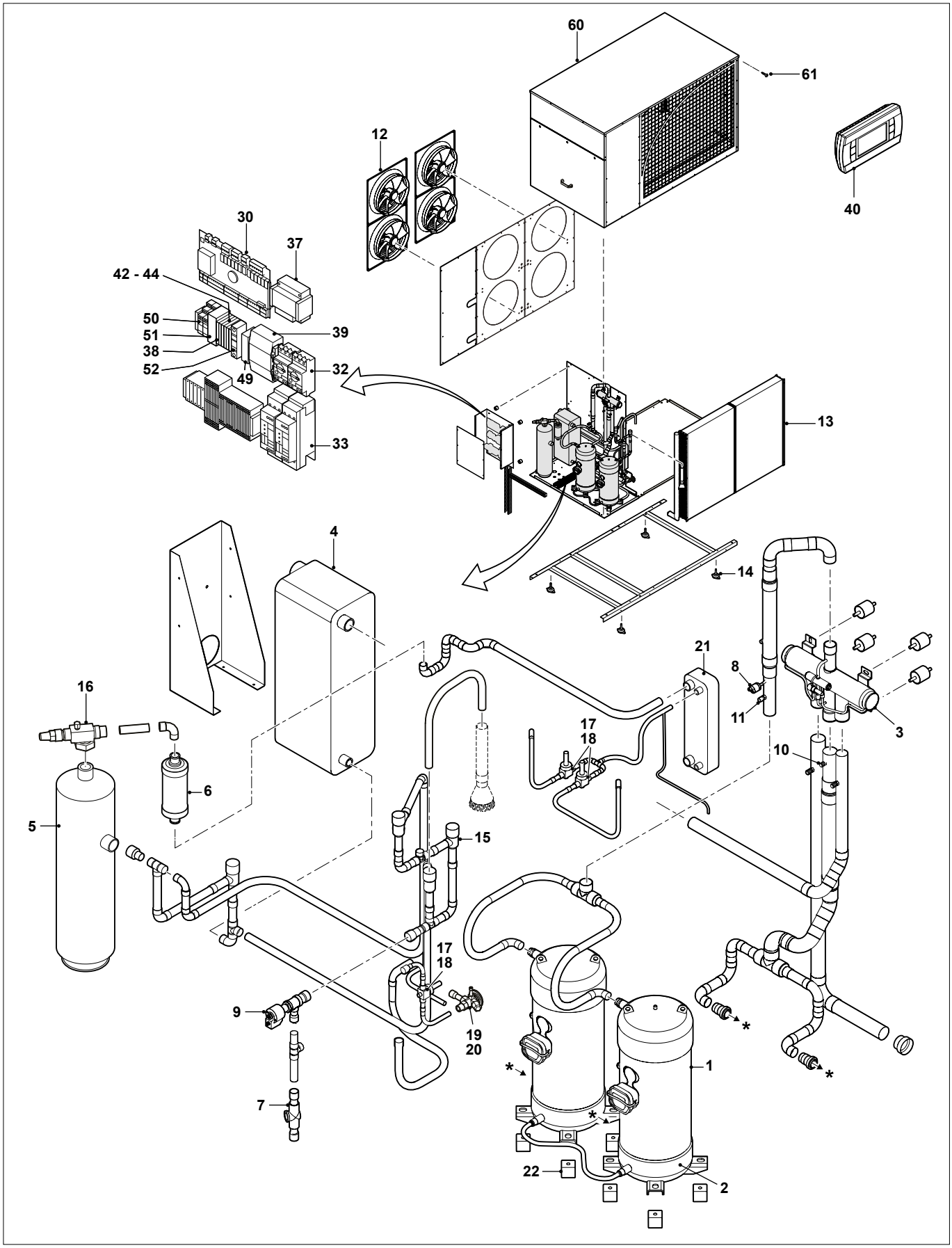

E-HP AW 88 Ace / Cool Ace

Art.nr.	Omschrijving	Positie-nummer	Prijs bruto ex. BTW, in €
7695948	Compressor	1	10.780,60
7852968	Compressorolie FV68 2 liter	1	891,20
7695913	Carterverwarming 90/240V	2	93,40
7695955	Danfoss 4-weg omkeerklep 1 1/4” tot sn 16504, vanaf sn 16651	3	3.663,70
7721244	Dunan 4-weg omkeerklep vanaf sn 16581, tot sn 16662	3	1.880,20
7695956	Warmtewisselaar tot sn 16923	4	9.265,80
7852943	Warmtewisselaar vanaf sn 17072	4	6.683,70
7695957	Vloeistoftank F13.16	5	783,90
7695958	Filterdroger 22mm tot sn 16660	6	151,40
7695959	Kijkglas 22mm met indicator	7	197,00
7706358	Drukverschilschakelaar	8	256,10
7695960	Expansieklep tot sn 16916	9	1.176,60
7695921	Druksensor 0-17,3 bar 0-5V tot sn 17204	10	184,60
7852959	Druksensor 1-18,3 bar 0-5v	10	175,40
7695920	Druksensor 0-34,5 bar 0-5V tot sn 17204	11	184,60
7852958	Druksensor 1-35,5 bar 0-5v	11	175,40
7695922	Ventilator axiaal 230V (1 st) tot sn 16959	12	2.178,10
7852951	Ventilator axiaal 230V vanaf SN 16997	12	1.424,80
7695961	Leidingenbundel verdamper	13	15.002,00
7695924	Machinevoet 128x110x6 M16x1,5	14	136,80
7695962	Terugslagklep 22s 22mm tot sn 17189	15	330,90
7852953	Sanhua terugslagklep 22mm	15	144,30
7706356	Driewegklep EHP 84/88	16	89,60
7706400	Afdichting driewegklep	16	8,56
7695950	Magneetklep tot sn 16594 (E-HP 08x), sn 16909 (E-HP 04x)	17	269,10
7695951	Magneetventiel tot sn 16594 (E-WH 08x), sn 16909 (E-WH 04x)	18	116,20
7695952	Kleppenhuis	19	146,40
7695953	Restrictie	20	40,60
7695954	Warmtewisselaar tot sn 17198	21	735,50
7852956	Warmtewisselaar vanaf sn 17216	21	1.108,40
7706357	Trillingdempers EHP	22	17,10
7706359	Kabel drukschakelaar		39,70
7695941	Regelaar micro-PC medium zonder SW	30	1.070,90
7695942	Controleconnector µPC medium		38,10
7695932	Motorbeveiligingsschakelaar	32	300,20
7695933	Softstarter	33	934,10
7695931	3-fase aansluitblok laag		29,50
7695930	3-fase stroomrail		27,90
7695929	Hulpschakelaar		26,70
7695963	Transformator 230V/24V/60VA tot sn 16916	37	125,00
7695934	Zekeringhouder ZS4-SF1	38	72,90
7695938	Oververhittingsregeling E-HP 84-168 139-238 tot sn 16916	39	857,50
7695939	Grafisch display PGDE wit	40	469,40
7852964	Grafisch display pLD-PRO zwart	40	343,10
7876108	Grafisch display QAA74.611/101	40	483,80
7695940	Druksensor aansluitkabel 2m tot sn 17204		18,50
7854287	Druksensor aansluitkabel 2,5		19,50
7723287	Displaykabel 10m		15,70
7695935	Micro zekering 250V 20x5mm 1A	42	4,41
7695936	Micro zekering 250V 20x5mm 2A	43	4,41
7695937	Micro zekering 250V 20x5mm 4A	44	4,41

E-HP AW 88 Ace / Cool Ace

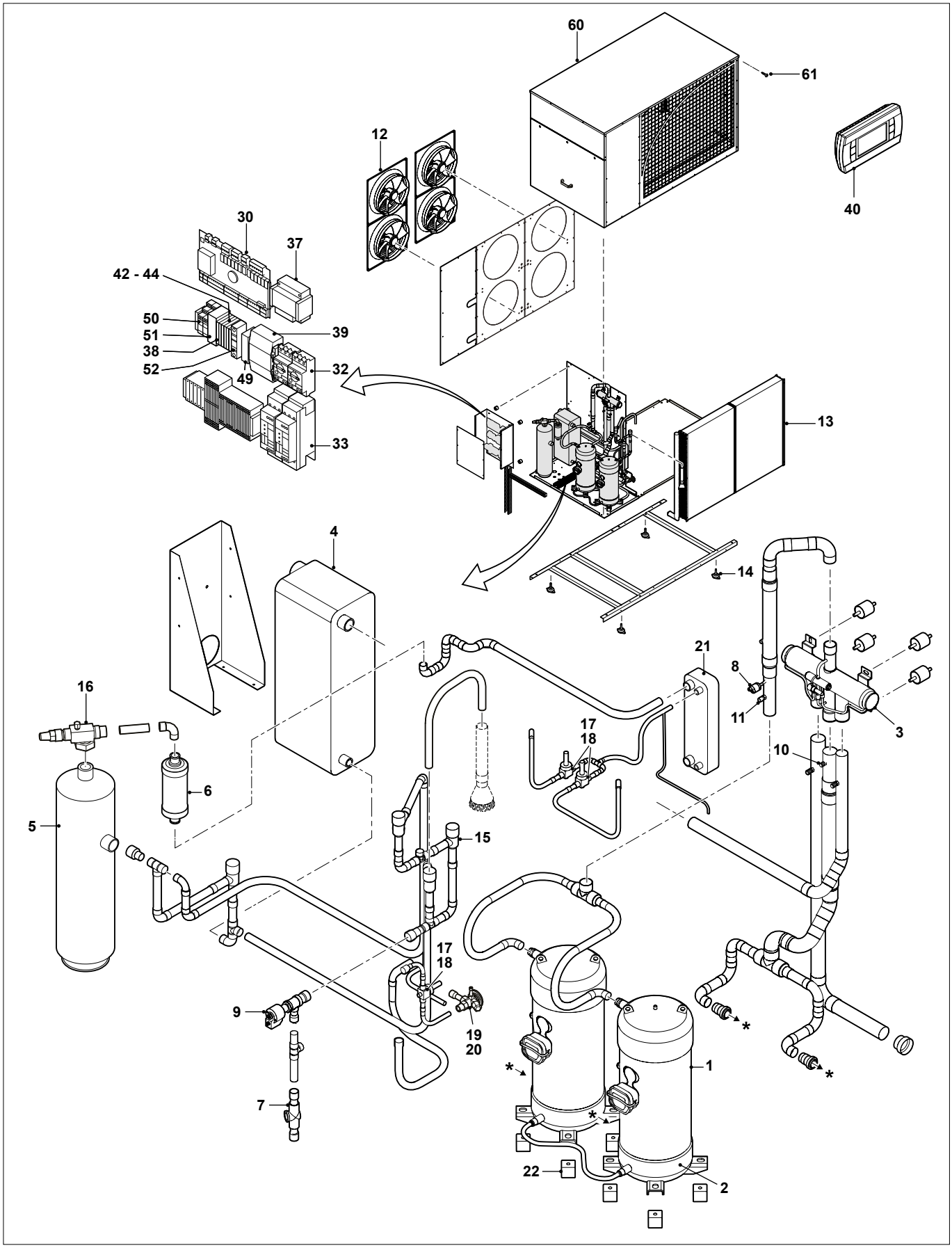

E-HP AW 88 Ace / Cool Ace

Art.nr.	Omschrijving	Positie-nummer	Prijs bruto ex. BTW, in €
7695926	Danfoss spoel voor 4w klep 2m kabel - tot sn 16504, va 16651 (E-HP 08x),		43,40
7721245	Dunan spoel 4w klep 2m kabel va sn 16581, tot sn 16662 (E-HP 08x), tot		36,60
7852960	Temp.sensor NTC 10K 001C 4m Carel		39,00
7852961	Temp.sensor NTC 10K 001D 4m Siemens		39,00
7852962	Temp.sensor NTC 50K 050B 4m Carel		62,40
7695928	Buiten temp.sensor -30-+130 °C		42,10
7852963	Buiten temp.sensor NTC 1K Siemens		43,00
7697259	3-ph. Monitoringsrelais	49	164,70
7697262	Relais interface 4w	50	22,00
7697263	Relais 4w	51	26,70
7697284	Zekeringsautomaat 1-pol.	52	27,90
7691148	Ethernet seriële kaart voor internet verbinding		1.241,90
7691149	Rs485 seriële kaart voor modbus koppeling aan gbs		427,70
7691147	Lekdetectie		3.623,40
7697285	Bevestigingpaneel display (wand)		27,90
7695943	Verbindingsstekker 2,5 - 2		4,41
7695944	Verbindingsstekker 2,5 - 4		7,14
7695945	Verbindingsstekker 2,5 - 5		10,00
7695946	Verbindingsstekker 2,5 - 6		5,87
7695947	Verbindingsstekker 2,5 - 9		6,62
7706401	Mantel 84/88	60	12.652,10
7820016	Bevestigingsbout M6x12 (25 stuks)	61	8,82

E-HP AW 168 Plus / Cool Plus / AW 172 HT

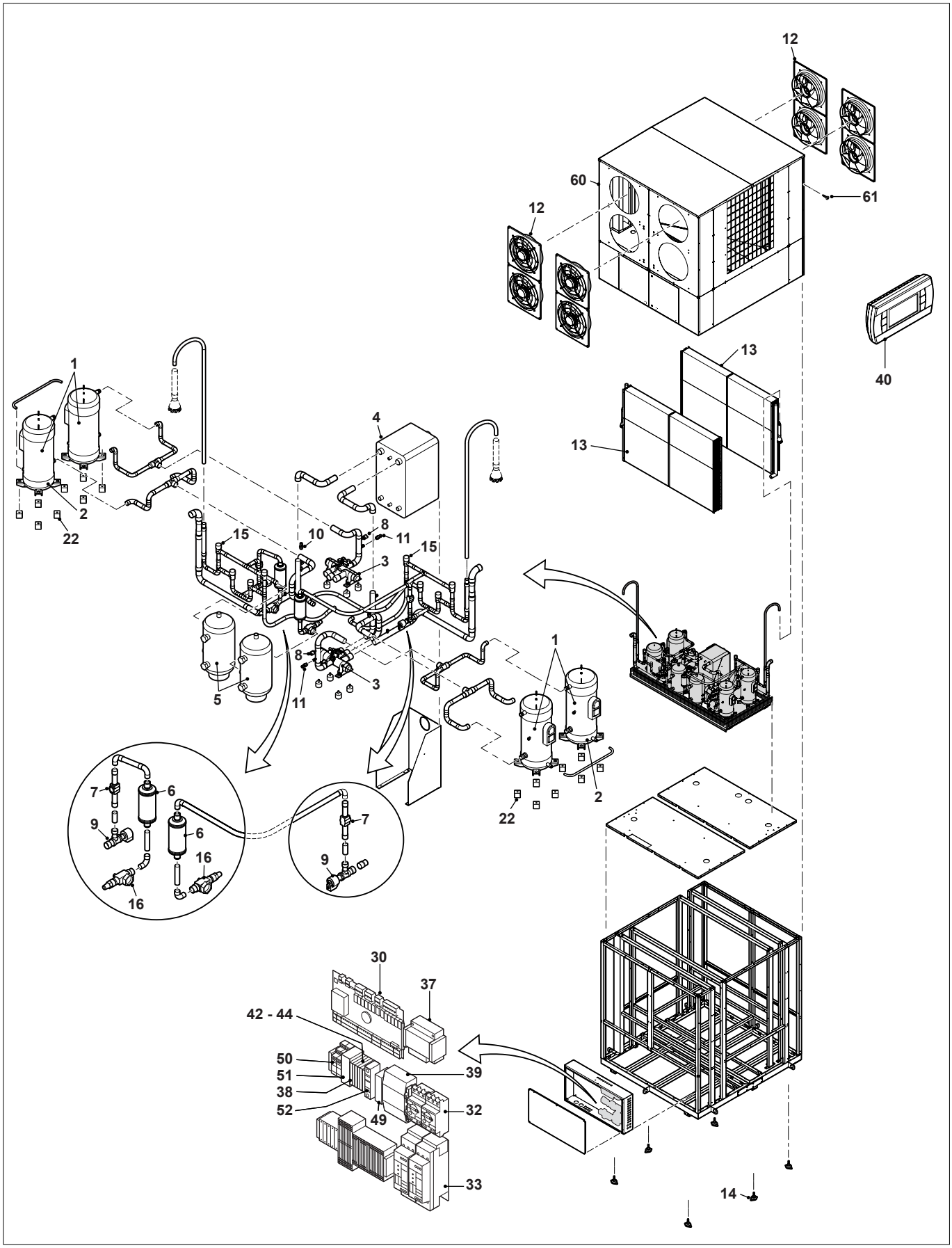

E-HP AW 168 Plus / Cool Plus / AW 172 HT

Art.nr.	Omschrijving	Positie-nummer	Prijs bruto ex. BTW, in €
7695914	Compressor	1	9.927,70
7852968	Compressorolie FV68 2 liter	1	891,20
7695913	Carterverwarming 90/240V	2	93,40
7695955	Danfoss 4-weg omkeerklep 1 1/4” tot sn 16504, vanaf sn 16651	3	3.663,70
7728400	Warmtewisselaar tot sn 17110	4	16.613,70
7852944	Warmtewisselaar vanaf sn 17132	4	11.139,50
7728401	Vloeistoftank	5	1.194,00
7695958	Filterdroger 22mm tot sn 16660	6	151,40
7695959	Kijkglas 22mm met indicator	7	197,00
7695949	Drukschakelaar 6mm 1m	8	141,20
7852947	Danfoss Drukverschilschakelaar tot 28 bar	8	136,50
7695960	Expansieklep tot sn 16916	9	1.176,60
7695921	Druksensor 0-17,3 bar 0-5V tot sn 17204	10	184,60
7852959	Druksensor 1-18,3 bar 0-5v	10	175,40
7695920	Druksensor 0-34,5 bar 0-5V tot sn 17204	11	184,60
7852958	Druksensor 1-35,5 bar 0-5v	11	175,40
7695922	Ventilator axiaal 230V (1 st) tot sn 16959	12	2.178,10
7852951	Ventilator axiaal 230V vanaf SN 16997	12	1.424,80
7728402	Leidingenbundel verdamper EHP168	13	15.134,50
7852950	Leidingenbundel verdamper vanaf sn 16916	13	11.139,50
7695924	Machinevoet 128x110x6 M16x1,5	14	136,80
7695962	Terugslagklep 22s 22mm tot sn 17189	15	330,90
7852953	Sanhua terugslagklep 22mm	15	144,30
7728403	Driewegklep EHP 168	16	94,60
7706400	Afdichting driewegklep	16	8,56
7706357	Trillingdempers EHP	22	17,10
7695926	Danfoss spoel voor 4w klep 2m kabel - tot sn 16504, va 16651 (E-HP 08x),	23	43,40
7721245	Dunan spoel 4w klep 2m kabel va sn 16581, tot sn 16662 (E-HP 08x), tot	23	36,60
7695941	Regelaar micro-PC medium zonder SW	30	1.070,90
7695942	Controleconnector µPC medium		38,10
7695932	Motorbeveiligingsschakelaar	32	300,20
7695933	Softstarter	33	934,10
7695931	3-fase aansluitblok laag		29,50
7695930	3-fase stroomrail		27,90
7695929	Hulpschakelaar		26,70
7695963	Transformator 230V/24V/60VA tot sn 16916	37	125,00
7695934	Zekeringhouder ZS4-SF1	38	72,90
7695938	Oververhittingsregeling E-HP 84-168 139-238 tot sn 16916	39	857,50
7695939	Grafisch display PGDE wit	40	469,40
7852964	Grafisch display pLD-PRO zwart	40	343,10
7876108	Grafisch display QAA74.611/101	40	483,80
7695940	Druksensor aansluitkabel 2m tot sn 17204		18,50
7854287	Druksensor aansluitkabel 2,5		19,50
7695935	Micro zekering 250V 20x5mm 1A	42	4,41
7695936	Micro zekering 250V 20x5mm 2A	43	4,41
7695937	Micro zekering 250V 20x5mm 4A	44	4,41
7852960	Temp.sensor NTC 10K 001C 4m Carel		39,00
7852961	Temp.sensor NTC 10K 001D 4m Siemens		39,00
7852962	Temp.sensor NTC 50K 050B 4m Carel		62,40
7695928	Buiten temp.sensor -30-+130 °C		42,10
7852963	Buiten temp.sensor NTC 1K Siemens		43,00
7697259	3-ph. Monitoringsrelais	49	164,70

E-HP AW 168 Plus / Cool Plus / AW 172 HT

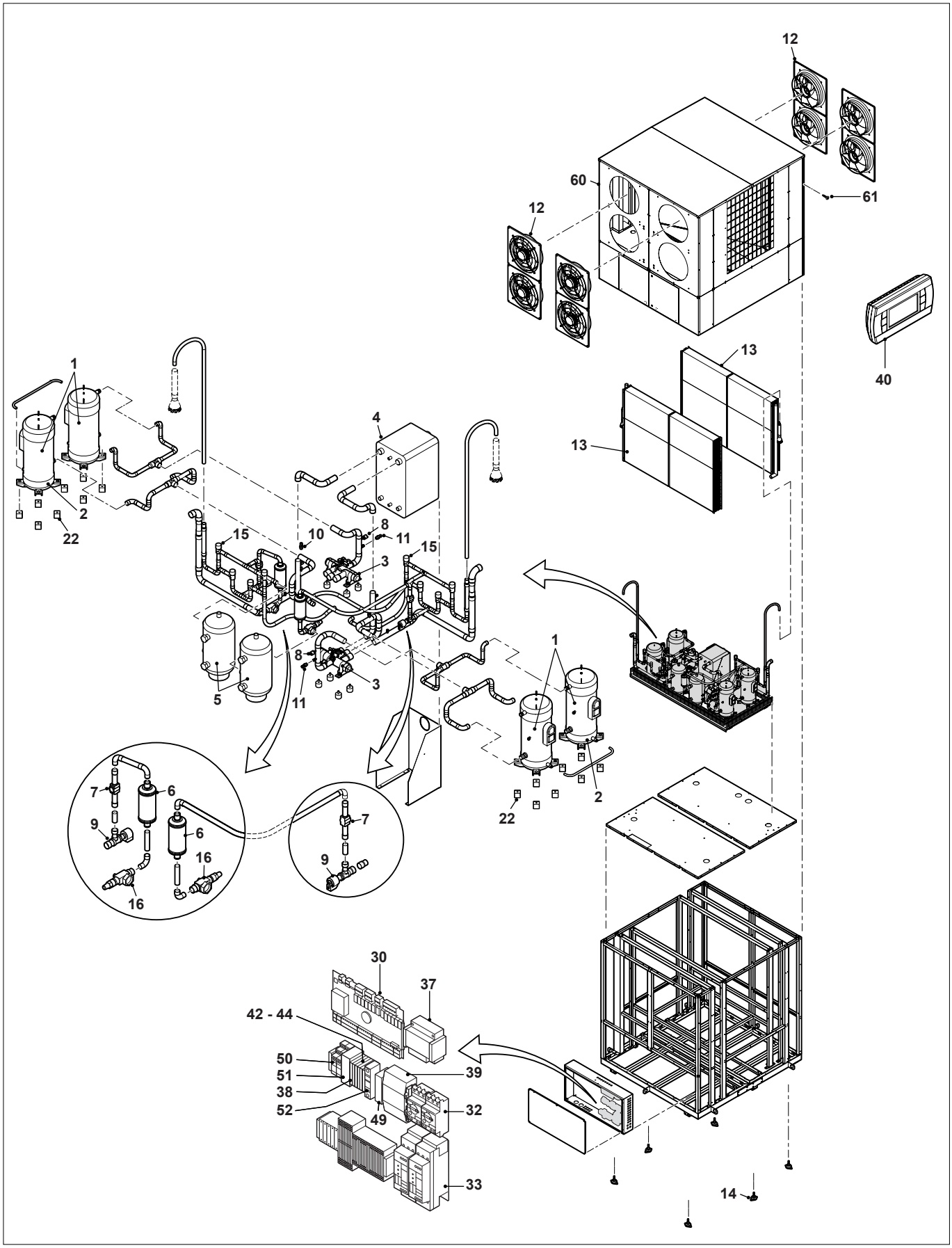

E-HP AW 168 Plus / Cool Plus / AW 172 HT

Art.nr.	Omschrijving	Positie-nummer	Prijs bruto ex. BTW, in €
7697262	Relais interface 4w	50	22,00
7697263	Relais 4w	51	26,70
7697284	Zekeringsautomaat 1-pol.	52	27,90
7691148	Ethernet seriële kaart voor internet verbinding		1.241,90
7691149	Rs485 seriële kaart voor modbus koppeling aan gbs		427,70
7691147	Lekdetectie		3.623,40
7697285	Bevestigingpaneel display (wand)		27,90
7695943	Verbindingsstekker 2,5 - 2		4,41
7695944	Verbindingsstekker 2,5 - 4		7,14
7695945	Verbindingsstekker 2,5 - 5		10,00
7695946	Verbindingsstekker 2,5 - 6		5,87
7695947	Verbindingsstekker 2,5 - 9		6,62
7728404	Mantel EHP 168/172/176	60	35.270,80
7820016	Bevestigingsbout M6x12 (25 stuks)	61	8,82

E-HP AW 176 Ace B / Cool Ace B

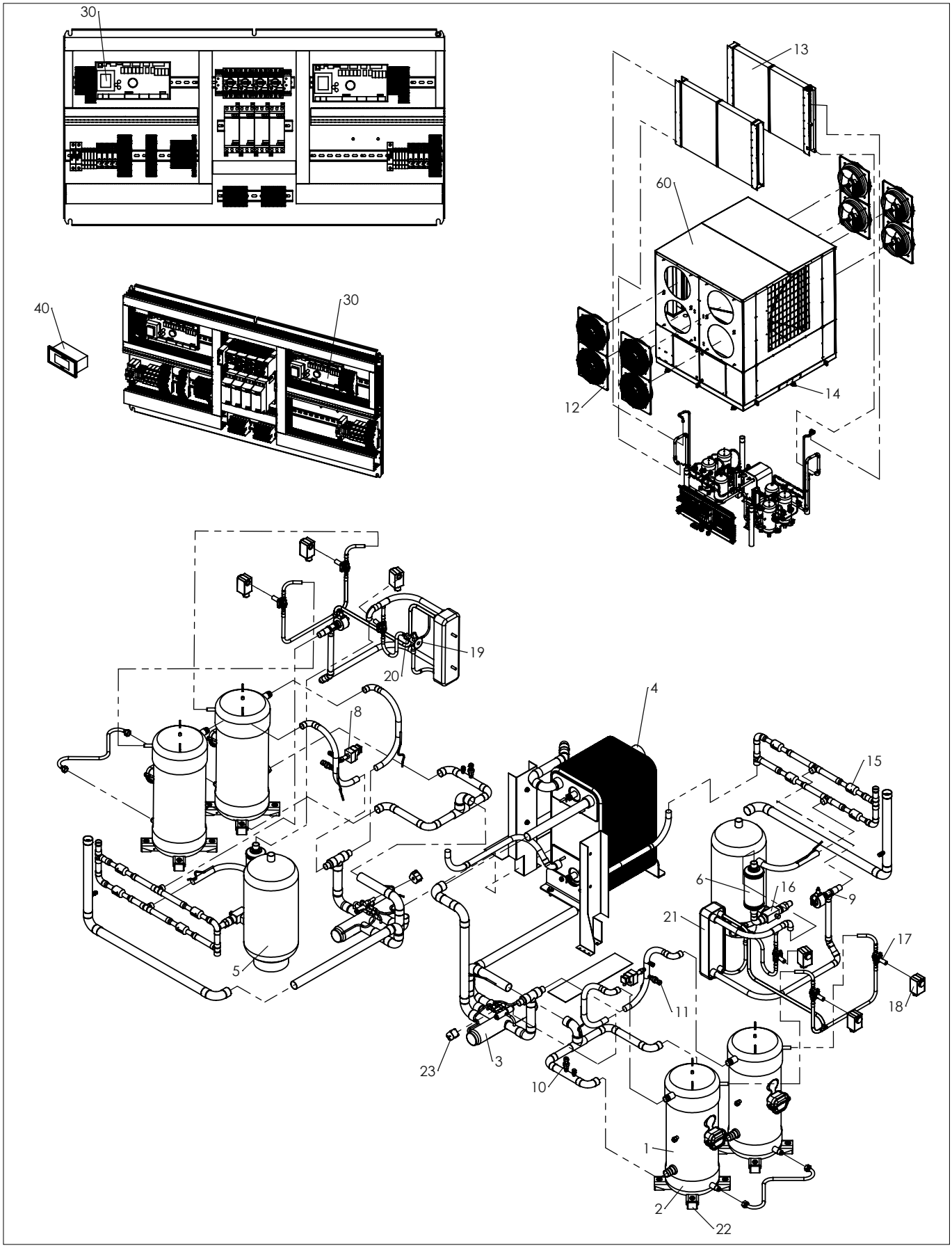

E-HP AW 176 Ace B / Cool Ace B

Art.nr.	Omschrijving	Positie-nummer	Prijs bruto ex. BTW, in €
7695948	Compressor	1	10.780,60
7852968	Compressorolie FV68 2 liter	1	891,20
7695913	Carterverwarming 90/240V	2	93,40
7695955	Danfoss 4-weg omkeerklep 1 1/4” tot sn 16504, vanaf sn 16651	3	3.663,70
7852944	Warmtewisselaar vanaf sn 17132	4	11.139,50
7728401	Vloeistoftank	5	1.194,00
7852946	Sanhua Filterdroger 22mm	6	144,30
7706358	Drukverschilschakelaar	8	256,10
7852971	SAGInoMIYA Drukverschilschakelaar	8	143,90
7852948	Expansieklep 18-22mm	9	779,80
7852959	Druksensor 1-18,3 bar 0-5v	10	175,40
7852958	Druksensor 1-35,5 bar 0-5v	11	175,40
7852951	Ventilator axiaal 230V vanaf SN 16997	12	1.424,80
7852950	Leidingenbundel verdamper vanaf sn 16916	13	11.139,50
7695924	Machinevoet 128x110x6 M16x1,5	14	136,80
7852953	Sanhua terugslagklep 22mm	15	144,30
7728403	Driewegklep EHP 168	16	94,60
7706400	Afdichting driewegklep	16	8,56
7852954	Sanhua Magneetklep zonder spoel	17	253,40
7852955	Sanhua Magneetventiel	18	113,00
7695952	Kleppenhuis	19	146,40
7695953	Restrictie	20	40,60
7852956	Warmtewisselaar vanaf sn 17216	21	1.108,40
7706357	Trillingdempers EHP	22	17,10
7695926	Danfoss spoel voor 4w klep 2m kabel - tot sn 16504, va 16651 (E-HP 08x),	23	43,40
7695941	Regelaar micro-PC medium zonder SW	30	1.070,90
7695939	Grafisch display PGDE wit	40	469,40
7852964	Grafisch display pLD-PRO zwart	40	343,10
7876108	Grafisch display QAA74.611/101	40	483,80
7728404	Mantel EHP 168/172/176	60	35.270,80
7695940	Druksensor aansluitkabel 2m tot sn 17204		18,50
7854287	Druksensor aansluitkabel 2,5		19,50
7706359	Kabel drukschakelaar		39,70
7852960	Temp.sensor NTC 10K 001C 4m Carel		39,00
7852961	Temp.sensor NTC 10K 001D 4m Siemens		39,00
7852962	Temp.sensor NTC 50K 050B 4m Carel		62,40
7695928	Buiten temp.sensor -30-+130 °C		42,10
7852963	Buiten temp.sensor NTC 1K Siemens		43,00
7697285	Bevestigingpaneel display (wand)		27,90
7723287	Displaykabel 10m		15,70
7695942	Controleconnector µPC medium		38,10
7852965	Siemens RVS 61.843/109 zonder stekker		3.620,30
7852966	Siemens AVS 75.370/101 Stepper Moter		557,00
7695932	Motorbeveiligingsschakelaar		300,20
7695933	Softstarter		934,10
7695929	Hulpschakelaar		26,70
7695930	3-fase stroomrail		27,90
7695931	3-fase aansluitblok laag		29,50
7695934	Zekeringhouder ZS4-SF1		72,90
7695935	Micro zekering 250V 20x5mm 1A		4,41
7695936	Micro zekering 250V 20x5mm 2A		4,41
7695937	Micro zekering 250V 20x5mm 4A		4,41

E-HP AW 176 Ace B / Cool Ace B

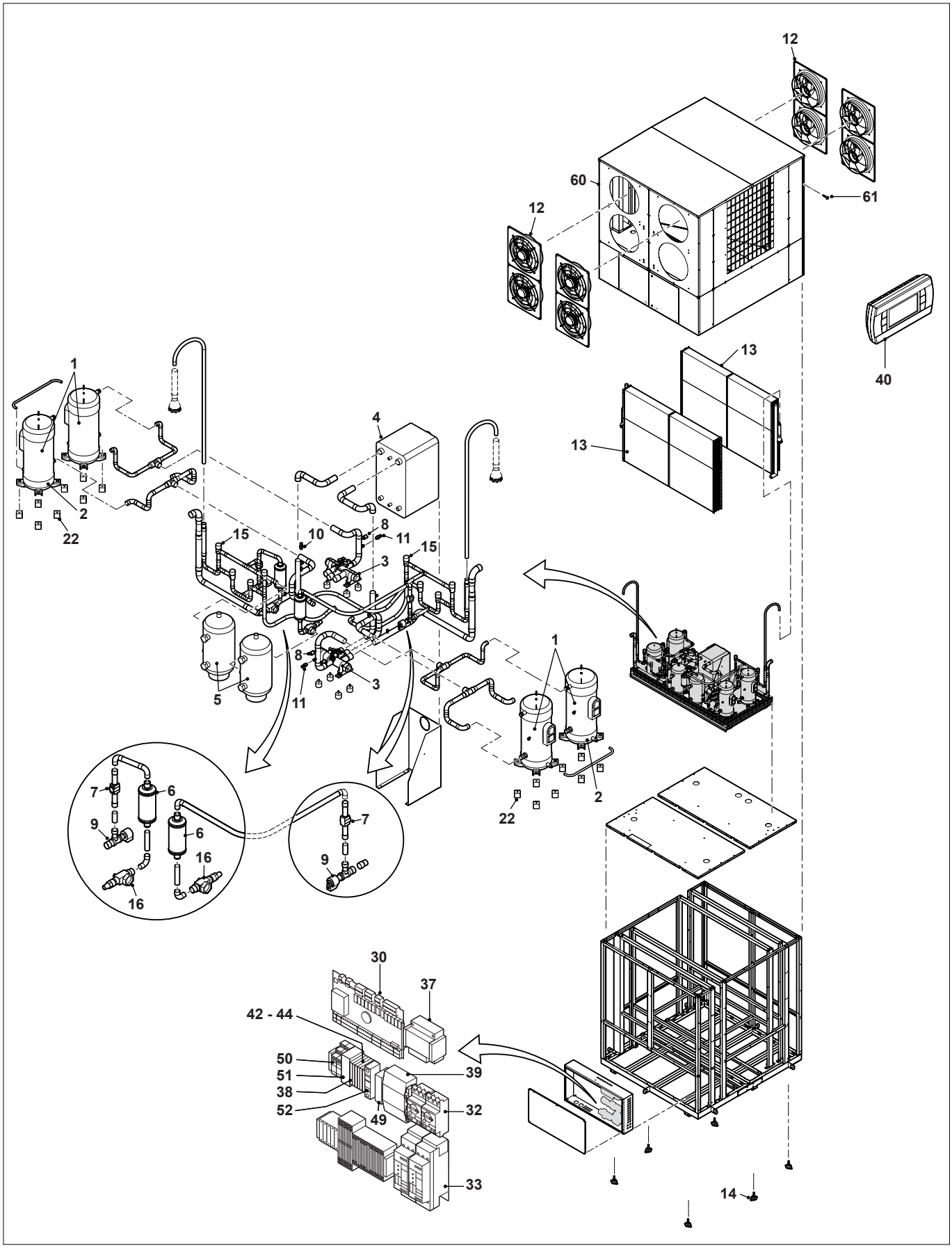

E-HP AW 176 Ace B / Cool Ace B

Art.nr.	Omschrijving	Positie-nummer	Prijs bruto ex. BTW, in €
7695943	Verbindingsstekker 2,5 - 2		4,41
7695944	Verbindingsstekker 2,5 - 4		7,14
7695945	Verbindingsstekker 2,5 - 5		10,00
7695946	Verbindingsstekker 2,5 - 6		5,87
7695947	Verbindingsstekker 2,5 - 9		6,62
7852967	WL stekker IVBWKF 2,5-8		11,60
7697259	3-ph. Monitoringsrelais		164,70
7697262	Relais interface 4w		22,00
7697284	Zekeringsautomaat 1-pol.		27,90

E-HP BWi 24 (Cool) Ace & E-HP WWi 32 (Cool) Ace

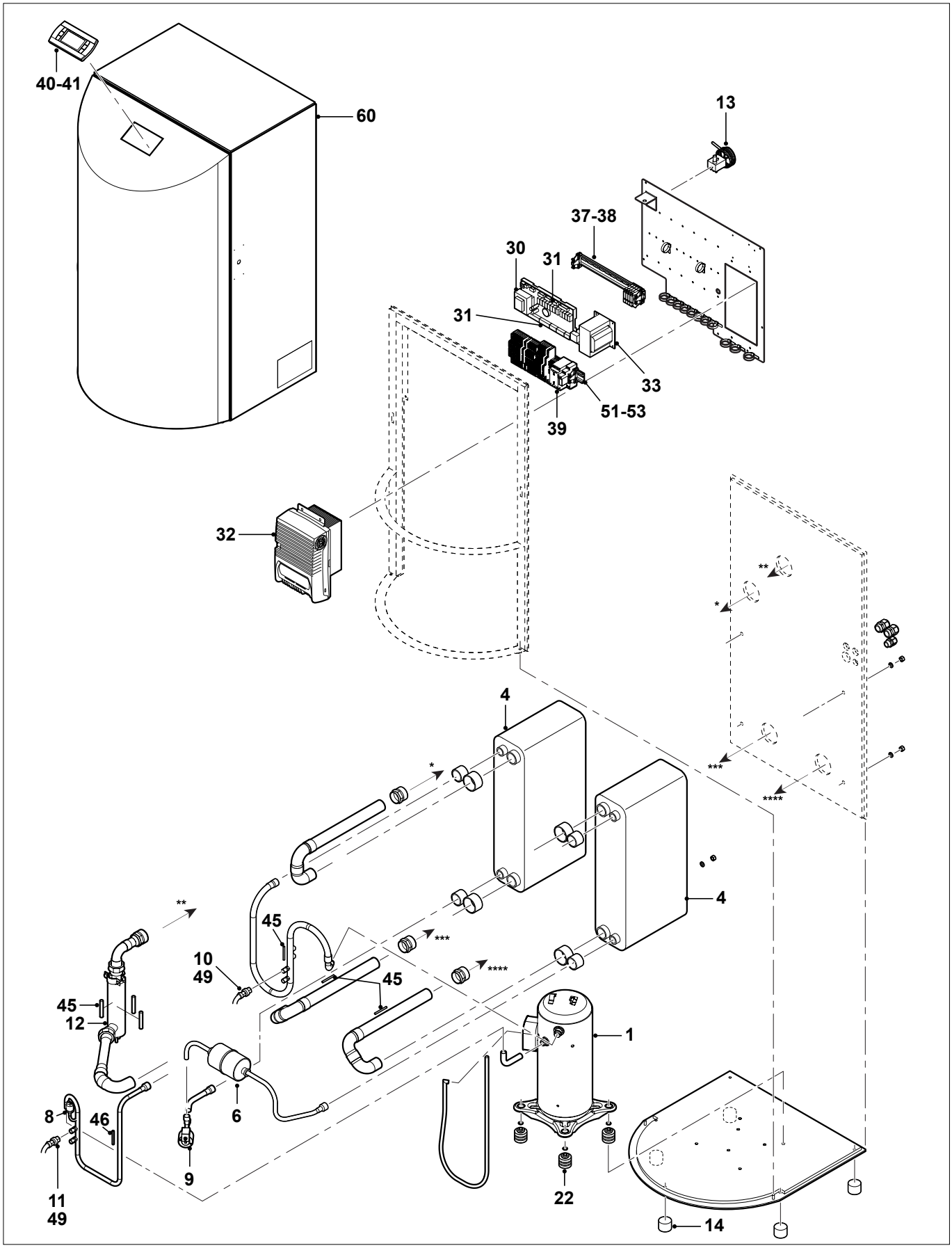

E-HP BWi 24 (Cool) Ace & E-HP WWi 32 (Cool) Ace

Art.nr.	Omschrijving	Positie-nummer	Prijs bruto ex. BTW, in €
7733434	Compressor	1	6.372,10
7733433	Condensor met verdamper	4	2.671,80
7733432	Filterdroger 12mm	6	106,10
7733431	Drukschakelaar 28bar	8	144,50
7733430	Carel expansieklep 12mm	9	212,00
7695921	Druksensor 0-17,3 bar 0-5V tot sn 17204	10	184,60
7852959	Druksensor 1-18,3 bar 0-5v	10	175,40
7695920	Druksensor 0-34,5 bar 0-5V tot sn 17204	11	184,60
7852958	Druksensor 1-35,5 bar 0-5v	11	175,40
7733429	Elektrische verwarmingselement 6kW	12	508,90
7733428	Veiligheidstemperatuurbegrenzer	13	67,10
7695941	Regelaar micro-PC medium zonder SW	30	1.070,90
7695942	Controleconnector µPC medium	31	38,10
7733417	Omvormer PSD	32	3.414,00
7733416	Filter regulator	33	229,70
7695934	Zekeringhouder ZS4-SF1	37	72,90
7695935	Micro zekering 250V 20x5mm 1A	38	4,41
7695937	Micro zekering 250V 20x5mm 4A	38	4,41
7733415	Installatierelais 24V	39	81,90
7695939	Grafisch display PGDE wit	40	469,40
7733426	Regelaar incl. kabel 1,5m	41	14,10
7852960	Temp.sensor NTC 10K 001C 4m Carel	45	39,00
7852962	Temp.sensor NTC 50K 050B 4m Carel	46	62,40
7695940	Druksensor aansluitkabel 2m tot sn 17204	49	18,50
7854287	Druksensor aansluitkabel 2,5	49	19,50
7695928	Buiten temp.sensor -30-+130 °C		42,10
7697262	Relais interface 4w	51	22,00
7733363	Relaisvoet	52	14,80
7733367	Relais houder	53	4,24
7733427	Mantel EHP 24/32	60	3.428,00

E-HP 139/173 BW & E-HP 191/238 WW

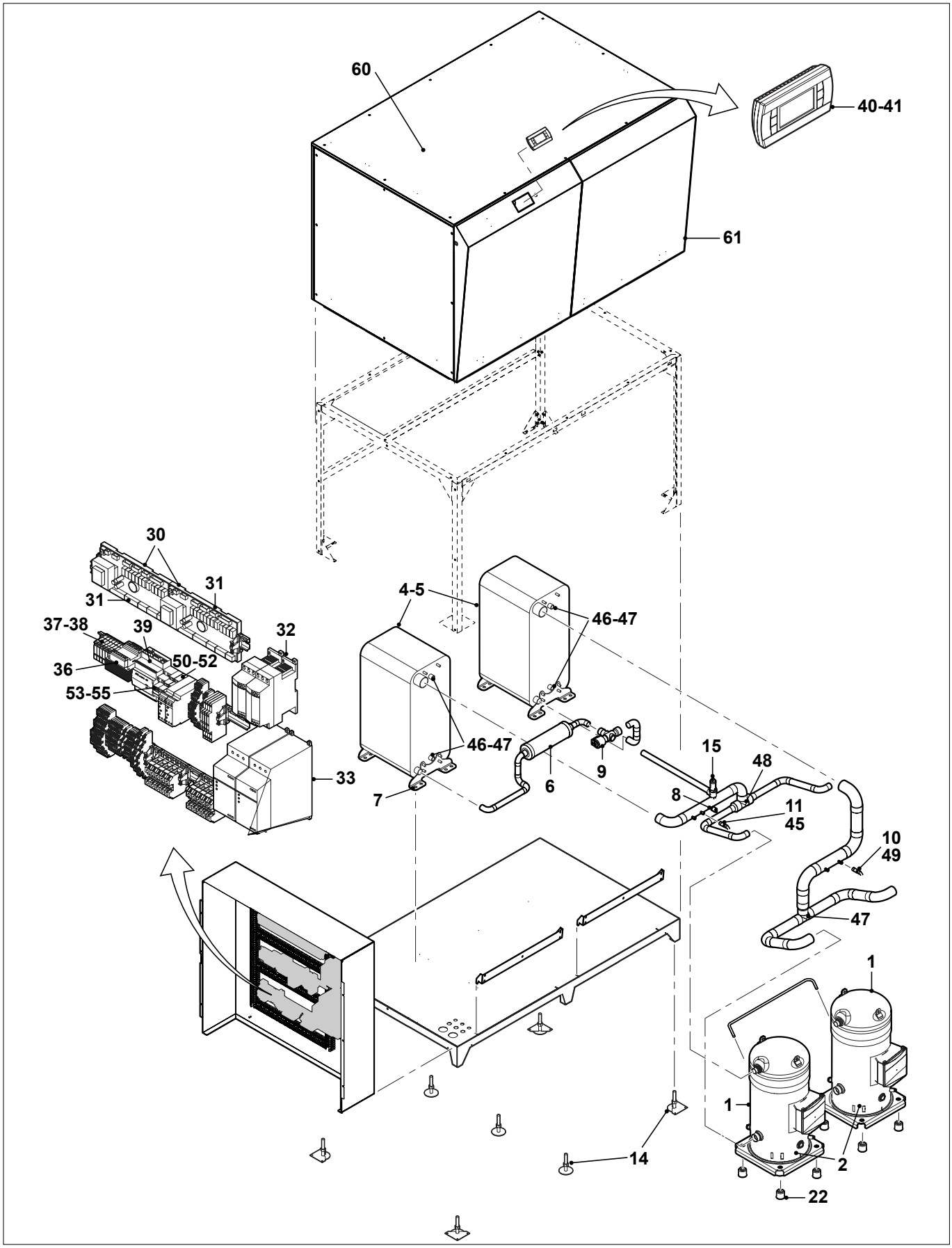

E-HP 139/173 BW & E-HP 191/238 WW

Art.nr.	Omschrijving	Positie-nummer	Prijs bruto ex. BTW, in €
7733413	Compressor EHP 139/191	1	30.619,70
7733412	Carterverwarming	2	173,10
7733410	Verdamper EHP 139/191	4	13.655,90
7733407	Warmtewisselaar EHP 139	5	14.080,10
7733406	Warmtewisselaar EHP 173/191	5	15.062,50
7733405	Warmtewisselaar EHP 238	5	17.161,70
7733400	Filterdroger 35mm EHP 191/238	6	537,00
7733379	Binnenwerk filter E-HP 191/238	6	106,10
7733404	Voet platenwisselaar	7	326,50
7733431	Drukschakelaar 28bar	8	144,50
7733378	Expansieklep 22-28mm EHP 139	9	1.251,00
7733377	Expansieklep 28-35mm EHP 173/191	9	1.579,60
7733368	Aansluitkabel expansieklep	9	67,90
7695921	Druksensor 0-17,3 bar 0-5V tot sn 17204	10	184,60
7852958	Druksensor 1-35,5 bar 0-5v	10	175,40
7695920	Druksensor 0-34,5 bar 0-5V tot sn 17204	11	184,60
7852959	Druksensor 1-18,3 bar 0-5v	11	175,40
7733375	Veiligheidsventiel 32bar	15	721,00
7733411	Trillingdemper	22	123,60
7695941	Regelaar micro-PC medium zonder SW	30	1.070,90
7695942	Controleconnector µPC medium	31	38,10
7733511	Motorbev.schakelaar EHP 139/191	32	206,00
7733370	Verbindingsadapter voor PSR		63,00
7733517	Softstarter EHP 139/191	33	1.463,10
7695929	Hulpschakelaar		26,70
7733369	Afdekplaat	35	88,90
7695963	Transformator 230V/24V/60VA tot sn 16916	36	125,00
7695934	Zekeringhouder ZS4-SF1	37	72,90
7695935	Micro zekering 250V 20x5mm 1A	38	4,41
7695936	Micro zekering 250V 20x5mm 2A	38	4,41
7695937	Micro zekering 250V 20x5mm 4A	38	4,41
7695938	Oververhittingsregeling E-HP 84-168 139-238 tot sn 16916	39	857,50
7695939	Grafisch display PGDE wit	40	469,40
7733426	Regelaar incl. kabel 1,5m	41	14,10
7695940	Druksensor aansluitkabel 2m tot sn 17204	45	18,50
7733403	Temperatuursensor 200mm E-HP 139-191	46	46,00
7852960	Temp.sensor NTC 10K 001C 4m Carel	47	39,00
7852962	Temp.sensor NTC 50K 050B 4m Carel	48	62,40
7695928	Buiten temp.sensor -30-+130 °C		42,10
7697262	Relais interface 4w	50	22,00
7733367	Relais houder	51	4,24
7733363	Relaisvoet	52	14,80
7733518	Relais CR-M230AC3	53	28,10
7733519	Relaisvoet CR-M	54	14,80
7733520	Houder relais CR-M	55	4,24
7697259	3-ph. Monitoringsrelais		164,70
7733374	Mantel EHP 139/173/191/238	60	10.955,90