Warmtepompen voor de utiliteit

Effenca MT	774
Remeha Gas HP 35A	798
E-HP AW 42 Plus / Cool Plus	810
E-HP AW 44 Ace / Cool Ace	814
E-HP AW 84 Plus / Cool Plus / AW 86 HT	818
E-HP AW 88 Ace / Cool Ace	822
E-HP AW 168 Plus / Cool Plus / AW 172 HT	826
E-HP AW 176 Ace B / Cool Ace B	830
E-HP BWi 24 (Cool) Ace & E-HP WWi 32 (Cool) Ace	834
E-HP 139/173 BW & E-HP 191/238 WW	836

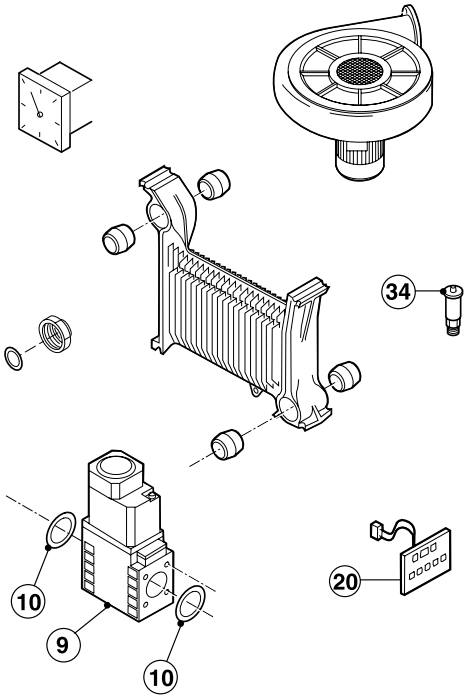

Effenca MT 20-26 koelingsonderdelen 1

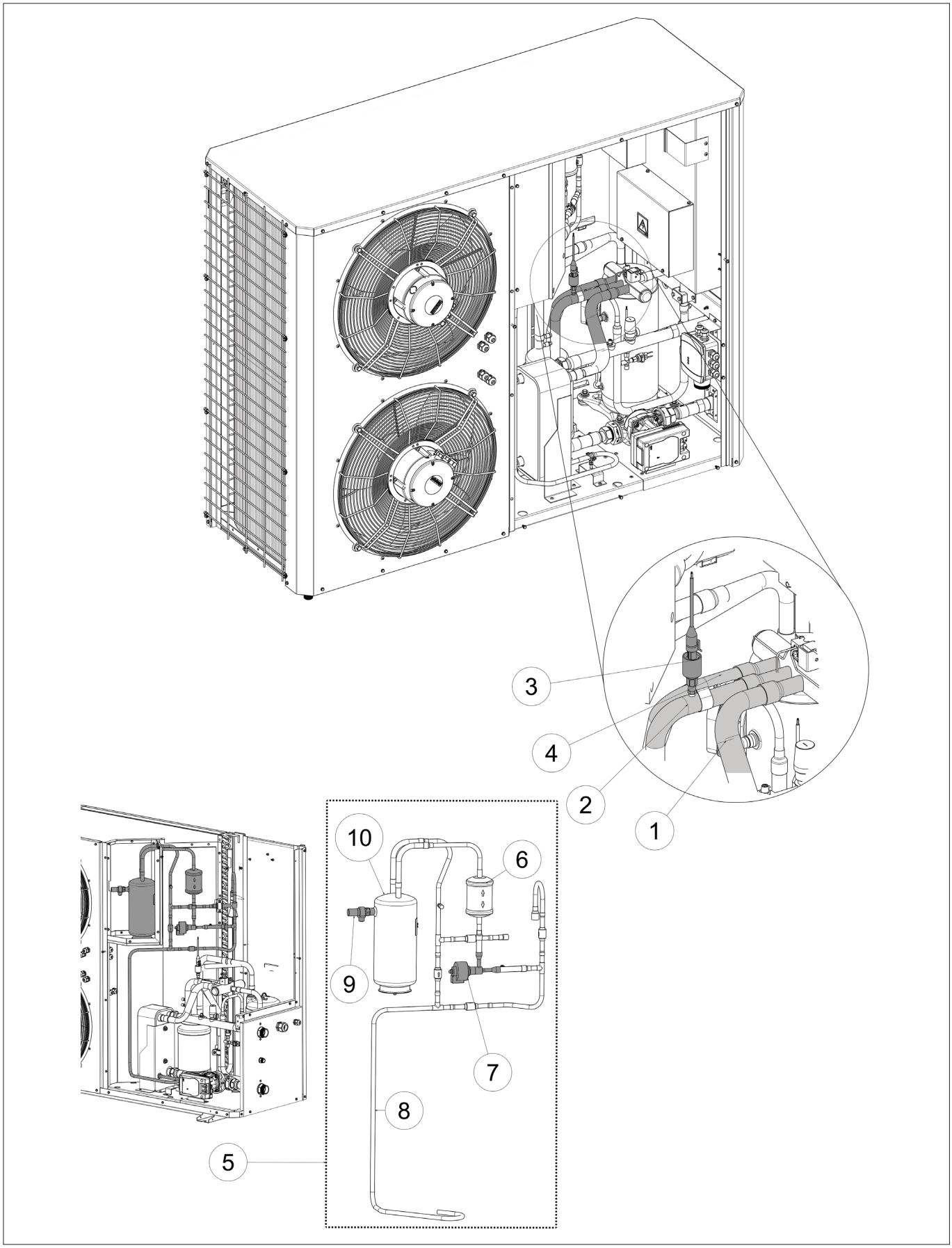

remeha

Effenca MT 20-26 koelingsonderdelen 1

Art.nr.	Omschrijving	Positie-nummer	Prijs bruto ex. BTW, in €
7836249	Set koudemiddelleidingen platenwarmtewisselaar MT20	1	68,00
7836292	Set koudemiddelleidingen platenwarmtewisselaar MT26	1	70,40
7836250	Set koudemiddelleidingen accumulator met druktransducer MT20	2	265,70
7836293	Set koudemiddelleidingen accumulator met druktransducer MT26	2	272,90
7839634	Druktransducer	3	78,80
7836251	Set koudemiddelleidingen naar spoel MT20	4	81,90
7836294	Set koudemiddelleidingen naar spoel MT26	4	90,30
7839635	Expansieklepset MT20	5	803,30
7854452	Expansieklepset MT26	5	758,10
7836252	Koudemiddelfilter	6	66,20
7836253	Expansieklep MT20	7	119,70
7836295	Expansieklep MT26	7	123,90
7836254	Vloeistofpijp	8	88,20
7836255	Veiligheidsklep drukontlasting	9	77,70
7836256	Vloeistofopvangbak	10	170,10

Effenca MT 20-26 koelingsonderdelen 2

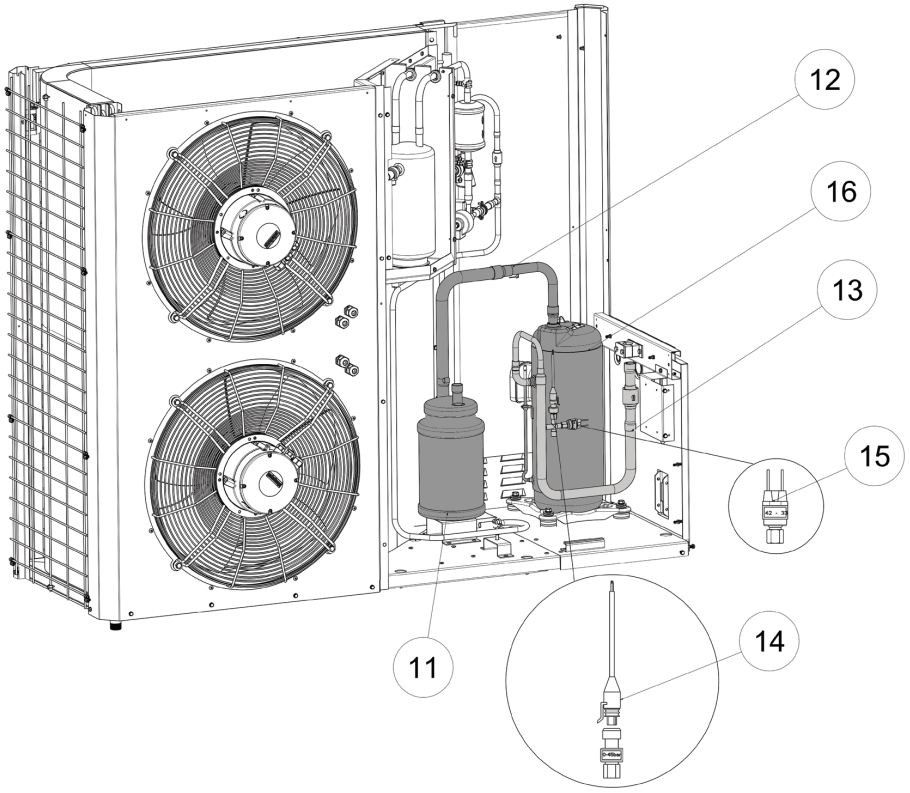

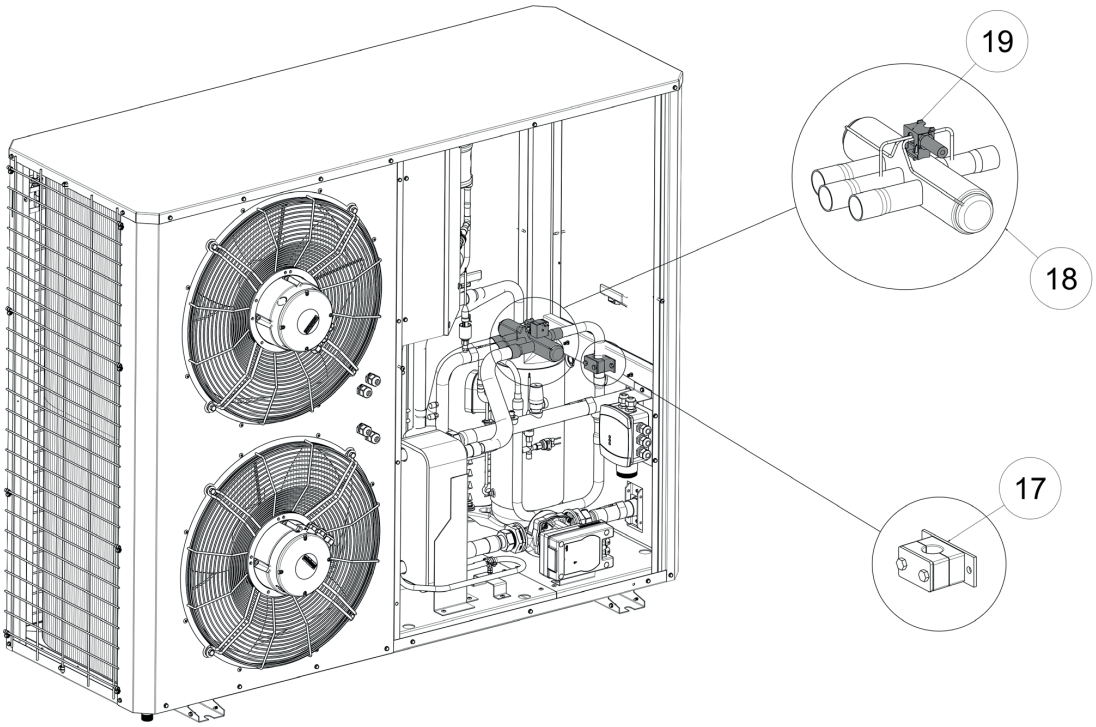

remeha

Effenca MT 20-26 koelingsonderdelen 2

Art.nr.	Omschrijving	Positie-nummer	Prijs bruto ex. BTW, in €
7836257	Accumulatorset MT20	11	244,70
7854451	Accumulatorset MT26	11	255,20
7836258	Aanzuigpijp MT20	12	148,10
7836297	Aanzuigpijp MT26	12	165,50
7836260	Compressorafvoerleidingset MT20	13	416,90
7836298	Compressorafvoerleidingset MT26	13	422,10
7836261	Hogedruksensor	14	77,10
7836262	Hogedrukschakelaar	15	39,90
7836263	Compressorset MT20	16	2.211,30
7836299	Compressorset MT26	16	2.405,60
7839636	Compressorisolatie	16	63,70
7836264	Leidingklem MT20	17	33,60
7839645	Leidingklem MT26-33-40	17	33,10
7836265	4-wegklepset MT20	18	149,10
7836300	4-wegklepset MT26-33-40	18	149,10
7839637	4-wegklepspoel	19	35,70

Effenca MT 20-26 watercircuit

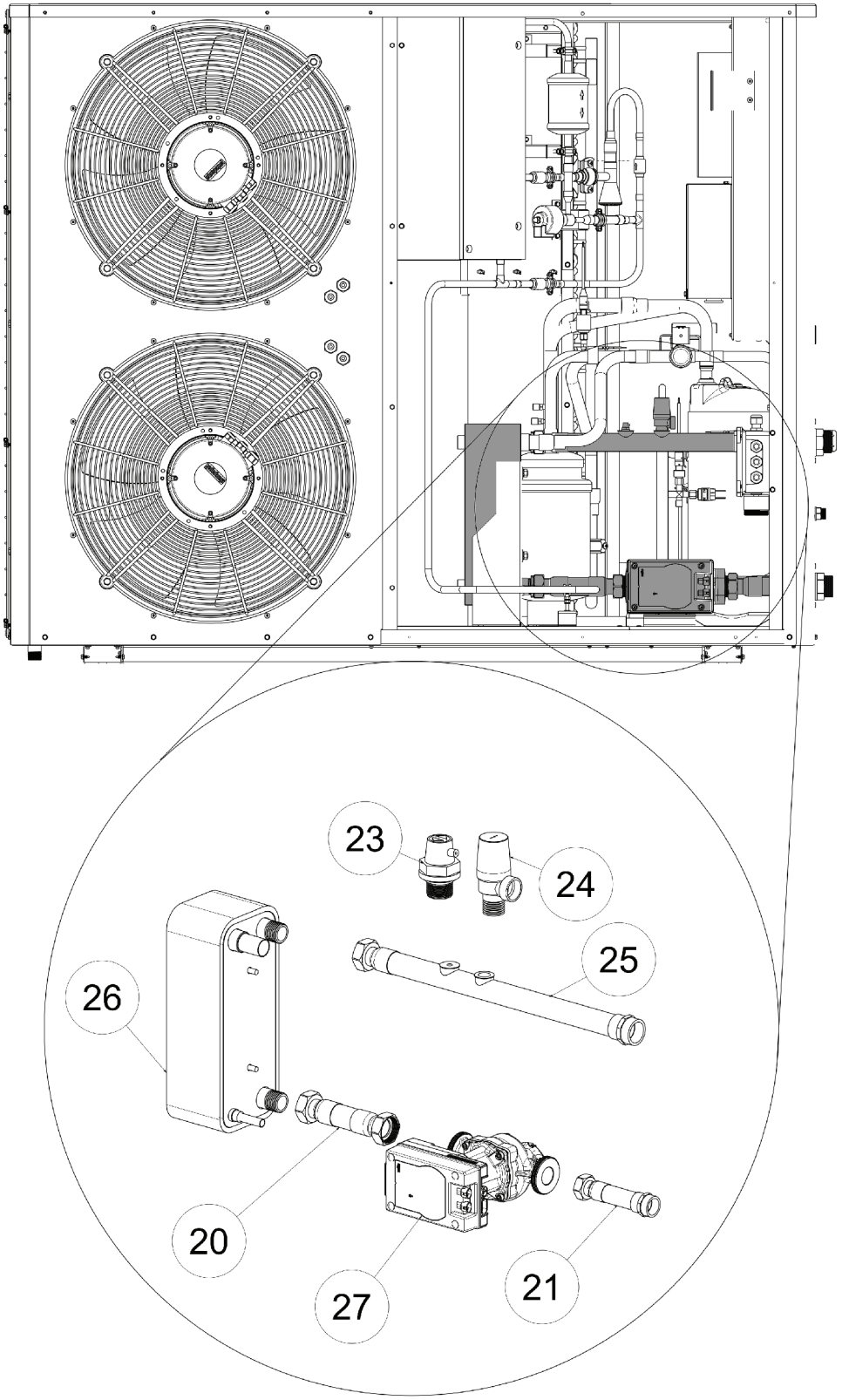

Effenca MT 20-26 watercircuit

Art.nr.	Omschrijving	Positie-nummer	Prijs bruto ex. BTW, in €
7836266	Watercircuitset afvoerpomp naar platenwarmtewisselaar	20	173,30
7836267	Watercircuitset aanzuigzijde pomp	21	176,40
7836269	Ontluchtingsklep	23	25,20
7836270	Waterdrukbeveiliging	24	87,20
7839638	Watercircuitleiding	25	255,20
7836271	Platenwarmtewisselaarset	26	584,90
7836272	Pompset	27	639,50

Effenca MT 20-26 behuizing

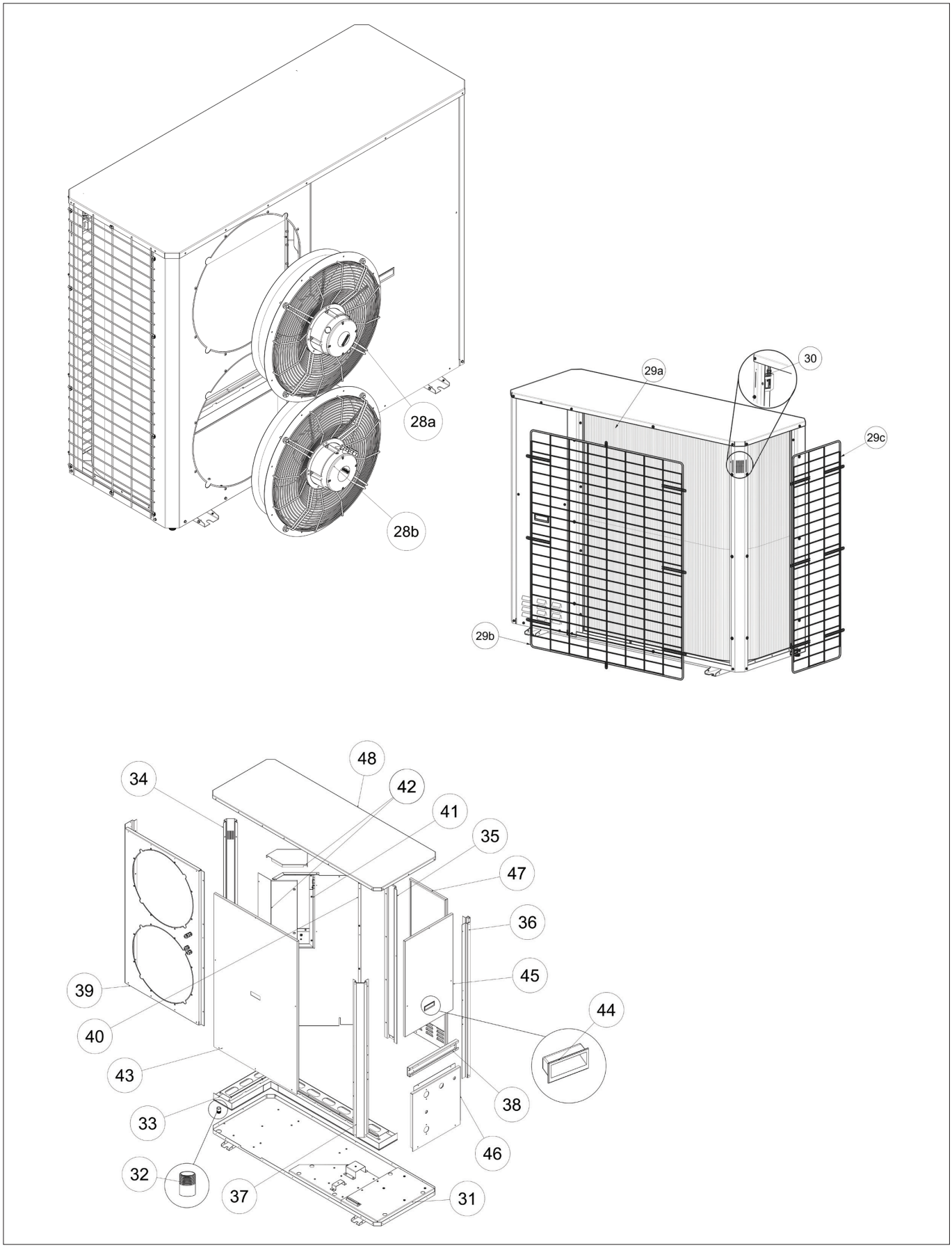

Effenca MT 20-26 behuizing

Art.nr.	Omschrijving	Positie-nummer	Prijs bruto ex. BTW, in €
7836273	Ventilator boven tot SN240360221	28A	1.457,40
7856520	Ventilator boven vanaf SN240360222	28A	1.810,80
7852322	Ventilator onder tot SN240360221	28B	1.453,20
7856518	Ventilator onder vanaf SN240360222	28B	1.812,20
7836274	Verdamper	29A	2.670,20
7862113	Verdamper beschermrooster achterkant	29B	456,80
7862115	Verdamper beschermrooster zijkant	29C	379,10
7836275	Sensorclip buiten	30	56,70
7846431	Onderzijdepaneelset	31	516,60
7836277	Afvoernippel	32	28,40
7836278	Condensafvoerbak	33	266,70
7836432	Ondersteuning spoelzijde	34	93,50
7836433	Ondersteuning midden tot SN240360221	35	59,90
7867426	Ondersteuning midden vanaf SN240360222	35	86,60
7836434	Ondersteuning achterzijde tot SN240360221	36	93,50
7867428	Ondersteuning achterzijde vanaf SN240360222	36	154,60
7836435	Ondersteuning spoelzijde tot SN240360221	37	93,50
7867430	Ondersteuning spoelzijde vanaf SN240360222	37	154,60
7839639	Ondersteuning aansluiting	38	59,90
7836280	Ventilator paneelset tot SN240360221	39	433,70
7856522	Ventilator paneelset vanaf SN240360222	39	442,90
7839640	Scheidingspaneelset	40	270,90
7839641	Ondersteuningvloeistofopvangbak	41	67,20
7839642	Deksel vloeistofopvangbak	42	64,10
7836282	Voorpaneel tot SN240360221	43	134,90
7867436	Voorpaneel vanaf SN240360222	43	386,60
7839643	Zwarte handgreep	44	27,30
7836284	Paneel rechtsboven tot SN240360221	45	96,60
7867438	Paneel rechtsboven vanaf SN240360222	45	344,20
7836285	Paneel rechtsonder	46	157,50
7836288	Achterzijdepaneel tot SN240360221	47	115,50
7867440	Achterzijdepaneel vanaf SN240360222	47	345,80
7836289	Bovenpaneel	48	186,90

Effenca MT 20-26 elektrisch paneel

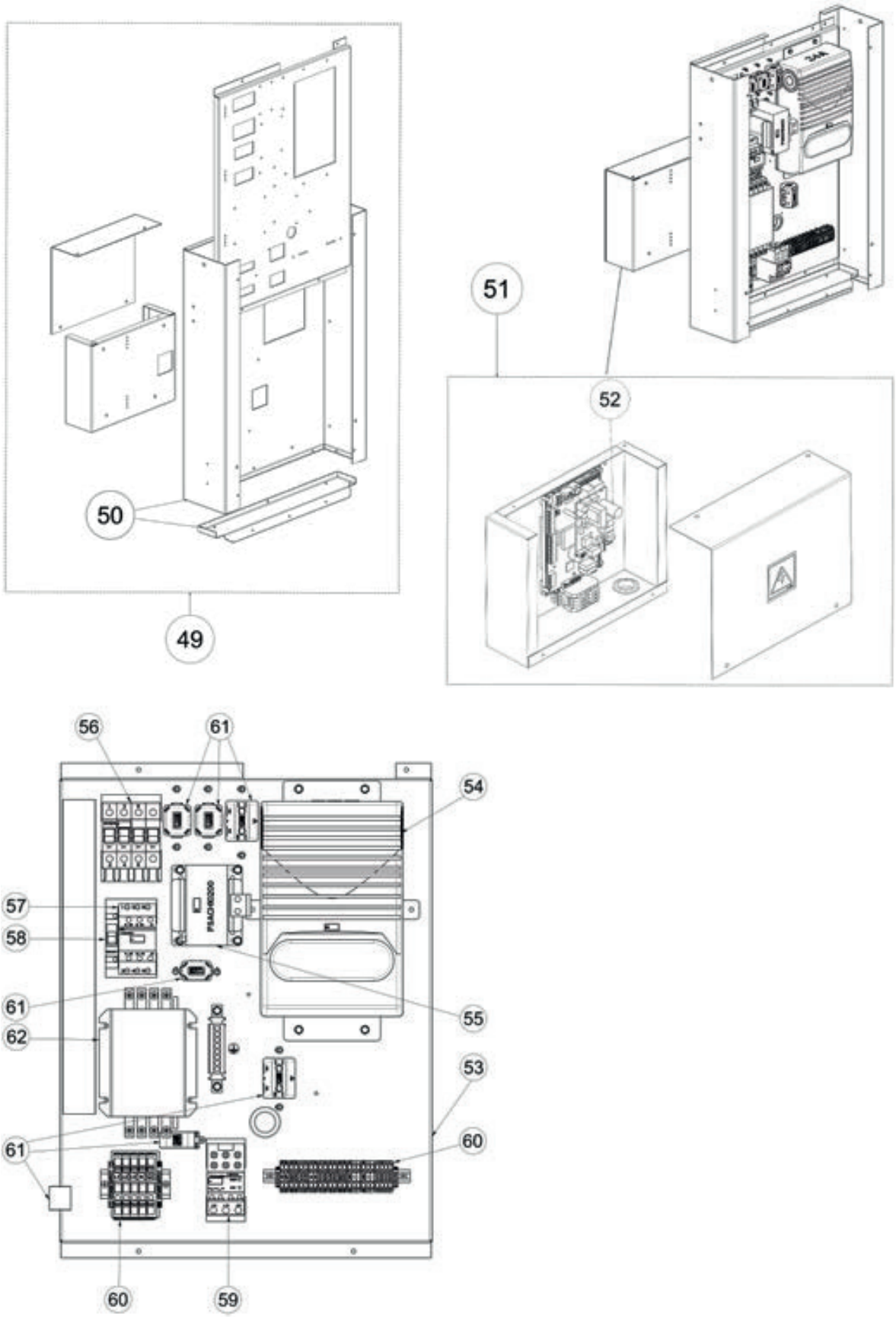

Effenca MT 20-26 elektrisch paneel

Art.nr.	Omschrijving	Positie-nummer	Prijs bruto ex. BTW, in €
7848614	Behuizing schakelkast	49	249,90
7848616	Cover schakelkast	50	163,80
7848628	Complete hoofdprint µPC3 MT20-26	51	554,40
7848646	Hoofdprint µPC3	52	446,30
7848617	Complete elektriciteitskast MT20-26	53	3.168,90
7848619	Power Plus-kit MT20-26	54	1.490,00
7848620	DC Choke filter	55	211,10
7848621	Thermische stroomonderbreker Tetra	56	109,60
7848622	Schakelaarkit	57	86,10
7848644	Thermische stroomonderbreker	58	56,70
7848623	Thermisch relais	59	115,00
7848624	Aansluitklemmenkit	60	224,70
7848625	Ferrieten kit	61	162,80
7848645	EMC-filter	62	408,50

Effenca MT 20-26 sensoren

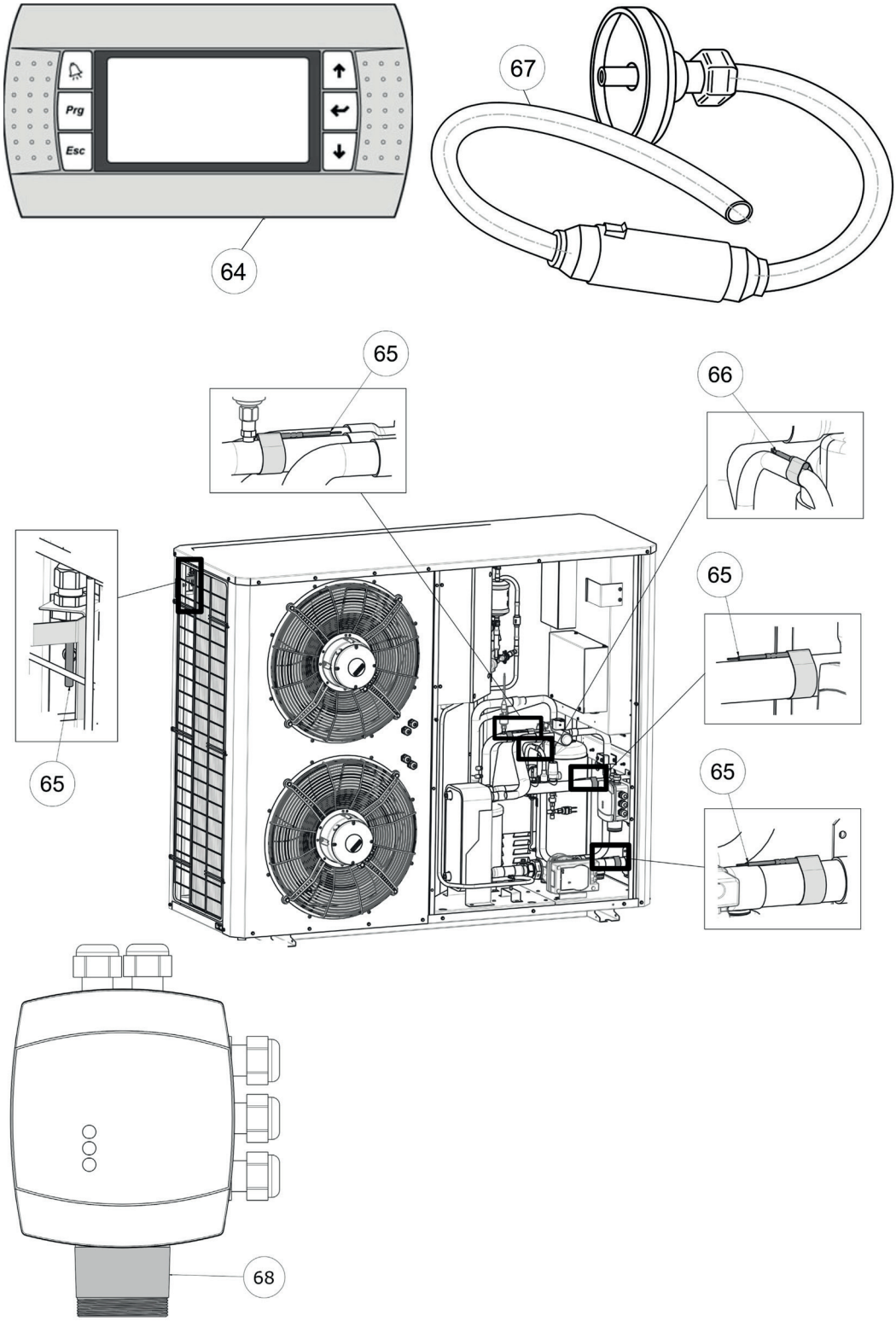

Effenca MT 20-26 sensoren

Art.nr.	Omschrijving	Positie-nummer	Prijs bruto ex. BTW, in €
7848647	Regelaar pGD	64	443,10
7854447	Kalibratiekit voor koelmiddeldetector	65	174,30
7856524	Temperatuursensor NTC IP67	66	46,20
7856525	Temperatuursensor NTC IP65	67	53,30
7856515	Sensor voor koelmiddeldetectie R32	68	723,50

Effenca MT 33-40 koelingsonderdelen 1

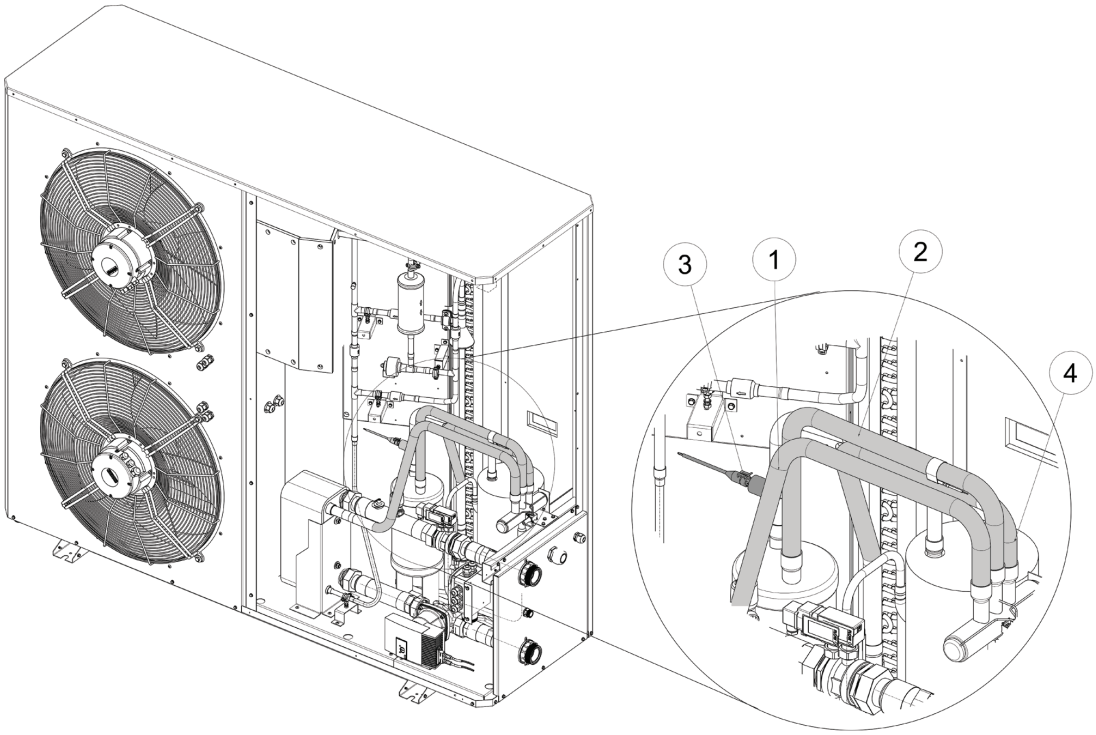

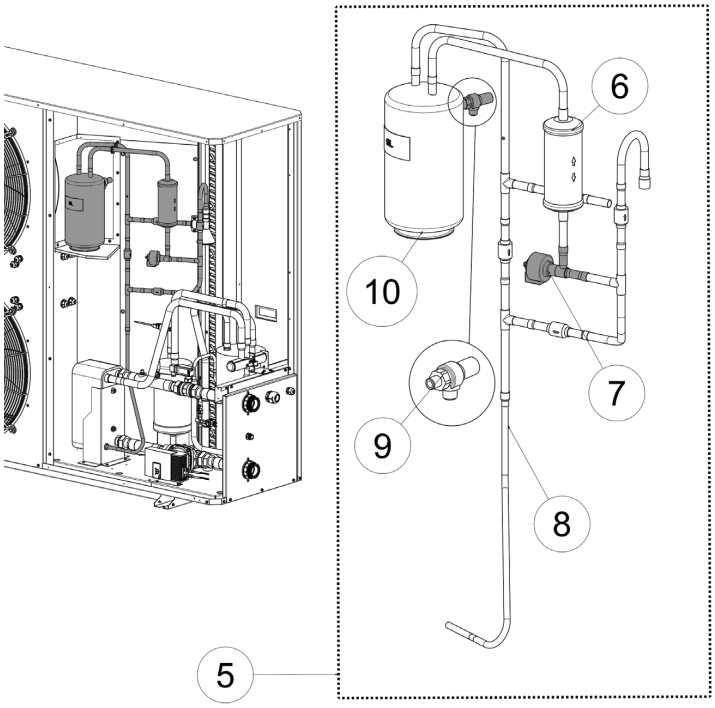

Effenca MT 33-40 koelingsonderdelen 1

Art.nr.	Omschrijving	Positie-nummer	Prijs bruto ex. BTW, in €
7839644	Set koudemiddelleidingen platenwarmtewisselaar	1	93,50
7839646	Set koudemiddelleidingen accumulator met druktransducer	2	260,40
7839634	Druktransducer	3	78,80
7839647	Set koudemiddelleidingen naar spoel	4	87,70
7839648	Expansieklepset	5	1.016,40
7839649	Koudemiddelfilter	6	81,90
7839650	Expansieklep	7	216,30
7839651	Vloeistofpijp	8	55,10
7836255	Veiligheidsklep drukontlasting	9	77,70
7839652	Vloeistofopvangbak	10	209,00

Effenca MT 33-40 koelingsonderdelen 2

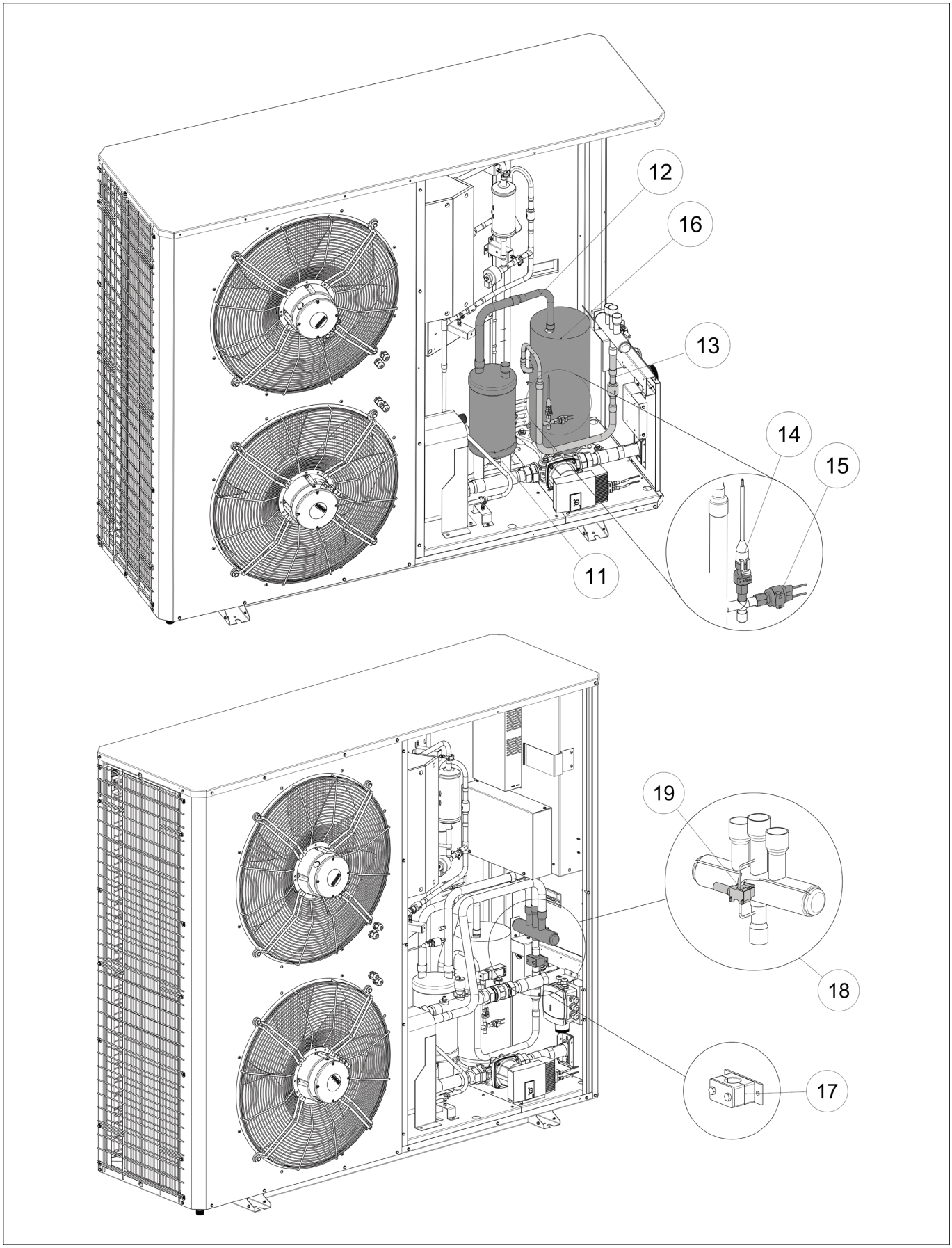

Effenca MT 33-40 koelingsonderdelen 2

Art.nr.	Omschrijving	Positie-nummer	Prijs bruto ex. BTW, in €
7839653	Accumulatorset	11	185,90
7839654	Aanzuigpijp	12	155,40
7839655	Compressorafvoerleidingset	13	438,90
7836261	Hogedruksensor	14	77,10
7836262	Hogedrukschakelaar	15	39,90
7839656	Compressorset MT33	16	2.472,80
7839657	Compressorset MT40	16	2.966,30
7839636	Compressorisolatie	16	63,70
7839645	Leidingklem MT26-33-40	17	33,10
7836300	4-wegklepset MT26-33-40	18	149,10
7839637	4-wegklepspoel	19	35,70

Effenca MT 33-40 watercircuit

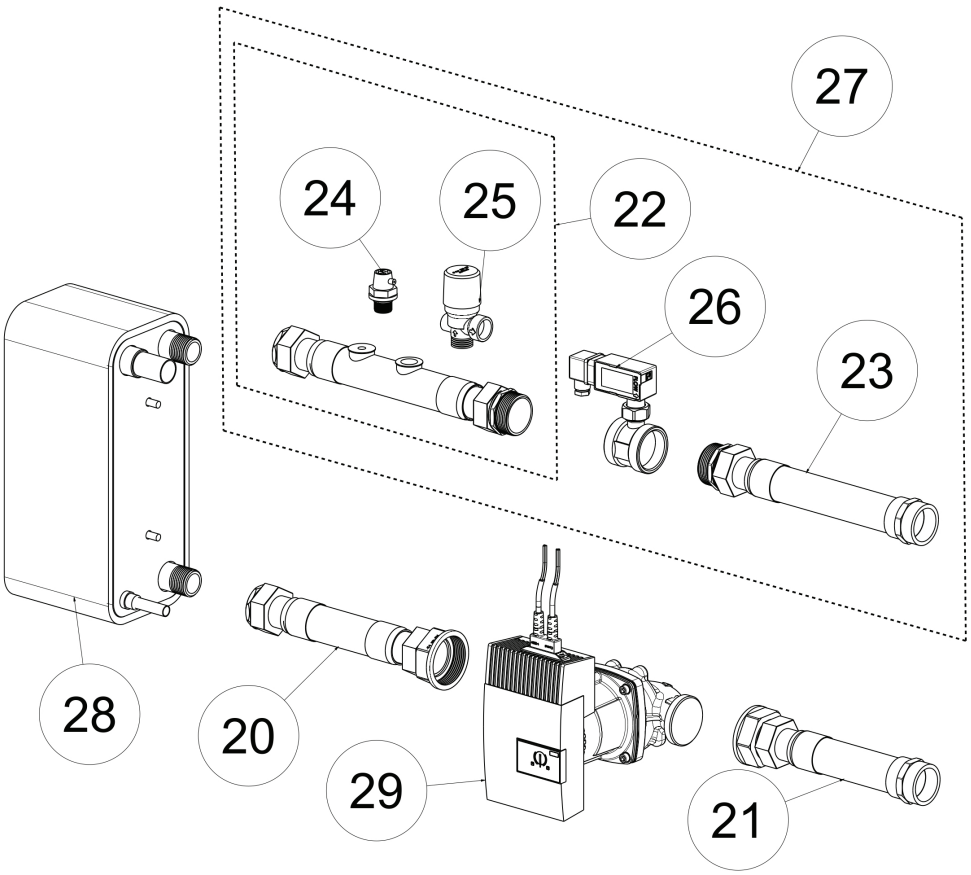

Effenca MT 33-40 watercircuit

Art.nr.	Omschrijving	Positie-nummer	Prijs bruto ex. BTW, in €
7839658	Watercircuitset afvoerpomp-platenwarmtewisselaar MT33	20	120,80
7839693	Watercircuitset afvoerpomp-platenwarmtewisselaarr MT40	20	141,80
7839659	Watercircuitset aanzuigzijdepomp MT33	21	198,50
7839694	Watercircuitset aanzuigzijdepomp MT40	21	243,60
7839660	Watercircuitset warmtewisselaar-stromingsschakelaar MT33	22	286,10
7839661	Watercircuitset warmtewisselaar-stromingsschakelaar MT40	22	401,10
7839662	Watercircuitset afvoer stromingsschakelaar MT33	23	181,10
7839663	Watercircuitset afvoer stromingsschakelaar MT40	23	336,00
7836269	Ontluchtingsklep	24	25,20
7836270	Waterdrukbeveiliging	25	87,20
7839664	Waterstroomschakelaar MT33	26	310,80
7839695	Waterstroomschakelaar MT40	26	318,20
7839665	Watercircuitleiding MT33	27	792,80
7839696	Watercircuitleiding MT40	27	712,70
7839666	Platenwarmtewisselaarset	28	809,00
7839667	Pompset	29	1.029,00

Effenca MT 33-40 behuizing

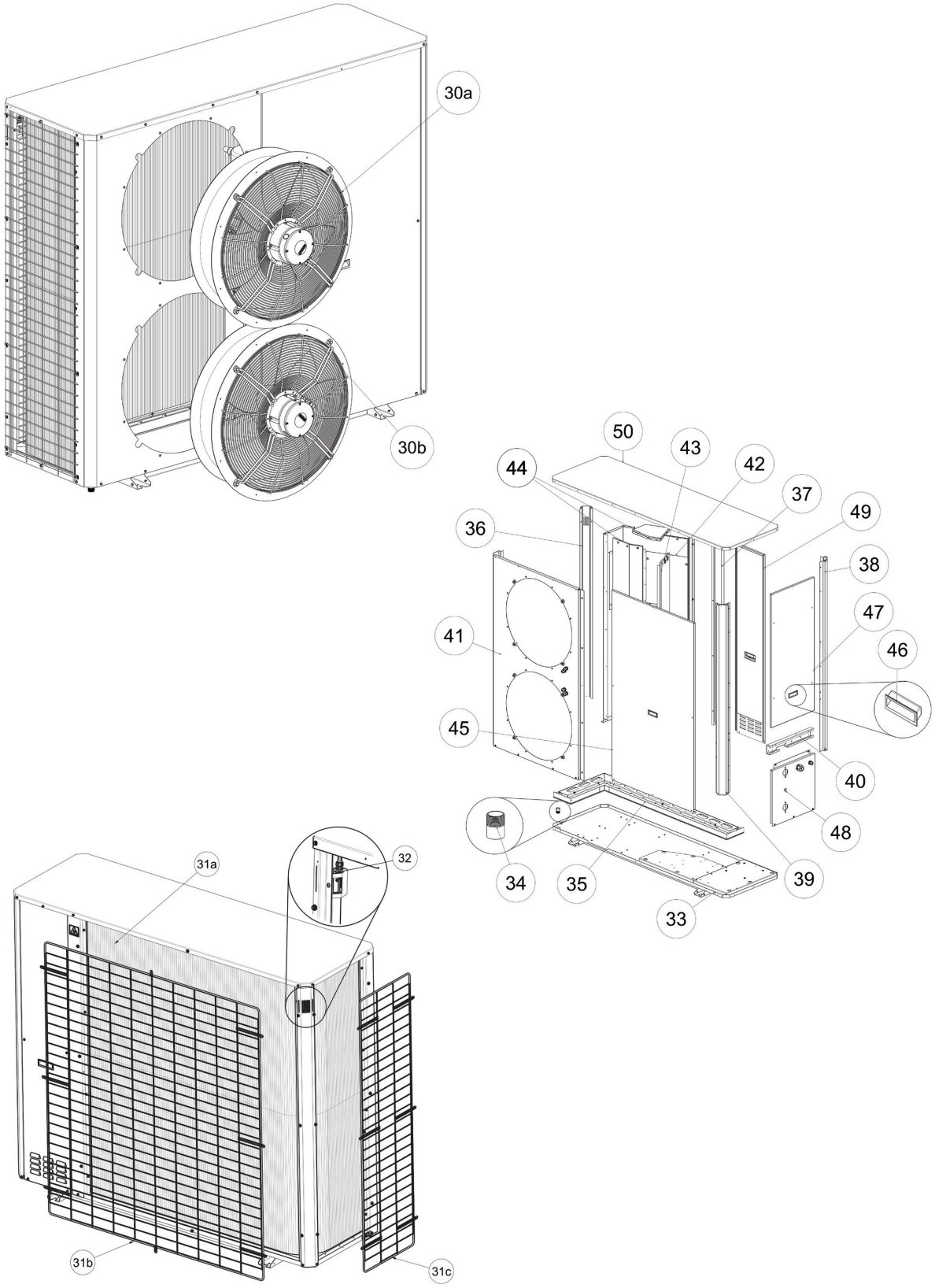

Effenca MT 33-40 behuizing

Art.nr.	Omschrijving	Positie-nummer	Prijs bruto ex. BTW, in €
7839668	Ventilator boven tot SN240360221	30A	1.737,80
7856521	Ventilator boven vanaf SN240360222	30A	2.058,40
7852323	Ventilator onder tot SN240360221	30B	1.682,10
7856519	Ventilator onder vanaf SN240360222	30B	2.058,40
7839669	Verdamper	31A	3.693,90
7862114	Verdamper beschermrooster achterkant	31B	537,30
7862116	Verdamper beschermrooster zijkant	31C	411,30
7836275	Sensorclip buiten	32	56,70
7839670	Onderzijdepaneelset	33	519,80
7836277	Afvoernippel	34	28,40
7839671	Condensafvoerbak	35	310,80
7839672	Ondersteuning spoelzijde	36	67,70
7839673	Ondersteuning midden tot SN240360221	37	31,50
7867427	Ondersteuning midden vanaf SN240360222	37	60,20
7839674	Ondersteuning achterzijde tot SN240360221	38	80,90
7867429	Ondersteuning achterzijde vanaf SN240360222	38	106,70
7839675	Ondersteuning spoelzijde tot SN240360221	39	78,80
7867431	Ondersteuning spoelzijde vanaf SN240360222	39	106,30
7839676	Ondersteuning aansluiting	40	70,40
7839677	Ventilator paneelset tot SN240360221	41	469,40
7867433	Ventilator paneelset vanaf SN240360222	41	335,70
7839678	Scheidingspaneelset	42	392,70
7839679	Ondersteuningvloeistofopvangbak	43	84,00
7839680	Deksel vloeistofopvangbak	44	59,90
7839682	Voorpaneel tot SN240360221	45	194,30
7867437	Voorpaneel vanaf SN240360222	45	333,70
7839643	Zwarte handgreep	46	27,30
7839683	Paneel rechtsboven tot SN240360221	47	113,90
7867439	Paneel rechtsboven vanaf SN240360222	47	347,10
7839684	Paneel rechtsonder	48	144,90
7839685	Achterzijdepaneel tot SN240360221	49	115,50
7867441	Achterzijdepaneel vanaf SN240360222	49	284,80
7839688	Bovenpaneel	50	133,40

Effenca MT 33-40 elektrisch paneel

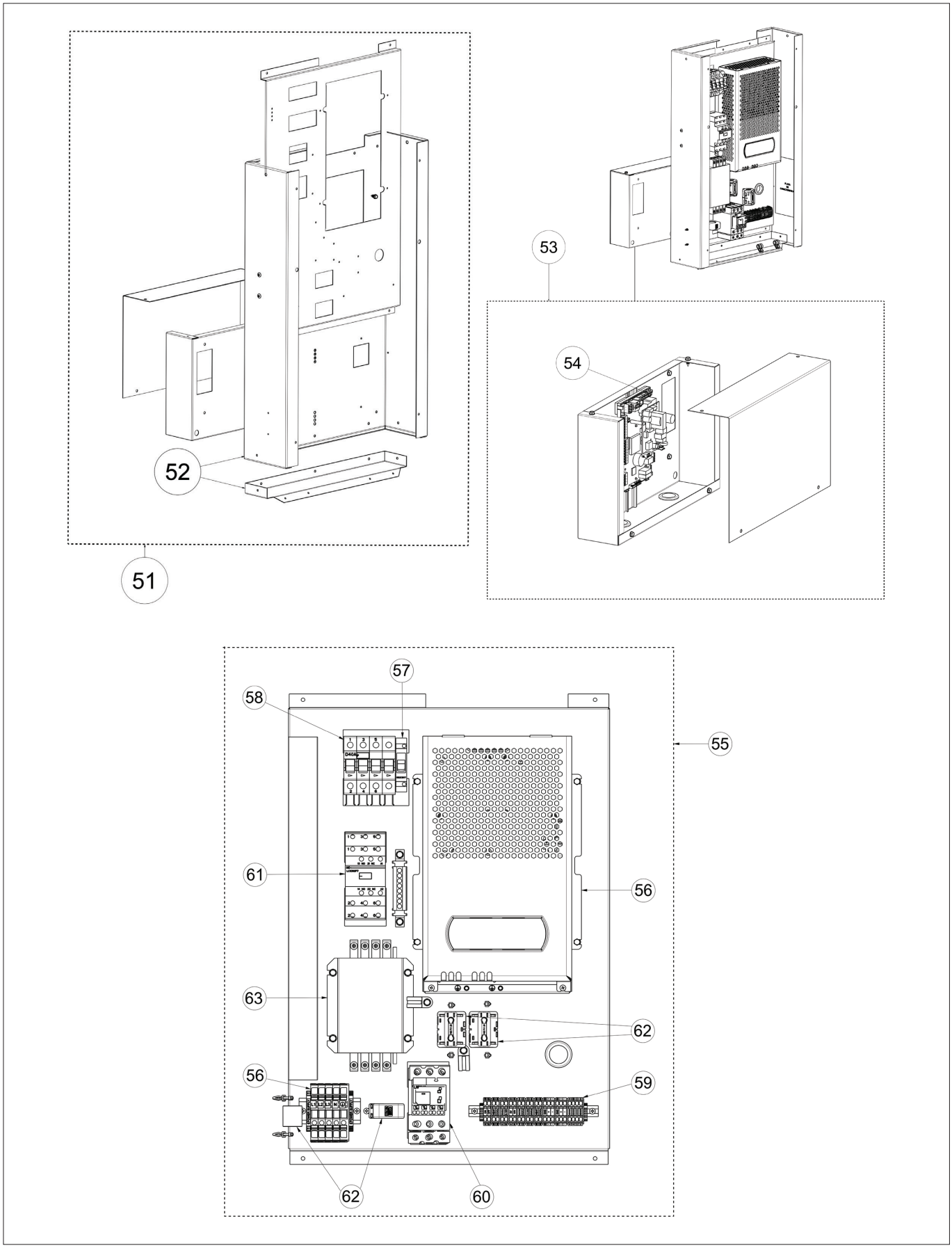

remeha

Effenca MT 33-40 elektrisch paneel

Art.nr.	Omschrijving	Positie-nummer	Prijs bruto ex. BTW, in €
7848629	Paneel kit	51	248,90
7848630	Kit voor buitenpaneel	52	170,10
7848640	Complete hoofdprint µPC3 MT33-40	53	657,90
7848646	Hoofdprint µPC3	54	446,30
7848632	Complete elektriciteitskast MT33	55	3.740,10
7854449	Complete elektriciteitskast MT40	55	4.674,60
7848633	Power Plus-kit MT33	56	2.006,60
7850316	Power Plus-kit MT40	56	2.911,70
7848644	Thermische stroomonderbreker	57	56,70
7867443	Thermische stroomonderbreker Tetra MT33	58	246,90
7848634	Thermische stroomonderbreker Tetra MT40	58	290,90
7848635	Aansluitklemmenkit	59	249,90
7867444	Thermisch relais MT33	60	315,80
7848636	Thermisch relais MT40	60	200,60
7867445	Schakelaarkit MT33	61	245,20
7848637	Schakelaarkit MT40	61	200,00
7848638	Ferrieten kit	62	109,20
7848645	EMC-filter	63	408,50

Effenca MT 33-40 sensoren

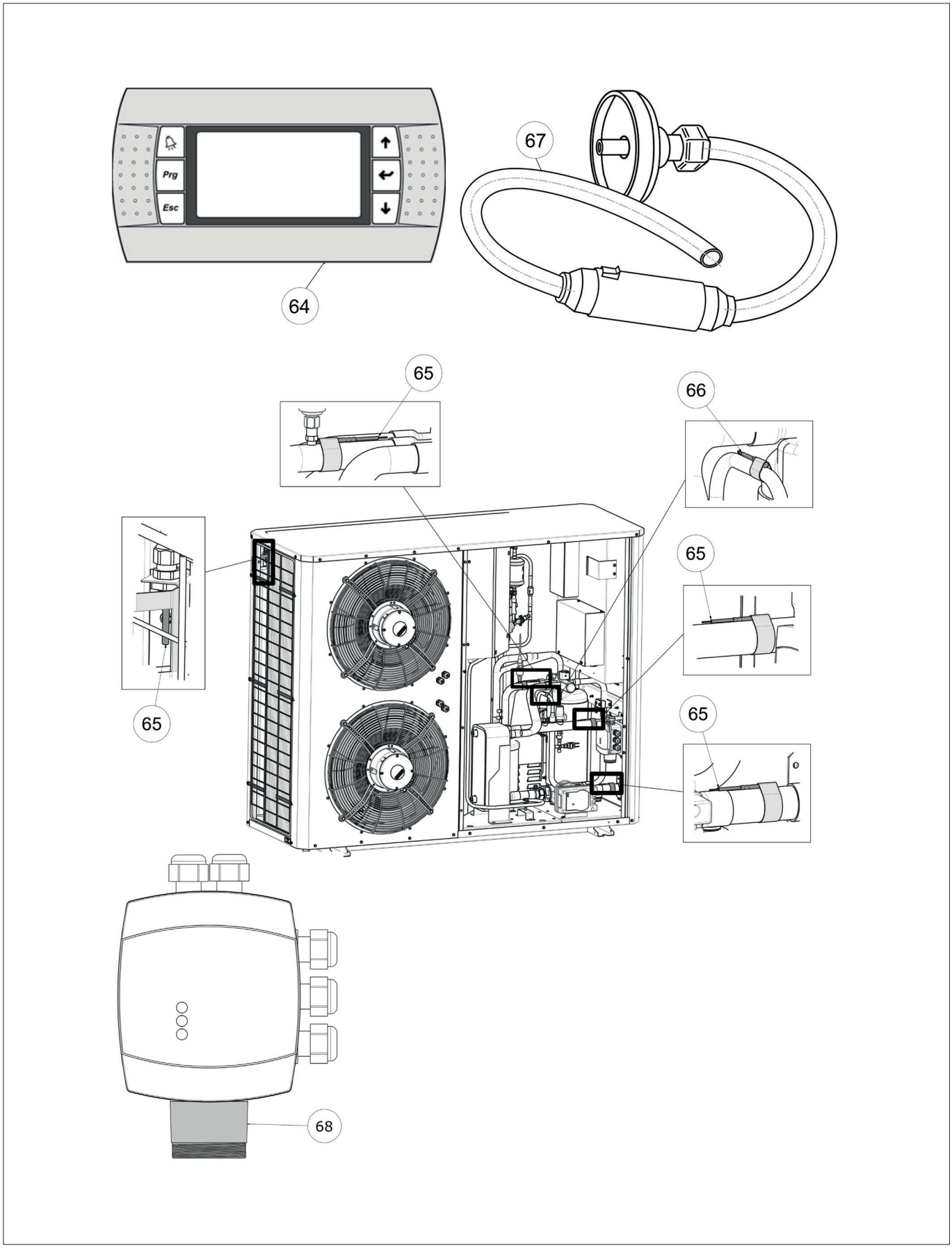

Effenca MT 33-40 sensoren

Art.nr.	Omschrijving	Positie-nummer	Prijs bruto ex. BTW, in €
7848647	Regelaar pGD	64	443,10
7854447	Kalibratiekit voor koelmiddeldetector	65	174,30
7856524	Temperatuursensor NTC IP67	66	46,20
7856525	Temperatuursensor NTC IP65	67	53,30
7856515	Sensor voor koelmiddeldetectie R32	68	723,50

Remeha Gas HP 35A groep 1

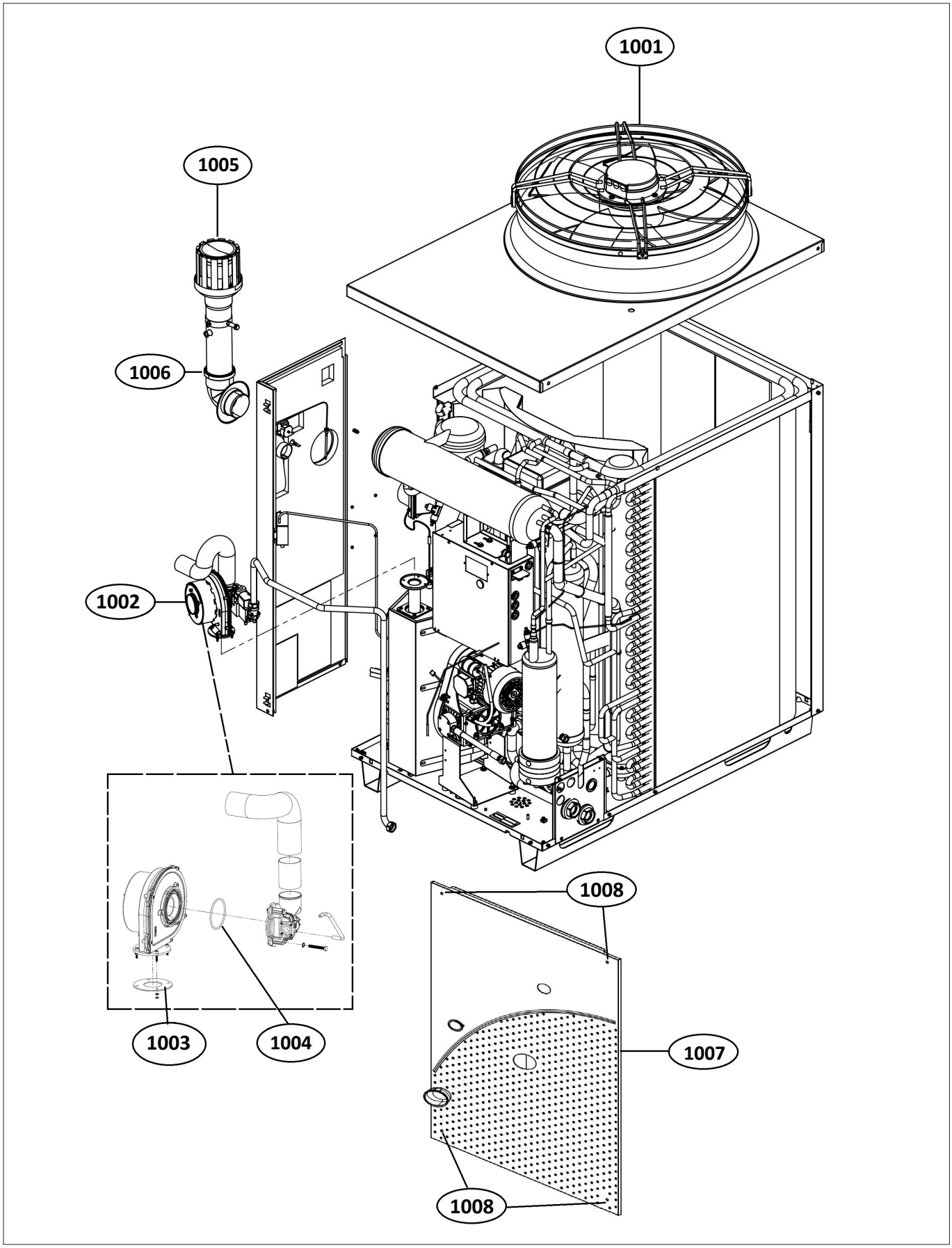

Remeha Gas HP 35A groep 1

Art.nr.	Omschrijving	Positie-nummer	Prijs bruto ex. BTW, in €
S101420	Complete ventilator met motor	1001	1.805,40
7648916	Complete ventilator met motor (modulerend)	1001	4.060,50
S101424	Branderventilator	1002	478,50
S103324	Branderventilator pakking	1003	12,10
7611107	O-Ring ORM 0640-30	1004	7,99
7606395	Rookgasafvoerset PGA	1005	205,30
7810788	Pakking (rookgas tot SN 333860009)	1006	14,90
7811658	Frontmantel Gas HP 35A HT	1007	778,70
7748756	Bevestigingsmiddelen frontmantel (4 stuks)	1008	32,90

Remeha Gas HP 35A groep 2

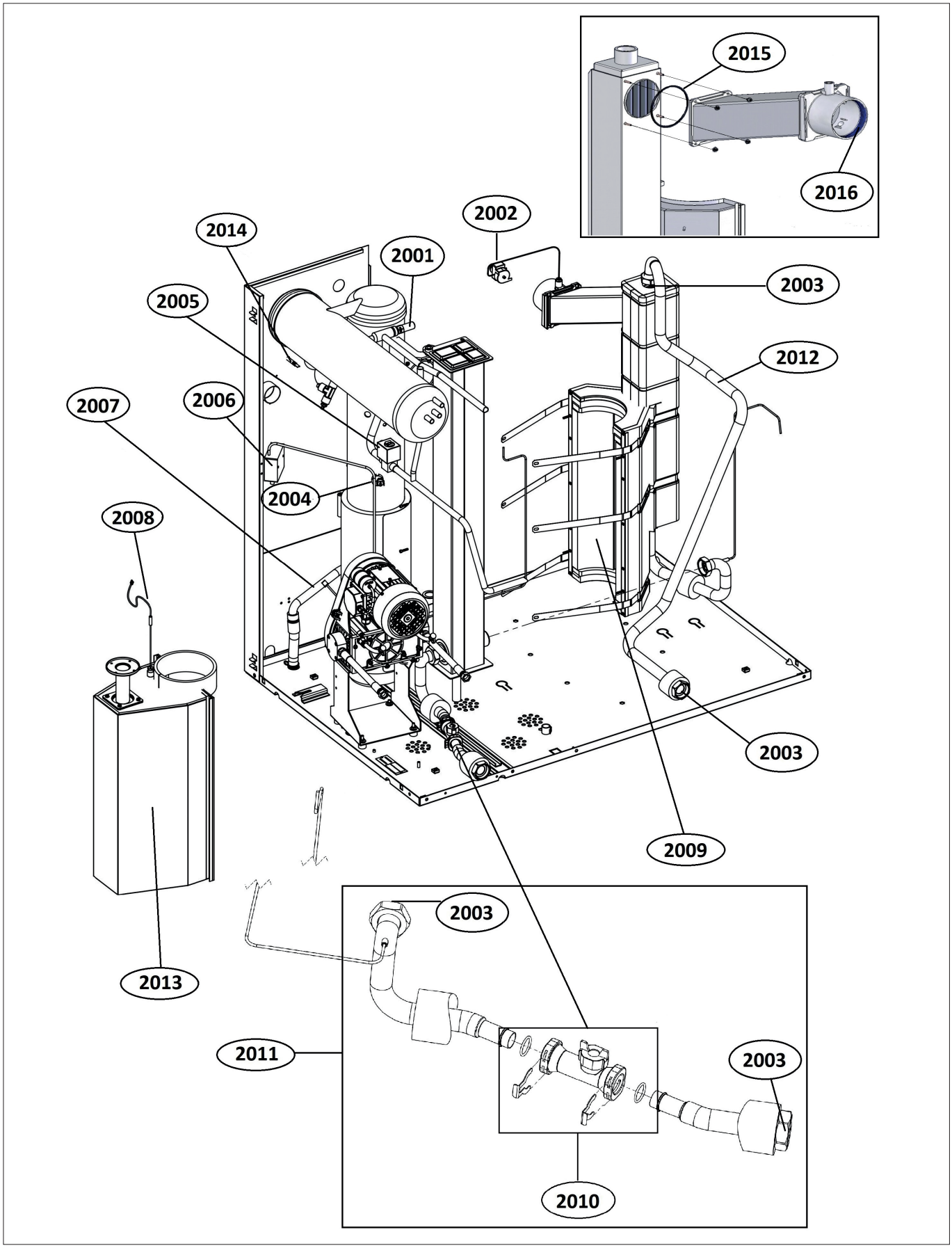

Remeha Gas HP 35A groep 2

Art.nr.	Omschrijving	Positie-nummer	Prijs bruto ex. BTW, in €
S103328	Veiligheidsklep tot SN 362560001	2001	587,50
7697320	Veiligheidsklep vanaf SN 362560002	2001	440,00
S103327	Maximaalthermostaat	2002	69,20
7601858	Pakkingring 1”1/4 (teflon)	2003	6,74
S101434	Maximaalthermostaat 180°C	2004	21,60
S101414	Spoel ontdooiklep tot SN 332160031	2005	129,90
7752064	Spoel ontdooiklep vanaf SN 332160032	2005	170,10
7601855	Ontsteektrafo	2006	130,70
7601854	Sifonloze condensafvoer	2007	180,00
S103322	Temperatuursensor PT1000 tot SN 320860030	2008	208,30
7601856	Temperatuursensor PT1000 vanaf SN 320860031	2008	156,20
7731536	Warmtewisselaar achterplaat tot SN320860030	2009	2.401,90
7731537	Warmtewisselaar achterplaat vanaf SN 320860031	2009	2.401,90
S101659	Huba stromingssensor	2010	260,80
7616652	Kabel Stromingssensor	2010	106,10
7748748	Retourleiding tot SN 344960015	2011	576,50
7748749	Retourleiding vanaf SN 344960016	2011	576,50
7748750	Aanvoerleiding	2012	267,80
7759130	Frontkap warmtewisselaar tot SN 320860030	2013	1.550,90
7759131	Frontkap warmtewisselaar vanaf SN 320860031	2013	1.592,00
7752074	Armatuur - 220V signaal	2014	14,90
7810790	Rookgas pakking tot SN 333860009	2015	14,90
7810791	Rookgas O-ring vanaf SN 333860010	2015	5,40
7810788	Pakking (rookgas tot SN 333860009)	2016	14,90
7810789	Rookgas pakking vanaf SN 333860010	2016	12,60
7601857	Handmatige ontluchter		22,20

Remeha Gas HP 35A groep 3

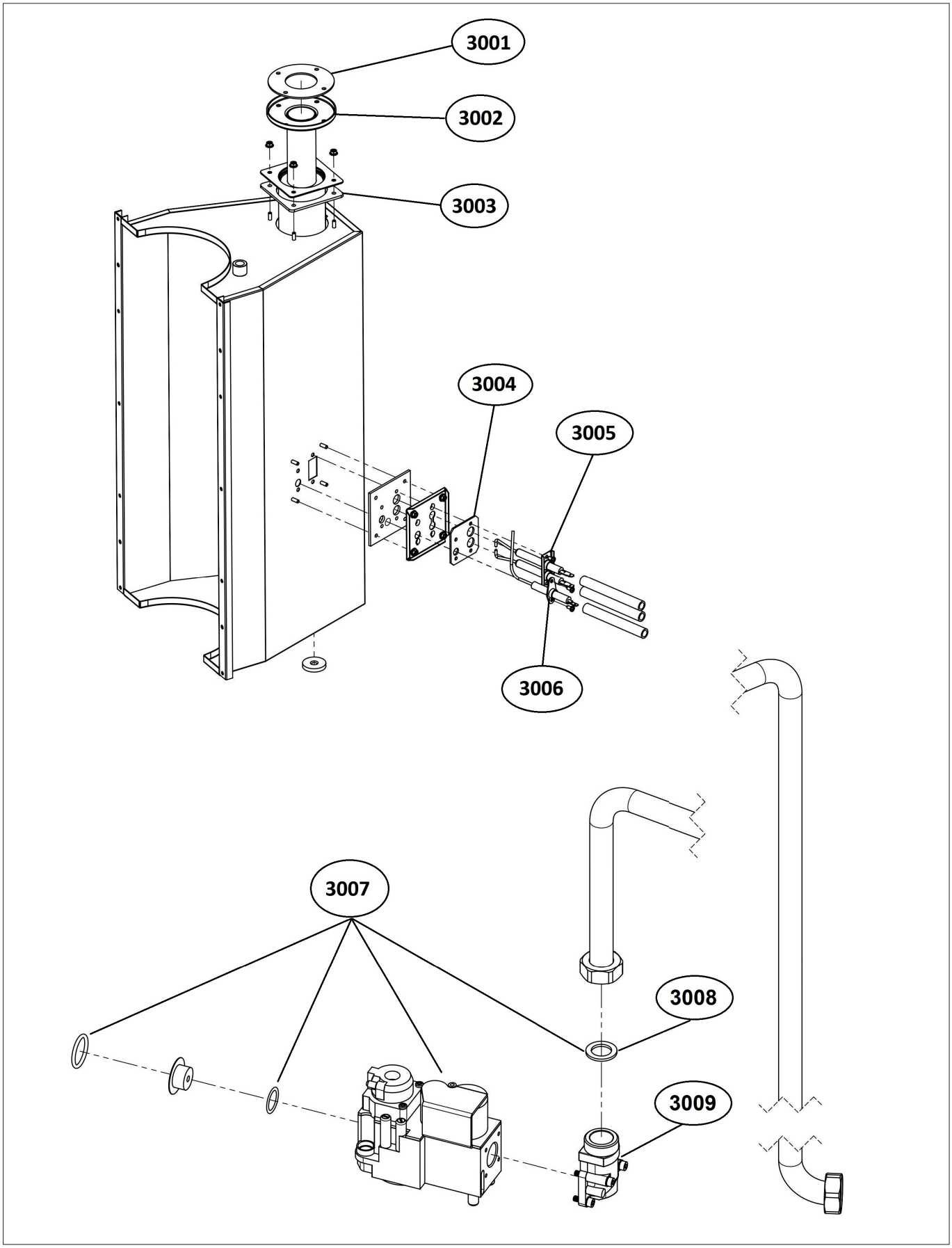

Remeha Gas HP 35A groep 3

Art.nr.	Omschrijving	Positie-nummer	Prijs bruto ex. BTW, in €
S103324	Branderventilator pakking	3001	12,10
S103325	Brander	3002	538,90
S103326	Branderpakking	3003	12,10
S103323	Pakkingplaat elektroden	3004	17,70
7601851	Ontsteekelektrode set tot SN 314560002	3005	125,40
7601852	Ontsteekelektrode set vanaf SN 314560003	3005	104,70
S101430	Ionisatie elektrode tot SN 314560002	3006	65,60
7601850	Ionisatie elektrode vanaf SN 314560003	3006	54,00
S101428	Gasblok set	3007	271,70
7601875	Kabel voor gasklep	3007	67,30
7738525	3/4” pakking gaspijp	3008	5,62
7788988	3/4” male flens	3009	17,40
7611014	Restrictiering D4.7 180 G20	3010	14,60
7611016	Restrictiering D3.4 182 G30	3010	14,60
7611017	Restrictiering D3.6 183 G31	3010	14,60

Remeha Gas HP 35A groep 4

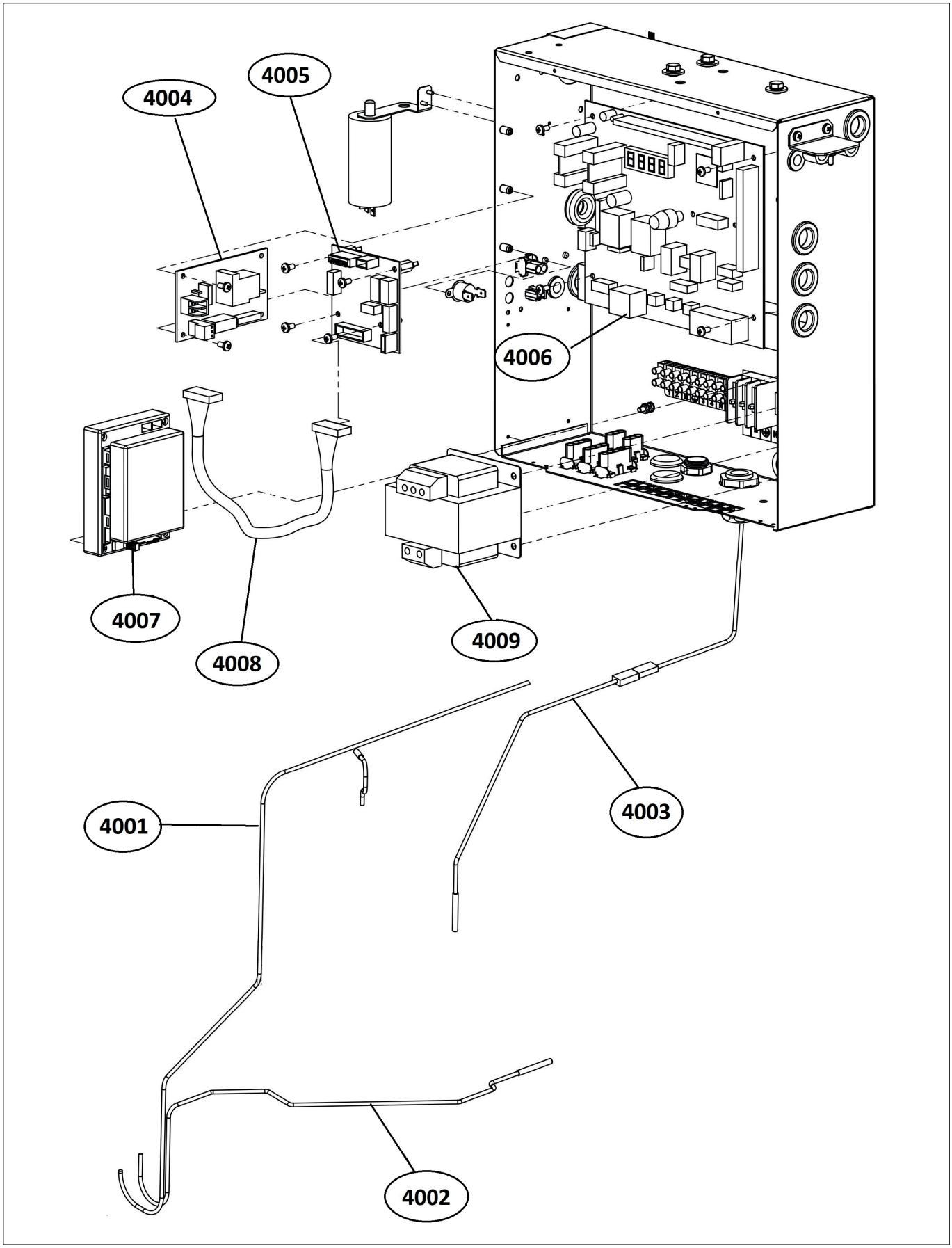

Remeha Gas HP 35A groep 4

Art.nr.	Omschrijving	Positie-nummer	Prijs bruto ex. BTW, in €
S101436	TA/TEVA/aanvoer/retour sensor	4001	32,80
S101426	TG temperatuursensor	4002	113,50
7601876	T-Mix temperatuursensor	4003	59,00
S101425	Print W10	4004	156,70
7601874	Print MOD 10	4005	674,00
S101432	Print S61	4006	880,50
7697319	Branderautomaat	4007	289,50
S101416	Kabelboom S60/S61 W10/AR11	4008	77,50
S103320	Transformator 230V-24V	4009	48,20

Remeha Gas HP 35A (t/m serienr.: 382960000) groep 5

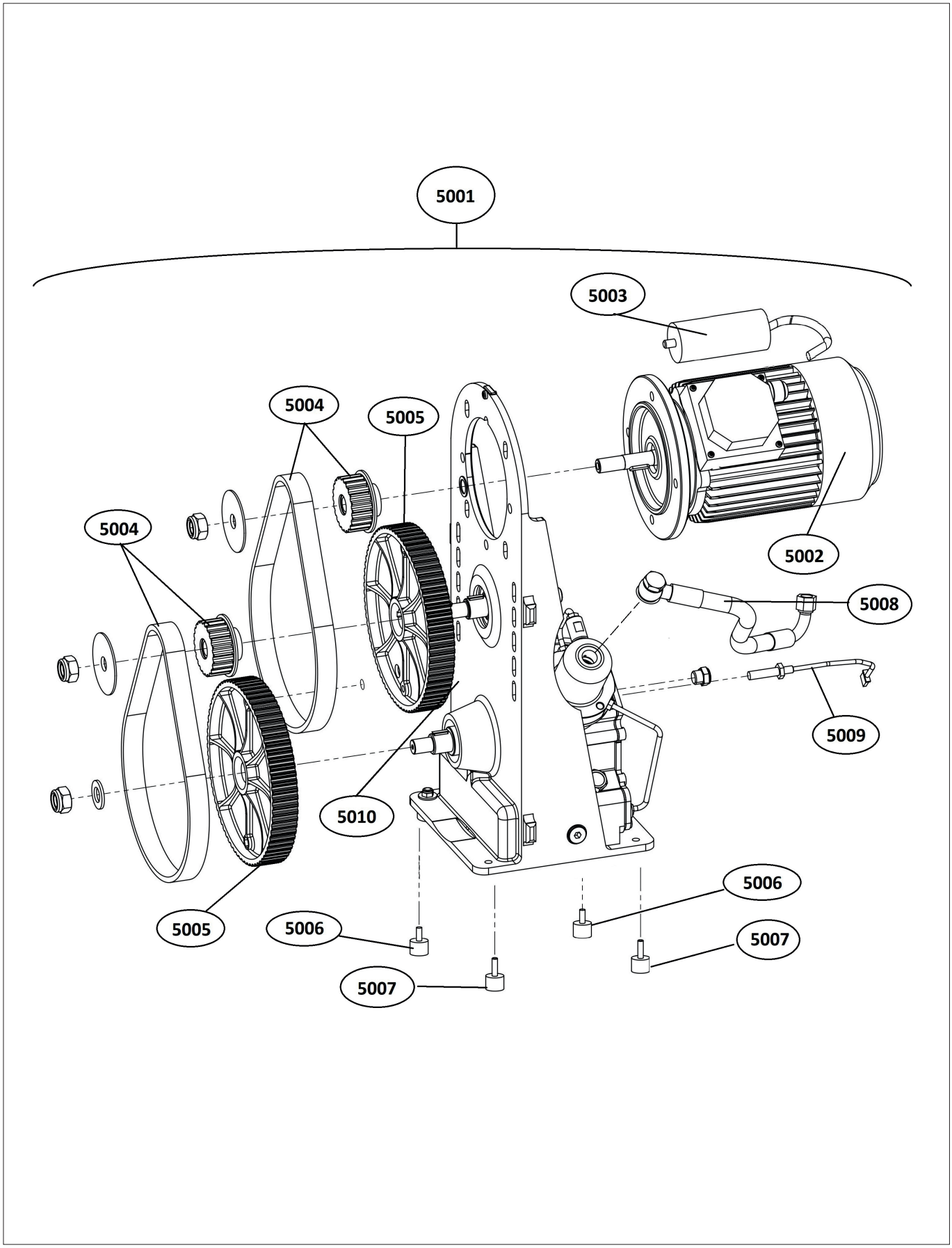

Remeha Gas HP 35A (t/m serienr.: 382960000) groep 5

Art.nr.	Omschrijving	Positie-nummer	Prijs bruto ex. BTW, in €
S101421	Hydrauliekpomp	5001	2.262,60
S101419	Motor hydrauliekpomp	5002	889,20
S101433	Condensator hydrauliekpomp	5003	87,00
S103319	Tandriem	5004	101,30
7611102	Tandwiel	5005	62,60
7721850	Trillingsdemper	5006	6,31
7721851	Vibratiedemperset	5007	11,30
7601859	Hogedrukslang pomp	5008	152,30
S103321	Reed sensor hydrauliekpomp	5009	45,00
7752066	Reed sensor magneet	5010	14,90
7836804	Pomp Wilo Para MAXO F2		2.919,30

Remeha Gas HP 35A (vanaf serienr.: 382960001) groep 5

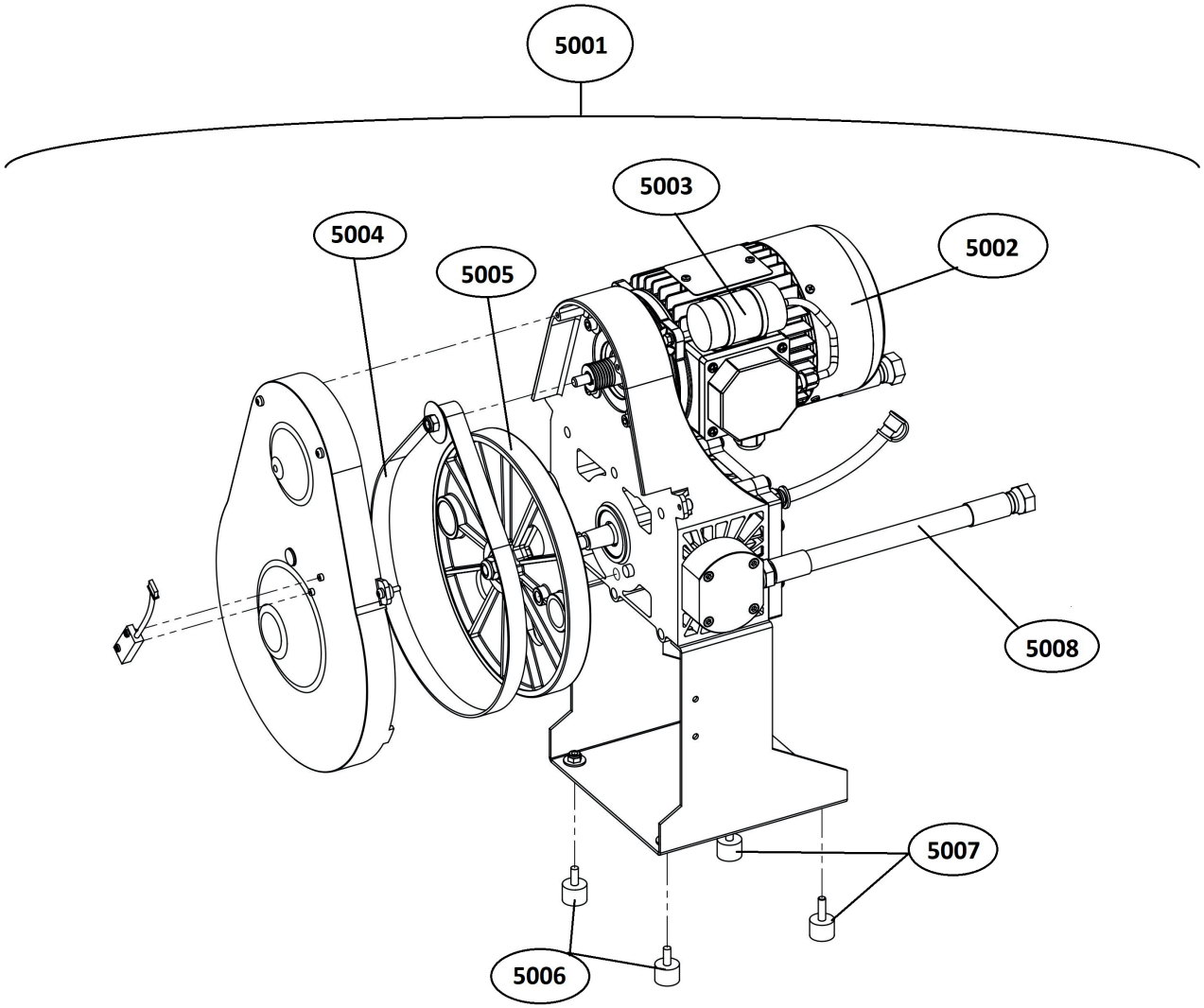

Remeha Gas HP 35A (vanaf serienr.: 382960001) groep 5

Art.nr.	Omschrijving	Positie-nummer	Prijs bruto ex. BTW, in €
7721853	Hydrauliekpomp (JPMP039)	5001	2.191,10
7721849	Motor hydrauliekpomp	5002	834,10
7721847	Condensator hydrauliekpomp	5003	49,60
7721846	Riem	5004	55,90
7721852	Wiel	5005	120,00
7721850	Trillingsdemper	5006	6,31
7721851	Vibratiedemperset	5007	11,30
7721848	Hogedrukslang pomp	5008	66,50
7836804	Pomp Wilo Para MAXO F2		2.919,30

E-HP AW 42 Plus / Cool Plus

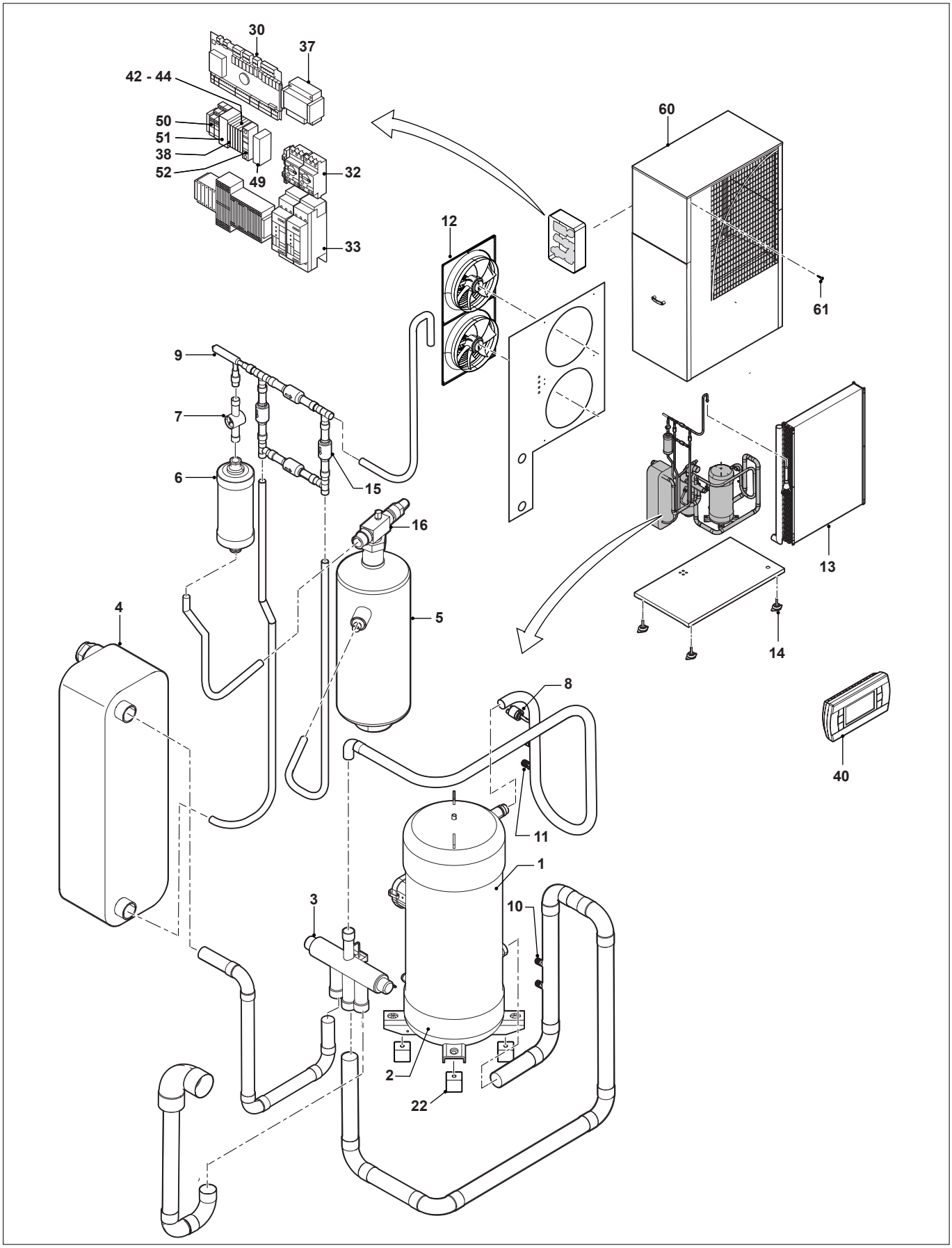

E-HP AW 42 Plus / Cool Plus

Art.nr.	Omschrijving	Positie-nummer	Prijs bruto ex. BTW, in €
7695914	Compressor	1	9.638,50
7852968	Compressorolie FV68 2 liter	1	865,20
7695913	Carterverwarming 90/240V	2	90,70
7695911	Danfoss 4-weg omkeerklep 11/8” - tot ser.nr. 16459	3	999,50
7721243	Dunan 4-weg omkeerklep va sn 16597 to sn 16908	3	623,00
7852941	SAGInoMIYA 4-weg omkeerklep	3	865,20
7852942	Warmtewisselaar Alfa Laval va. sn 17072	4	3.460,80
7695915	Vloeistoftank 28bar	5	457,00
7695916	Filterdroger 3/4” tot sn 16642	6	147,00
7852945	Sanhua Filterdroger 16mm	6	140,10
7695917	Kijkglas SGN 16mm	7	62,90
7695949	Drukschakelaar 6mm 1m	8	137,10
7695919	Expansieklep	9	457,00
7728405	Expansieklep Carel	9	221,80
7695921	Druksensor 0-17,3 bar 0-5V tot sn 17204	10	179,20
7852959	Druksensor 1-18,3 bar 0-5v	10	170,30
7695920	Druksensor 0-34,5 bar 0-5V tot sn 17204	11	179,20
7852958	Druksensor 1-35,5 bar 0-5v	11	170,30
7695922	Ventilator axiaal 230V (1 st) tot sn 16959	12	2.114,70
7852951	Ventilator axiaal 230V vanaf SN 16997	12	1.383,30
7695923	Leidingenbundel verdamper	13	7.417,90
7695924	Machinevoet 128x110x6 M16x1,5	14	132,80
7695925	Terugslagklep 16s 16mm tot sn 17249	15	148,40
7852952	Sanhua terugslagklep 16mm	15	140,10
7706402	Driewegklep EHP 42/44	16	55,70
7706403	Afdichting driewegklep EHP 42/44	16	4,28
7706357	Trillingdempers EHP	22	8,57
7695941	Regelaar micro-PC medium zonder SW	30	1.039,70
7695942	Controleconnector µPC medium		37,00
7695932	Motorbeveiligingsschakelaar	32	291,50
7695933	Softstarter	33	906,90
7695931	3-fase aansluitblok laag		28,60
7695930	3-fase stroomrail		27,10
7695929	Hulpschakelaar		25,90
7695963	Transformator 230V/24V/60VA tot sn 16916	37	121,40
7695934	Zekeringhouder ZS4-SF1	38	71,50
7695939	Grafisch display PGDE wit	40	455,70
7852964	Grafisch display pLD-PRO zwart	40	333,10
7695940	Druksensor aansluitkabel 2m tot sn 17204		18,00
7854287	Druksensor aansluitkabel 2,5		18,90
7723287	Displaykabel 10m		15,20
7695935	Micro zekering 250V 20x5mm 1A	42	4,28
7695936	Micro zekering 250V 20x5mm 2A	43	4,28
7695937	Micro zekering 250V 20x5mm 4A	44	4,28
7695926	Danfoss spoel voor 4w klep 2m kabel - tot sn 16504, va 16651 (E-HP 08x),		42,10
7721245	Dunan spoel 4w klep 2m kabel va sn 16581, tot sn 16662 (E-HP 08x), tot		18,30
7695910	Temp.sensor NTC 10K 100 °C 3m tot sn 16645		33,70
7852960	Temp.sensor NTC 10K 001C 4m Carel		37,90
7852961	Temp.sensor NTC 10K 001D 4m Siemens		37,90
7695927	Temp.sensor -50-+200 °C 3m tot sn 16645		35,70
7852962	Temp.sensor NTC 50K 050B 4m Carel		60,60

E-HP AW 42 Plus / Cool Plus

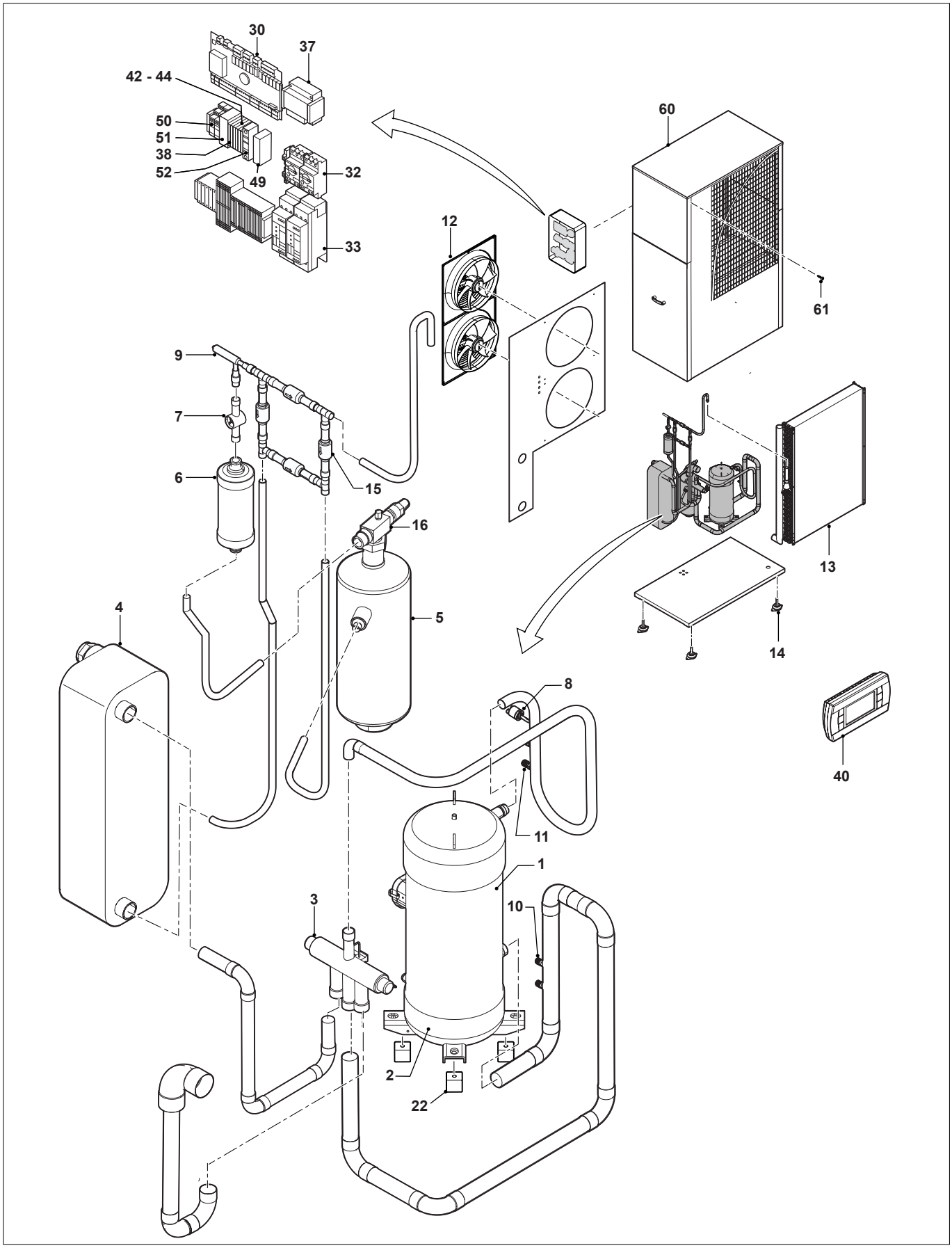

E-HP AW 42 Plus / Cool Plus

Art.nr.	Omschrijving	Positie-nummer	Prijs bruto ex. BTW, in €
7695928	Buiten temp.sensor -30-+130 °C		40,10
7852963	Buiten temp.sensor NTC 1K Siemens		41,70
7697259	3-ph. Monitoringsrelais	49	159,90
7697262	Relais interface 4w	50	21,40
7697263	Relais 4w	51	25,90
7697284	Zekeringsautomaat 1-pol.	52	27,10
7691148	Ethernet seriële kaart voor internet verbinding		1.205,70
7691149	Rs485 seriële kaart voor modbus koppeling aan gbs		415,20
7691147	Lekdetectie		3.517,90
7697285	Bevestigingpaneel display (wand)		27,10
7695943	Verbindingsstekker 2,5 - 2		4,28
7695944	Verbindingsstekker 2,5 - 4		3,57
7695945	Verbindingsstekker 2,5 - 5		5,00
7695946	Verbindingsstekker 2,5 - 6		5,70
7695947	Verbindingsstekker 2,5 - 9		6,43
7706404	Mantel 42/44	60	6.793,80
7820016	Bevestigingsbout M6x12 (25 stuks)	61	8,56

E-HP AW 44 Ace / Cool Ace

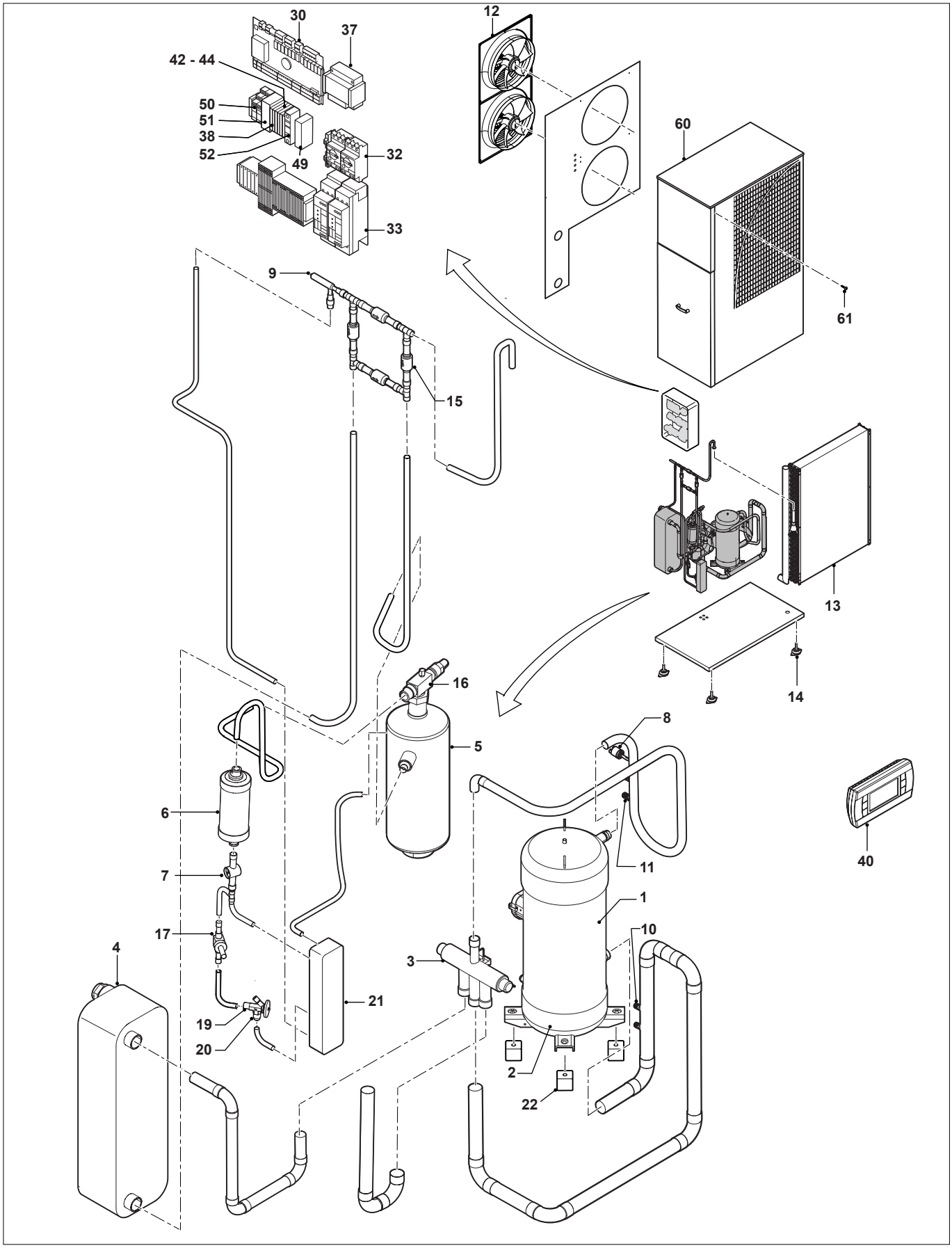

E-HP AW 44 Ace / Cool Ace

Art.nr.	Omschrijving	Positie-nummer	Prijs bruto ex. BTW, in €
7695948	Compressor	1	10.466,60
7852968	Compressorolie FV68 2 liter	1	865,20
7695913	Carterverwarming 90/240V	2	90,70
7695911	Danfoss 4-weg omkeerklep 11/8” - tot ser.nr. 16459	3	999,50
7721243	Dunan 4-weg omkeerklep va sn 16597 to sn 16908	3	623,00
7852941	SAGInoMIYA 4-weg omkeerklep	3	865,20
7695912	Warmtewisselaar tot sn 17069	4	7.710,80
7852942	Warmtewisselaar Alfa Laval va. sn 17072	4	3.460,80
7695915	Vloeistoftank 28bar	5	457,00
7695916	Filterdroger 3/4” tot sn 16642	6	147,00
7852945	Sanhua Filterdroger 16mm	6	140,10
7695917	Kijkglas SGN 16mm	7	62,90
7706358	Drukverschilschakelaar	8	248,60
7852971	SAGInoMIYA Drukverschilschakelaar	8	139,70
7695919	Expansieklep	9	457,00
7852949	Stator Carel expansieklep	9	113,60
7695921	Druksensor 0-17,3 bar 0-5V tot sn 17204	10	179,20
7852959	Druksensor 1-18,3 bar 0-5v	10	170,30
7695920	Druksensor 0-34,5 bar 0-5V tot sn 17204	11	179,20
7852958	Druksensor 1-35,5 bar 0-5v	11	170,30
7695922	Ventilator axiaal 230V (1 st) tot sn 16959	12	2.114,70
7852951	Ventilator axiaal 230V vanaf SN 16997	12	1.383,30
7695923	Leidingenbundel verdamper	13	7.417,90
7695924	Machinevoet 128x110x6 M16x1,5	14	132,80
7695925	Terugslagklep 16s 16mm tot sn 17249	15	148,40
7852952	Sanhua terugslagklep 16mm	15	140,10
7706402	Driewegklep EHP 42/44	16	55,70
7706403	Afdichting driewegklep EHP 42/44	16	4,28
7695950	Magneetklep tot sn 16594 (E-HP 08x), sn 16909 (E-HP 04x)	17	261,30
7852954	Sanhua Magneetklep zonder spoel	17	246,00
7695951	Magneetventiel tot sn 16594 (E-WH 08x), sn 16909 (E-WH 04x)	18	112,80
7852955	Sanhua Magneetventiel	18	109,70
7695952	Kleppenhuis	19	142,10
7695953	Restrictie	20	39,40
7852957	Warmtewisselaar vana sn 17220	21	838,20
7706357	Trillingdempers EHP	22	8,57
7695926	Danfoss spoel voor 4w klep 2m kabel - tot sn 16504, va 16651 (E-HP 08x),	23	42,10
7721245	Dunan spoel 4w klep 2m kabel va sn 16581, tot sn 16662 (E-HP 08x), tot	23	18,30
7706359	Kabel drukschakelaar		38,50
7695941	Regelaar micro-PC medium zonder SW	30	1.039,70
7695942	Controleconnector µPC medium		37,00
7695932	Motorbeveiligingsschakelaar	32	291,50
7695933	Softstarter	33	906,90
7695931	3-fase aansluitblok laag		28,60
7695930	3-fase stroomrail		27,10
7695929	Hulpschakelaar		25,90
7695963	Transformator 230V/24V/60VA tot sn 16916	37	121,40
7695934	Zekeringhouder ZS4-SF1	38	71,50
7695939	Grafisch display PGDE wit	40	455,70
7852964	Grafisch display pLD-PRO zwart	40	333,10
7695940	Druksensor aansluitkabel 2m tot sn 17204		18,00

E-HP AW 44 Ace / Cool Ace

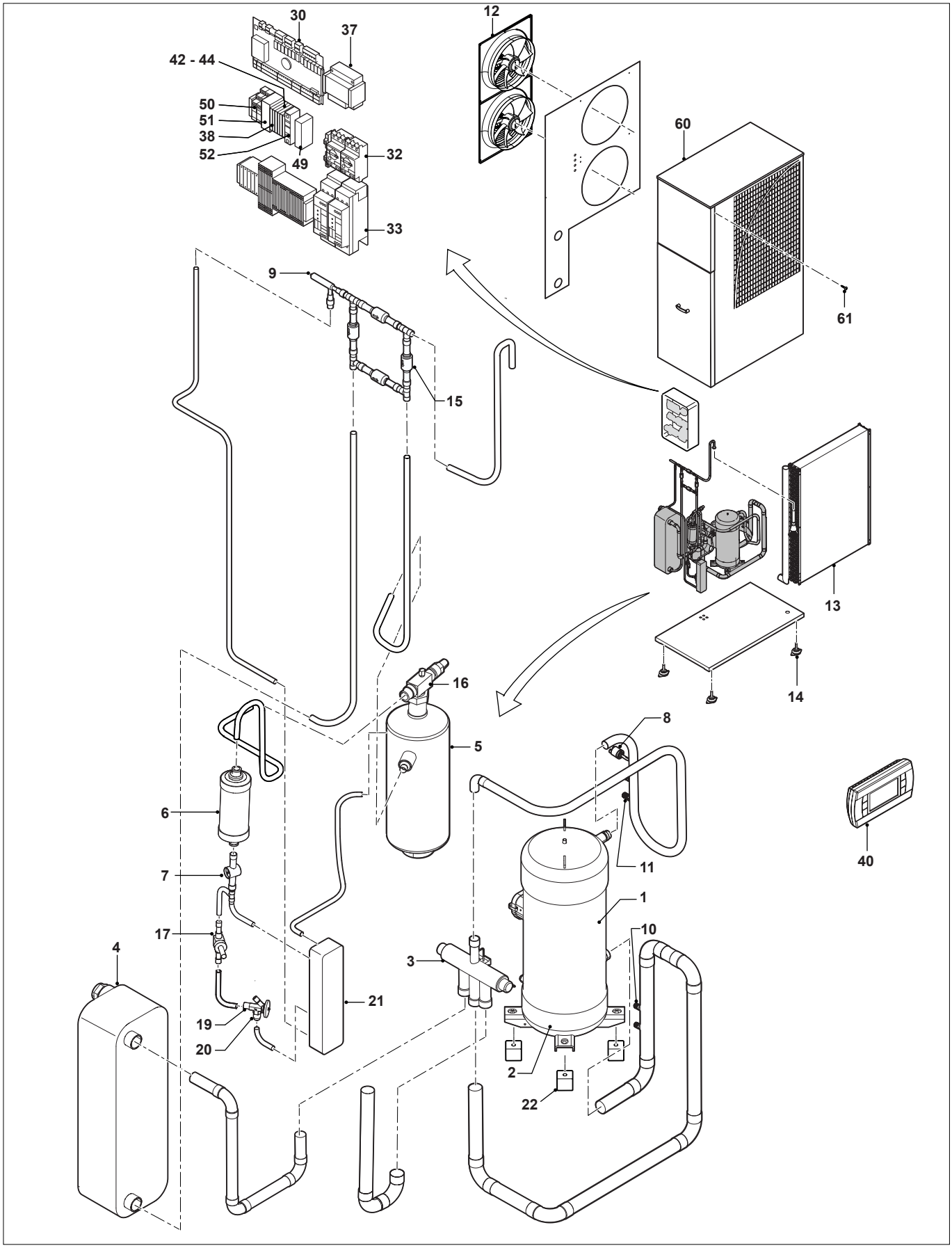

E-HP AW 44 Ace / Cool Ace

Art.nr.	Omschrijving	Positie-nummer	Prijs bruto ex. BTW, in €
7854287	Druksensor aansluitkabel 2,5		18,90
7723287	Displaykabel 10m		15,20
7695935	Micro zekering 250V 20x5mm 1A	42	4,28
7695936	Micro zekering 250V 20x5mm 2A	43	4,28
7695937	Micro zekering 250V 20x5mm 4A	44	4,28
7695910	Temp.sensor NTC 10K 100 °C 3m tot sn 16645		33,70
7852960	Temp.sensor NTC 10K 001C 4m Carel		37,90
7852961	Temp.sensor NTC 10K 001D 4m Siemens		37,90
7695927	Temp.sensor -50-+200 °C 3m tot sn 16645		35,70
7852962	Temp.sensor NTC 50K 050B 4m Carel		60,60
7695928	Buiten temp.sensor -30-+130 °C		40,10
7852963	Buiten temp.sensor NTC 1K Siemens		41,70
7697259	3-ph. Monitoringsrelais	49	159,90
7697262	Relais interface 4w	50	21,40
7697263	Relais 4w	51	25,90
7697284	Zekeringsautomaat 1-pol.	52	27,10
7691148	Ethernet seriële kaart voor internet verbinding		1.205,70
7691149	Rs485 seriële kaart voor modbus koppeling aan gbs		415,20
7691147	Lekdetectie		3.517,90
7697285	Bevestigingpaneel display (wand)		27,10
7695943	Verbindingsstekker 2,5 - 2		4,28
7695944	Verbindingsstekker 2,5 - 4		3,57
7695945	Verbindingsstekker 2,5 - 5		5,00
7695946	Verbindingsstekker 2,5 - 6		5,70
7695947	Verbindingsstekker 2,5 - 9		6,43
7706404	Mantel 42/44	60	6.793,80
7820016	Bevestigingsbout M6x12 (25 stuks)	61	8,56

E-HP AW 84 Plus / Cool Plus / AW 86 HT

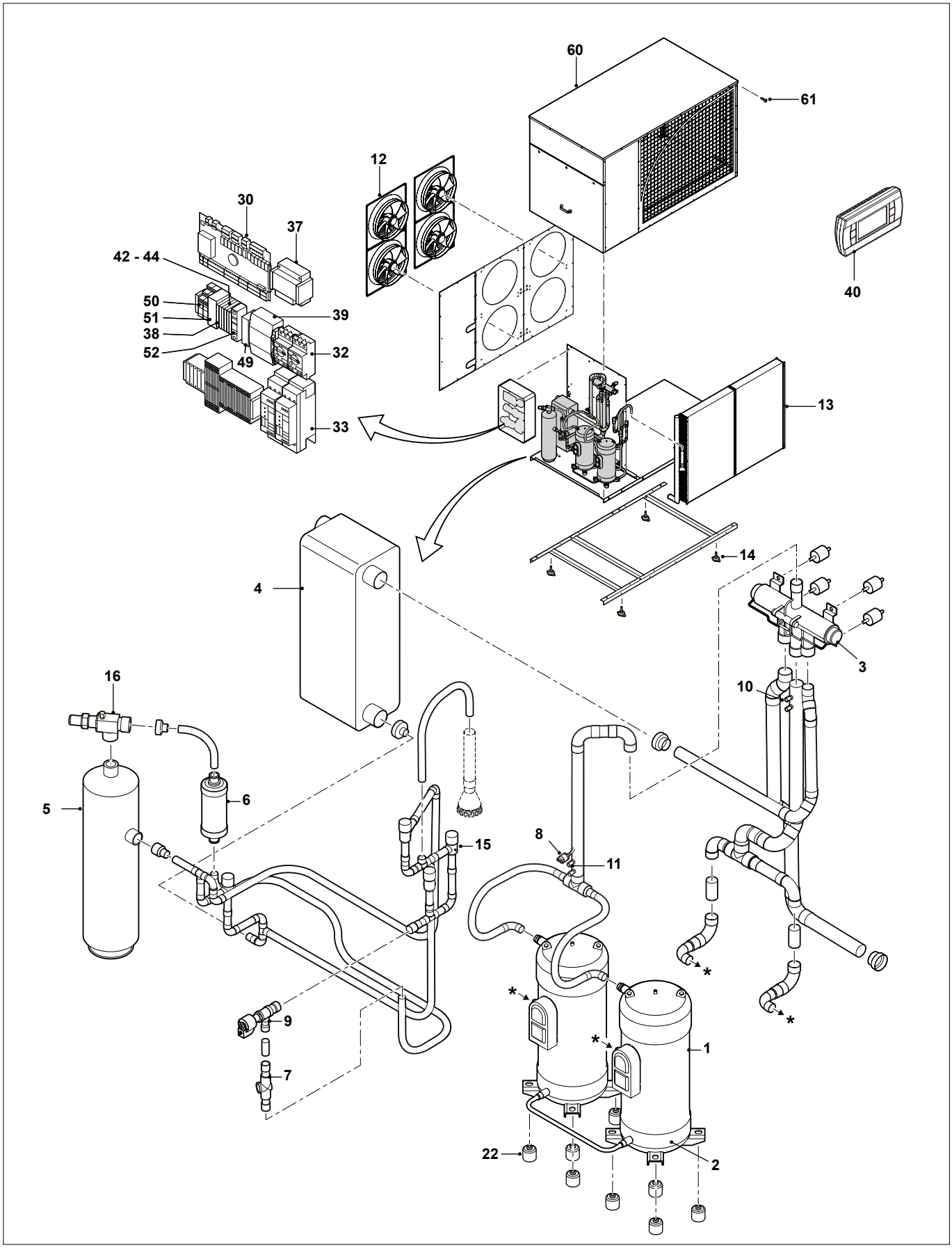

E-HP AW 84 Plus / Cool Plus / AW 86 HT

Art.nr.	Omschrijving	Positie-nummer	Prijs bruto ex. BTW, in €
7695914	Compressor	1	9.638,50
7852968	Compressorolie FV68 2 liter	1	865,20
7695913	Carterverwarming 90/240V	2	90,70
7695955	Danfoss 4-weg omkeerklep 1 1/4” tot sn 16504, vanaf sn 16651	3	3.557,00
7721244	Dunan 4-weg omkeerklep vanaf sn 16581, tot sn 16662	3	1.825,40
7695956	Warmtewisselaar tot sn 16923	4	8.995,90
7852943	Warmtewisselaar vanaf sn 17072	4	6.489,00
7695957	Vloeistoftank F13.16	5	761,10
7695958	Filterdroger 22mm tot sn 16660	6	147,00
7852946	Sanhua Filterdroger 22mm	6	140,10
7695959	Kijkglas 22mm met indicator	7	191,30
7695949	Drukschakelaar 6mm 1m	8	137,10
7852947	Danfoss Drukverschilschakelaar tot 28 bar	8	132,50
7695960	Expansieklep tot sn 16916	9	1.142,30
7852948	Expansieklep 18-22mm	9	757,10
7695921	Druksensor 0-17,3 bar 0-5V tot sn 17204	10	179,20
7852959	Druksensor 1-18,3 bar 0-5v	10	170,30
7695920	Druksensor 0-34,5 bar 0-5V tot sn 17204	11	179,20
7852958	Druksensor 1-35,5 bar 0-5v	11	170,30
7695922	Ventilator axiaal 230V (1 st) tot sn 16959	12	2.114,70
7852951	Ventilator axiaal 230V vanaf SN 16997	12	1.383,30
7695961	Leidingenbundel verdamper	13	14.565,00
7695924	Machinevoet 128x110x6 M16x1,5	14	132,80
7695962	Terugslagklep 22s 22mm tot sn 17189	15	321,30
7852953	Sanhua terugslagklep 22mm	15	140,10
7706356	Driewegklep EHP 84/88	16	87,00
7706400	Afdichting driewegklep	16	4,28
7706357	Trillingdempers EHP	22	8,57
7695926	Danfoss spoel voor 4w klep 2m kabel - tot sn 16504, va 16651 (E-HP 08x),	23	42,10
7721245	Dunan spoel 4w klep 2m kabel va sn 16581, tot sn 16662 (E-HP 08x), tot	23	18,30
7706359	Kabel drukschakelaar		38,50
7695941	Regelaar micro-PC medium zonder SW	30	1.039,70
7695942	Controleconnector µPC medium		37,00
7695932	Motorbeveiligingsschakelaar	32	291,50
7695933	Softstarter	33	906,90
7695931	3-fase aansluitblok laag		28,60
7695930	3-fase stroomrail		27,10
7695929	Hulpschakelaar		25,90
7695963	Transformator 230V/24V/60VA tot sn 16916	37	121,40
7695934	Zekeringhouder ZS4-SF1	38	71,50
7695938	Oververhittingsregeling E-HP 84-168 139-238 tot sn 16916	39	832,50
7695939	Grafisch display PGDE wit	40	455,70
7852964	Grafisch display pLD-PRO zwart	40	333,10
7695940	Druksensor aansluitkabel 2m tot sn 17204		18,00
7854287	Druksensor aansluitkabel 2,5		18,90
7723287	Displaykabel 10m		15,20
7695935	Micro zekering 250V 20x5mm 1A	42	4,28
7695936	Micro zekering 250V 20x5mm 2A	43	4,28
7695937	Micro zekering 250V 20x5mm 4A	44	4,28
7695910	Temp.sensor NTC 10K 100 °C 3m tot sn 16645		33,70
7852960	Temp.sensor NTC 10K 001C 4m Carel		37,90

E-HP AW 84 Plus / Cool Plus / AW 86 HT

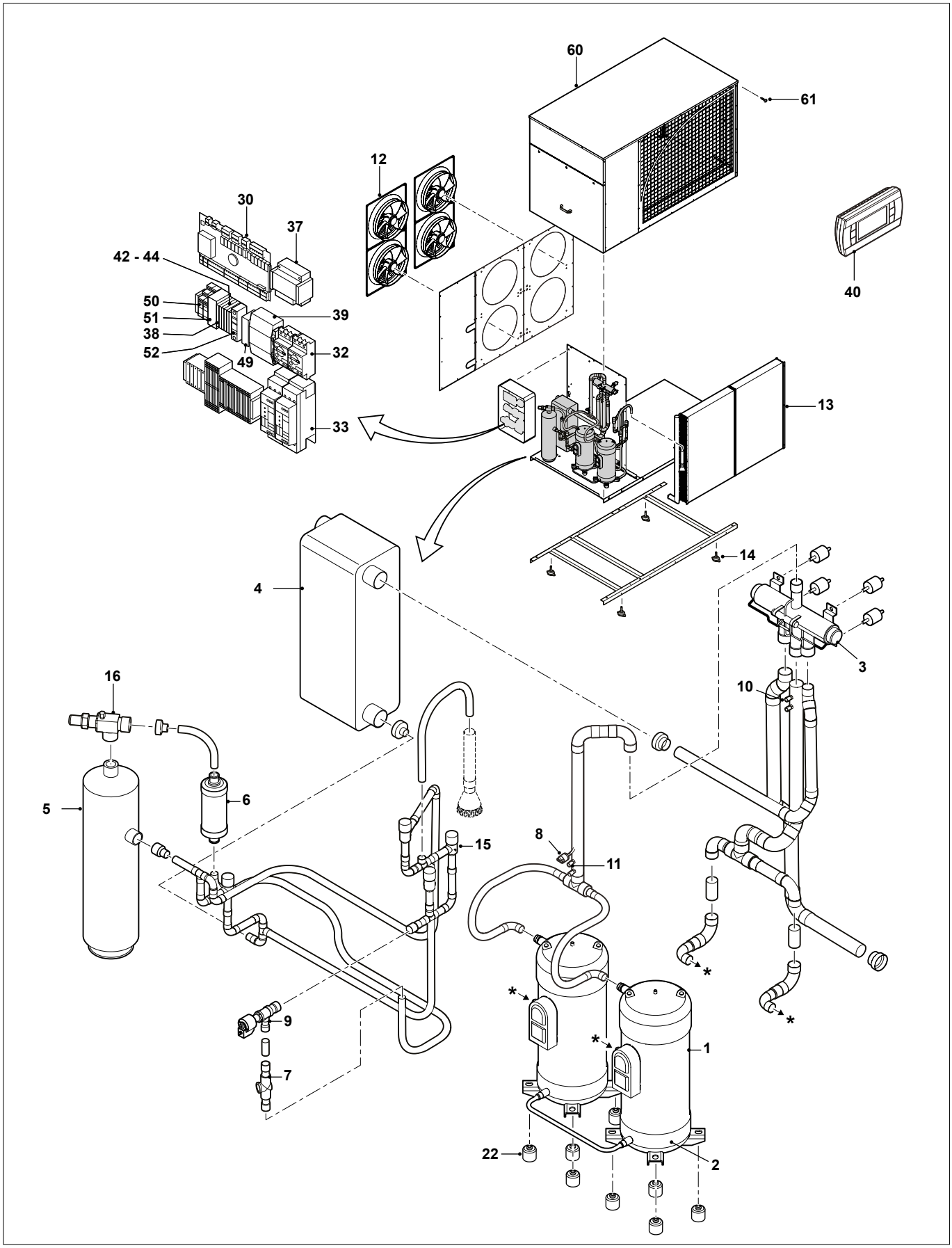

E-HP AW 84 Plus / Cool Plus / AW 86 HT

Art.nr.	Omschrijving	Positie-nummer	Prijs bruto ex. BTW, in €
7852961	Temp.sensor NTC 10K 001D 4m Siemens		37,90
7695927	Temp.sensor -50-+200 °C 3m tot sn 16645		35,70
7852962	Temp.sensor NTC 50K 050B 4m Carel		60,60
7695928	Buiten temp.sensor -30-+130 °C		40,10
7852963	Buiten temp.sensor NTC 1K Siemens		41,70
7697259	3-ph. Monitoringsrelais	49	159,90
7697262	Relais interface 4w	50	21,40
7697263	Relais 4w	51	25,90
7697284	Zekeringsautomaat 1-pol.	52	27,10
7691148	Ethernet seriële kaart voor internet verbinding		1.205,70
7691149	Rs485 seriële kaart voor modbus koppeling aan gbs		415,20
7691147	Lekdetectie		3.517,90
7697285	Bevestigingpaneel display (wand)		27,10
7695943	Verbindingsstekker 2,5 - 2		4,28
7695944	Verbindingsstekker 2,5 - 4		3,57
7695945	Verbindingsstekker 2,5 - 5		5,00
7695946	Verbindingsstekker 2,5 - 6		5,70
7695947	Verbindingsstekker 2,5 - 9		6,43
7706401	Mantel 84/88	60	12.283,60
7820016	Bevestigingsbout M6x12 (25 stuks)	61	8,56

E-HP AW 88 Ace / Cool Ace

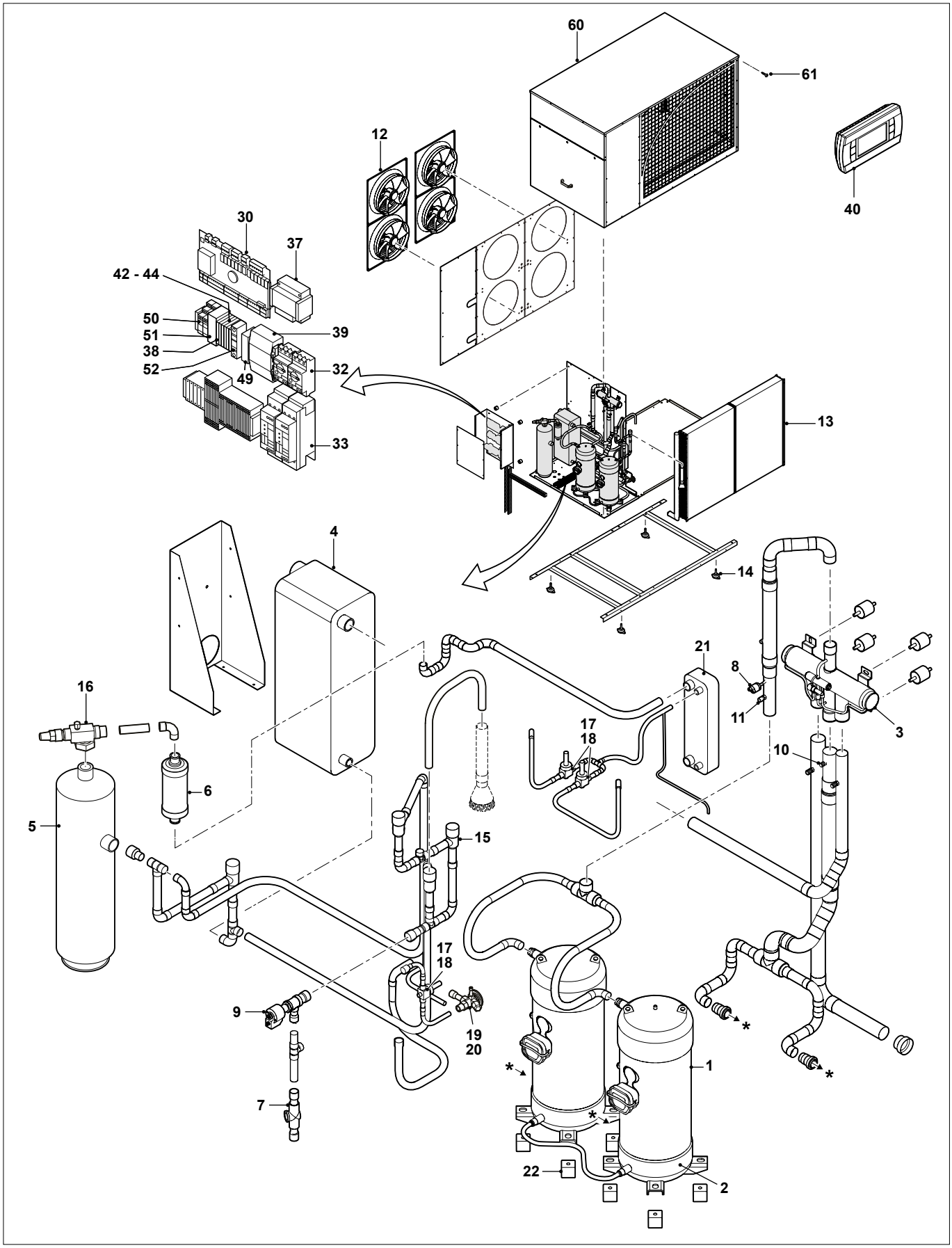

E-HP AW 88 Ace / Cool Ace

Art.nr.	Omschrijving	Positie-nummer	Prijs bruto ex. BTW, in €
7695948	Compressor	1	10.466,60
7852968	Compressorolie FV68 2 liter	1	865,20
7695913	Carterverwarming 90/240V	2	90,70
7695955	Danfoss 4-weg omkeerklep 1 1/4” tot sn 16504, vanaf sn 16651	3	3.557,00
7721244	Dunan 4-weg omkeerklep vanaf sn 16581, tot sn 16662	3	1.825,40
7695956	Warmtewisselaar tot sn 16923	4	8.995,90
7852943	Warmtewisselaar vanaf sn 17072	4	6.489,00
7695957	Vloeistoftank F13.16	5	761,10
7695958	Filterdroger 22mm tot sn 16660	6	147,00
7695959	Kijkglas 22mm met indicator	7	191,30
7706358	Drukverschilschakelaar	8	248,60
7695960	Expansieklep tot sn 16916	9	1.142,30
7695921	Druksensor 0-17,3 bar 0-5V tot sn 17204	10	179,20
7852959	Druksensor 1-18,3 bar 0-5v	10	170,30
7695920	Druksensor 0-34,5 bar 0-5V tot sn 17204	11	179,20
7852958	Druksensor 1-35,5 bar 0-5v	11	170,30
7695922	Ventilator axiaal 230V (1 st) tot sn 16959	12	2.114,70
7852951	Ventilator axiaal 230V vanaf SN 16997	12	1.383,30
7695961	Leidingenbundel verdamper	13	14.565,00
7695924	Machinevoet 128x110x6 M16x1,5	14	132,80
7695962	Terugslagklep 22s 22mm tot sn 17189	15	321,30
7852953	Sanhua terugslagklep 22mm	15	140,10
7706356	Driewegklep EHP 84/88	16	87,00
7706400	Afdichting driewegklep	16	4,28
7695950	Magneetklep tot sn 16594 (E-HP 08x), sn 16909 (E-HP 04x)	17	261,30
7695951	Magneetventiel tot sn 16594 (E-WH 08x), sn 16909 (E-WH 04x)	18	112,80
7695952	Kleppenhuis	19	142,10
7695953	Restrictie	20	39,40
7695954	Warmtewisselaar tot sn 17198	21	714,10
7852956	Warmtewisselaar vanaf sn 17216	21	1.076,10
7706357	Trillingdempers EHP	22	8,57
7706359	Kabel drukschakelaar		38,50
7695941	Regelaar micro-PC medium zonder SW	30	1.039,70
7695942	Controleconnector µPC medium		37,00
7695932	Motorbeveiligingsschakelaar	32	291,50
7695933	Softstarter	33	906,90
7695931	3-fase aansluitblok laag		28,60
7695930	3-fase stroomrail		27,10
7695929	Hulpschakelaar		25,90
7695963	Transformator 230V/24V/60VA tot sn 16916	37	121,40
7695934	Zekeringhouder ZS4-SF1	38	71,50
7695938	Oververhittingsregeling E-HP 84-168 139-238 tot sn 16916	39	832,50
7695939	Grafisch display PGDE wit	40	455,70
7852964	Grafisch display pLD-PRO zwart	40	333,10
7695940	Druksensor aansluitkabel 2m tot sn 17204		18,00
7854287	Druksensor aansluitkabel 2,5		18,90
7723287	Displaykabel 10m		15,20
7695935	Micro zekering 250V 20x5mm 1A	42	4,28
7695936	Micro zekering 250V 20x5mm 2A	43	4,28
7695937	Micro zekering 250V 20x5mm 4A	44	4,28
7695926	Danfoss spoel voor 4w klep 2m kabel - tot sn 16504, va 16651 (E-HP 08x),		42,10

E-HP AW 88 Ace / Cool Ace

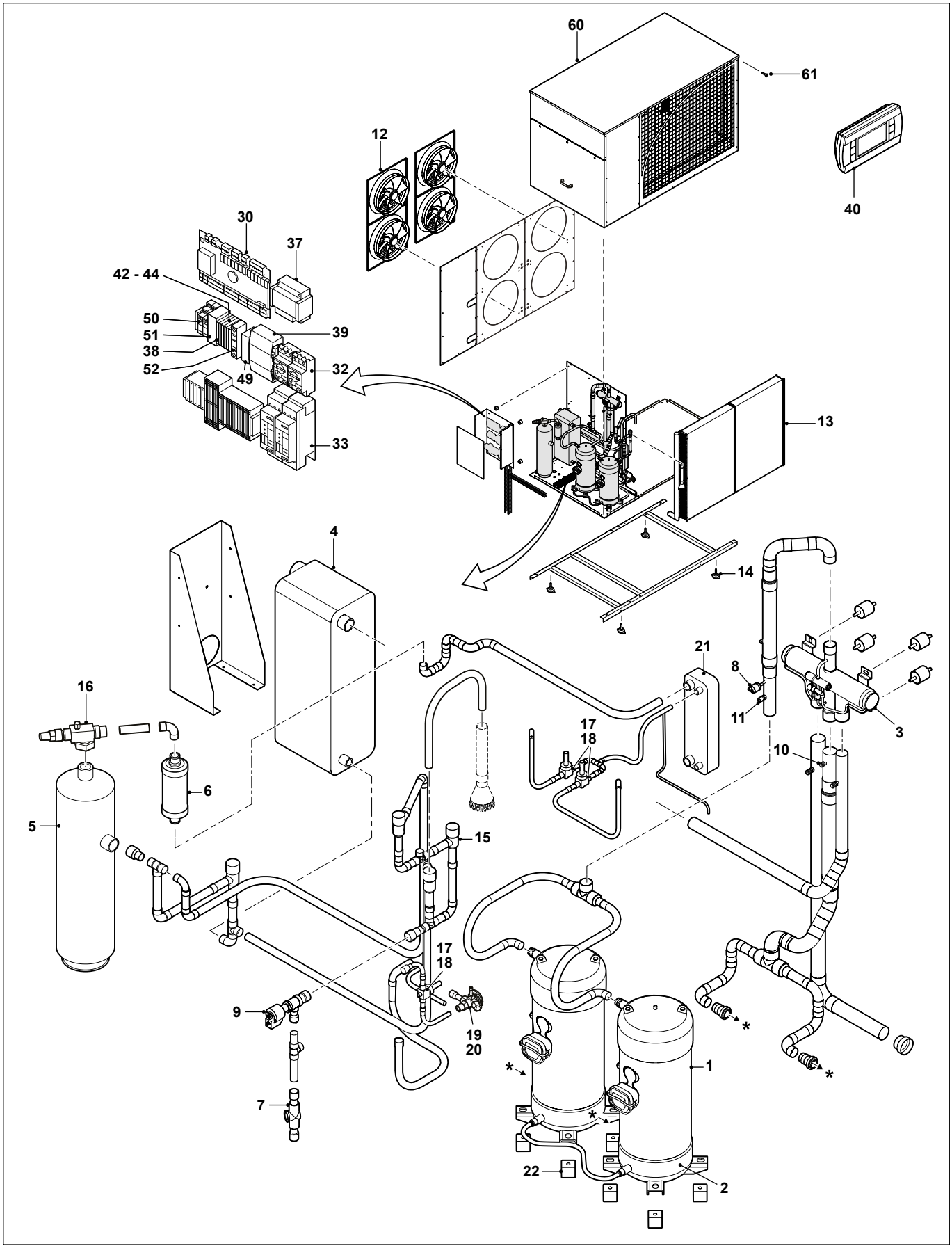

E-HP AW 88 Ace / Cool Ace

Art.nr.	Omschrijving	Positie-nummer	Prijs bruto ex. BTW, in €
7721245	Dunan spoel 4w klep 2m kabel va sn 16581, tot sn 16662 (E-HP 08x), tot		18,30
7695910	Temp.sensor NTC 10K 100 °C 3m tot sn 16645		33,70
7852960	Temp.sensor NTC 10K 001C 4m Carel		37,90
7852961	Temp.sensor NTC 10K 001D 4m Siemens		37,90
7695927	Temp.sensor -50-+200 °C 3m tot sn 16645		35,70
7852962	Temp.sensor NTC 50K 050B 4m Carel		60,60
7695928	Buiten temp.sensor -30-+130 °C		40,10
7852963	Buiten temp.sensor NTC 1K Siemens		41,70
7697259	3-ph. Monitoringsrelais	49	159,90
7697262	Relais interface 4w	50	21,40
7697263	Relais 4w	51	25,90
7697284	Zekeringsautomaat 1-pol.	52	27,10
7691148	Ethernet seriële kaart voor internet verbinding		1.205,70
7691149	Rs485 seriële kaart voor modbus koppeling aan gbs		415,20
7691147	Lekdetectie		3.517,90
7697285	Bevestigingpaneel display (wand)		27,10
7695943	Verbindingsstekker 2,5 - 2		4,28
7695944	Verbindingsstekker 2,5 - 4		3,57
7695945	Verbindingsstekker 2,5 - 5		5,00
7695946	Verbindingsstekker 2,5 - 6		5,70
7695947	Verbindingsstekker 2,5 - 9		6,43
7706401	Mantel 84/88	60	12.283,60
7820016	Bevestigingsbout M6x12 (25 stuks)	61	8,56

E-HP AW 168 Plus / Cool Plus / AW 172 HT

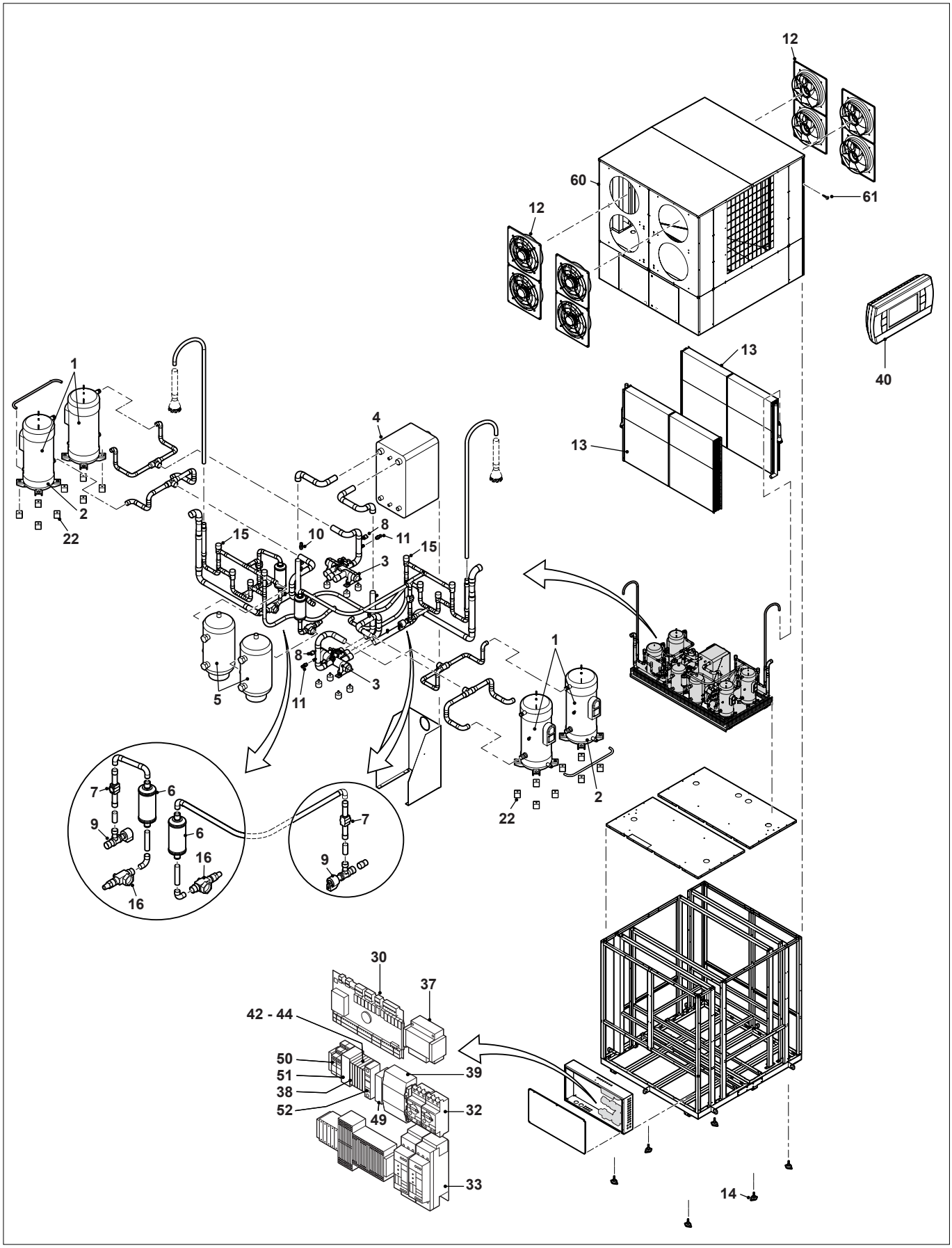

E-HP AW 168 Plus / Cool Plus / AW 172 HT

Art.nr.	Omschrijving	Positie-nummer	Prijs bruto ex. BTW, in €
7695914	Compressor	1	9.638,50
7852968	Compressorolie FV68 2 liter	1	865,20
7695913	Carterverwarming 90/240V	2	90,70
7695955	Danfoss 4-weg omkeerklep 1 1/4” tot sn 16504, vanaf sn 16651	3	3.557,00
7728400	Warmtewisselaar tot sn 17110	4	16.129,80
7852944	Warmtewisselaar vanaf sn 17132	4	10.815,00
7728401	Vloeistoftank	5	1.159,20
7695958	Filterdroger 22mm tot sn 16660	6	147,00
7695959	Kijkglas 22mm met indicator	7	191,30
7695949	Drukschakelaar 6mm 1m	8	137,10
7852947	Danfoss Drukverschilschakelaar tot 28 bar	8	132,50
7695960	Expansieklep tot sn 16916	9	1.142,30
7695921	Druksensor 0-17,3 bar 0-5V tot sn 17204	10	179,20
7852959	Druksensor 1-18,3 bar 0-5v	10	170,30
7695920	Druksensor 0-34,5 bar 0-5V tot sn 17204	11	179,20
7852958	Druksensor 1-35,5 bar 0-5v	11	170,30
7695922	Ventilator axiaal 230V (1 st) tot sn 16959	12	2.114,70
7852951	Ventilator axiaal 230V vanaf SN 16997	12	1.383,30
7728402	Leidingenbundel verdamper EHP168	13	14.693,70
7852950	Leidingenbundel verdamper vanaf sn 16916	13	10.815,00
7695924	Machinevoet 128x110x6 M16x1,5	14	132,80
7695962	Terugslagklep 22s 22mm tot sn 17189	15	321,30
7852953	Sanhua terugslagklep 22mm	15	140,10
7728403	Driewegklep EHP 168	16	91,80
7706400	Afdichting driewegklep	16	4,28
7706357	Trillingdempers EHP	22	8,57
7695926	Danfoss spoel voor 4w klep 2m kabel - tot sn 16504, va 16651 (E-HP 08x),	23	42,10
7721245	Dunan spoel 4w klep 2m kabel va sn 16581, tot sn 16662 (E-HP 08x), tot	23	18,30
7695941	Regelaar micro-PC medium zonder SW	30	1.039,70
7695942	Controleconnector µPC medium		37,00
7695932	Motorbeveiligingsschakelaar	32	291,50
7695933	Softstarter	33	906,90
7695931	3-fase aansluitblok laag		28,60
7695930	3-fase stroomrail		27,10
7695929	Hulpschakelaar		25,90
7695963	Transformator 230V/24V/60VA tot sn 16916	37	121,40
7695934	Zekeringhouder ZS4-SF1	38	71,50
7695938	Oververhittingsregeling E-HP 84-168 139-238 tot sn 16916	39	832,50
7695939	Grafisch display PGDE wit	40	455,70
7852964	Grafisch display pLD-PRO zwart	40	333,10
7695940	Druksensor aansluitkabel 2m tot sn 17204		18,00
7854287	Druksensor aansluitkabel 2,5		18,90
7695935	Micro zekering 250V 20x5mm 1A	42	4,28
7695936	Micro zekering 250V 20x5mm 2A	43	4,28
7695937	Micro zekering 250V 20x5mm 4A	44	4,28
7695910	Temp.sensor NTC 10K 100 °C 3m tot sn 16645		33,70
7852960	Temp.sensor NTC 10K 001C 4m Carel		37,90
7852961	Temp.sensor NTC 10K 001D 4m Siemens		37,90
7695927	Temp.sensor -50-+200 °C 3m tot sn 16645		35,70
7852962	Temp.sensor NTC 50K 050B 4m Carel		60,60
7695928	Buiten temp.sensor -30-+130 °C		40,10
7852963	Buiten temp.sensor NTC 1K Siemens		41,70

E-HP AW 168 Plus / Cool Plus / AW 172 HT

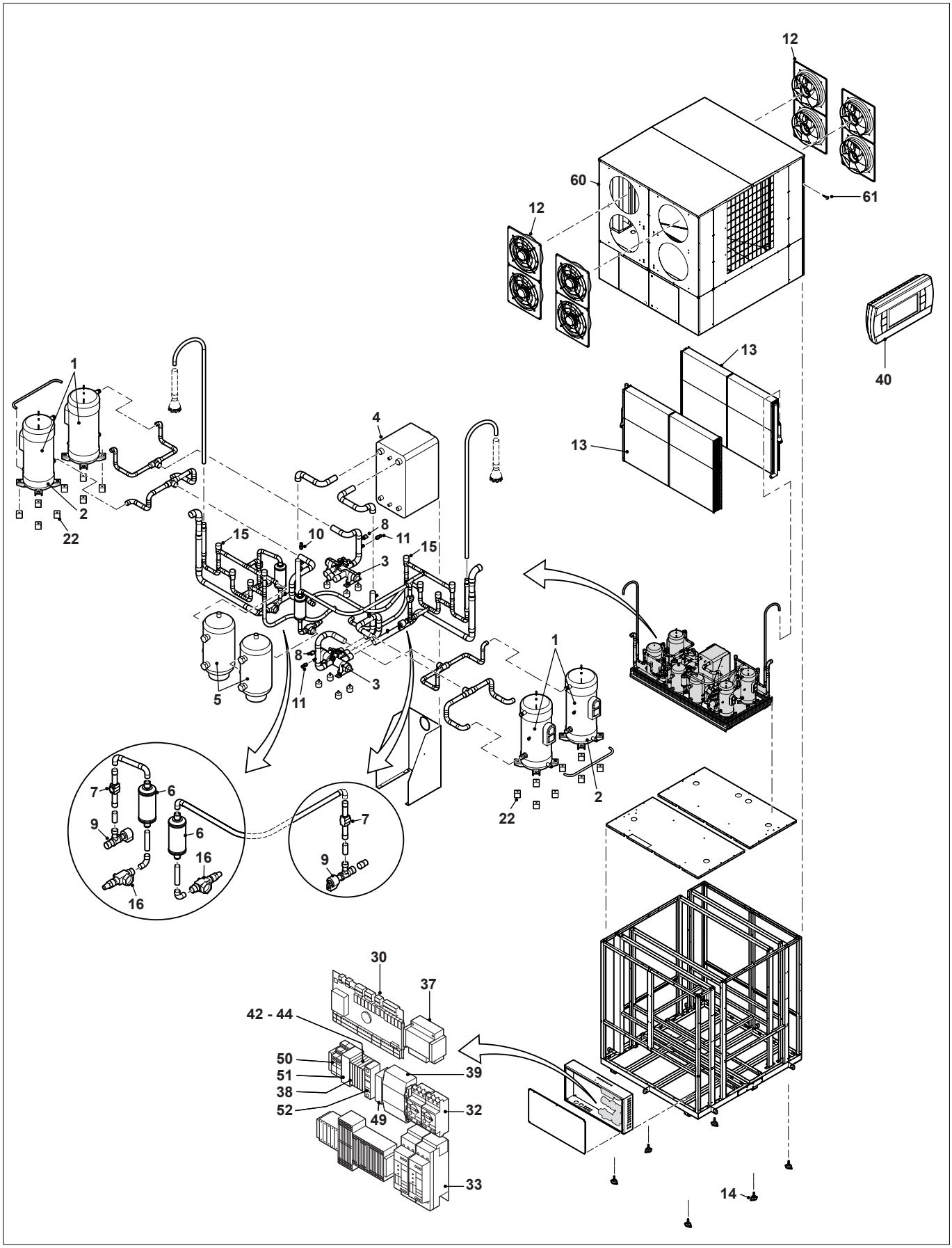

E-HP AW 168 Plus / Cool Plus / AW 172 HT

Art.nr.	Omschrijving	Positie-nummer	Prijs bruto ex. BTW, in €
7697259	3-ph. Monitoringsrelais	49	159,90
7697262	Relais interface 4w	50	21,40
7697263	Relais 4w	51	25,90
7697284	Zekeringsautomaat 1-pol.	52	27,10
7691148	Ethernet seriële kaart voor internet verbinding		1.205,70
7691149	Rs485 seriële kaart voor modbus koppeling aan gbs		415,20
7691147	Lekdetectie		3.517,90
7697285	Bevestigingpaneel display (wand)		27,10
7695943	Verbindingsstekker 2,5 - 2		4,28
7695944	Verbindingsstekker 2,5 - 4		3,57
7695945	Verbindingsstekker 2,5 - 5		5,00
7695946	Verbindingsstekker 2,5 - 6		5,70
7695947	Verbindingsstekker 2,5 - 9		6,43
7728404	Mantel EHP 168/172/176	60	34.243,50
7820016	Bevestigingsbout M6x12 (25 stuks)	61	8,56

E-HP AW 176 Ace B / Cool Ace B

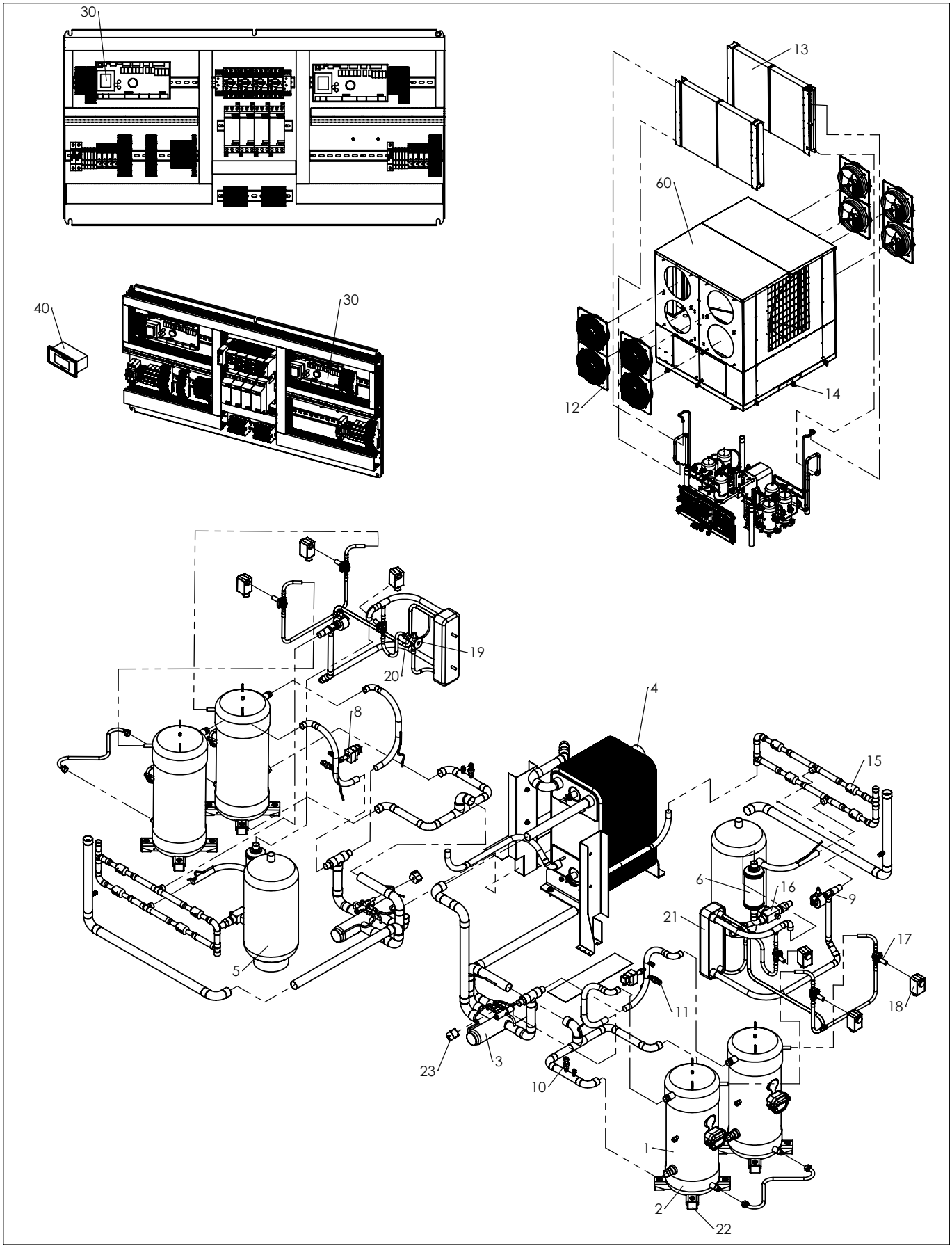

E-HP AW 176 Ace B / Cool Ace B

Art.nr.	Omschrijving	Positie-nummer	Prijs bruto ex. BTW, in €
7695948	Compressor	1	10.466,60
7852968	Compressorolie FV68 2 liter	1	865,20
7695913	Carterverwarming 90/240V	2	90,70
7695955	Danfoss 4-weg omkeerklep 1 1/4” tot sn 16504, vanaf sn 16651	3	3.557,00
7852944	Warmtewisselaar vanaf sn 17132	4	10.815,00
7728401	Vloeistoftank	5	1.159,20
7852946	Sanhua Filterdroger 22mm	6	140,10
7706358	Drukverschilschakelaar	8	248,60
7852971	SAGInoMIYA Drukverschilschakelaar	8	139,70
7852948	Expansieklep 18-22mm	9	757,10
7852959	Druksensor 1-18,3 bar 0-5v	10	170,30
7852958	Druksensor 1-35,5 bar 0-5v	11	170,30
7852951	Ventilator axiaal 230V vanaf SN 16997	12	1.383,30
7852950	Leidingenbundel verdamper vanaf sn 16916	13	10.815,00
7695924	Machinevoet 128x110x6 M16x1,5	14	132,80
7852953	Sanhua terugslagklep 22mm	15	140,10
7728403	Driewegklep EHP 168	16	91,80
7706400	Afdichting driewegklep	16	4,28
7852954	Sanhua Magneetklep zonder spoel	17	246,00
7852955	Sanhua Magneetventiel	18	109,70
7695952	Kleppenhuis	19	142,10
7695953	Restrictie	20	39,40
7852956	Warmtewisselaar vanaf sn 17216	21	1.076,10
7706357	Trillingdempers EHP	22	8,57
7695926	Danfoss spoel voor 4w klep 2m kabel - tot sn 16504, va 16651 (E-HP 08x),	23	42,10
7695941	Regelaar micro-PC medium zonder SW	30	1.039,70
7695939	Grafisch display PGDE wit	40	455,70
7852964	Grafisch display pLD-PRO zwart	40	333,10
7728404	Mantel EHP 168/172/176	60	34.243,50
7695940	Druksensor aansluitkabel 2m tot sn 17204		18,00
7854287	Druksensor aansluitkabel 2,5		18,90
7706359	Kabel drukschakelaar		38,50
7852960	Temp.sensor NTC 10K 001C 4m Carel		37,90
7852961	Temp.sensor NTC 10K 001D 4m Siemens		37,90
7852962	Temp.sensor NTC 50K 050B 4m Carel		60,60
7695928	Buiten temp.sensor -30-+130 °C		40,10
7852963	Buiten temp.sensor NTC 1K Siemens		41,70
7697285	Bevestigingpaneel display (wand)		27,10
7723287	Displaykabel 10m		15,20
7695942	Controleconnector µPC medium		37,00
7852965	Siemens RVS 61.843/109 zonder stekker		3.514,90
7852966	Siemens AVS 75.370/101 Stepper Moter		540,80
7695932	Motorbeveiligingsschakelaar		291,50
7695933	Softstarter		906,90
7695929	Hulpschakelaar		25,90
7695930	3-fase stroomrail		27,10
7695931	3-fase aansluitblok laag		28,60
7695934	Zekeringhouder ZS4-SF1		71,50
7695935	Micro zekering 250V 20x5mm 1A		4,28
7695936	Micro zekering 250V 20x5mm 2A		4,28
7695937	Micro zekering 250V 20x5mm 4A		4,28
7695943	Verbindingsstekker 2,5 - 2		4,28

E-HP AW 176 Ace B / Cool Ace B

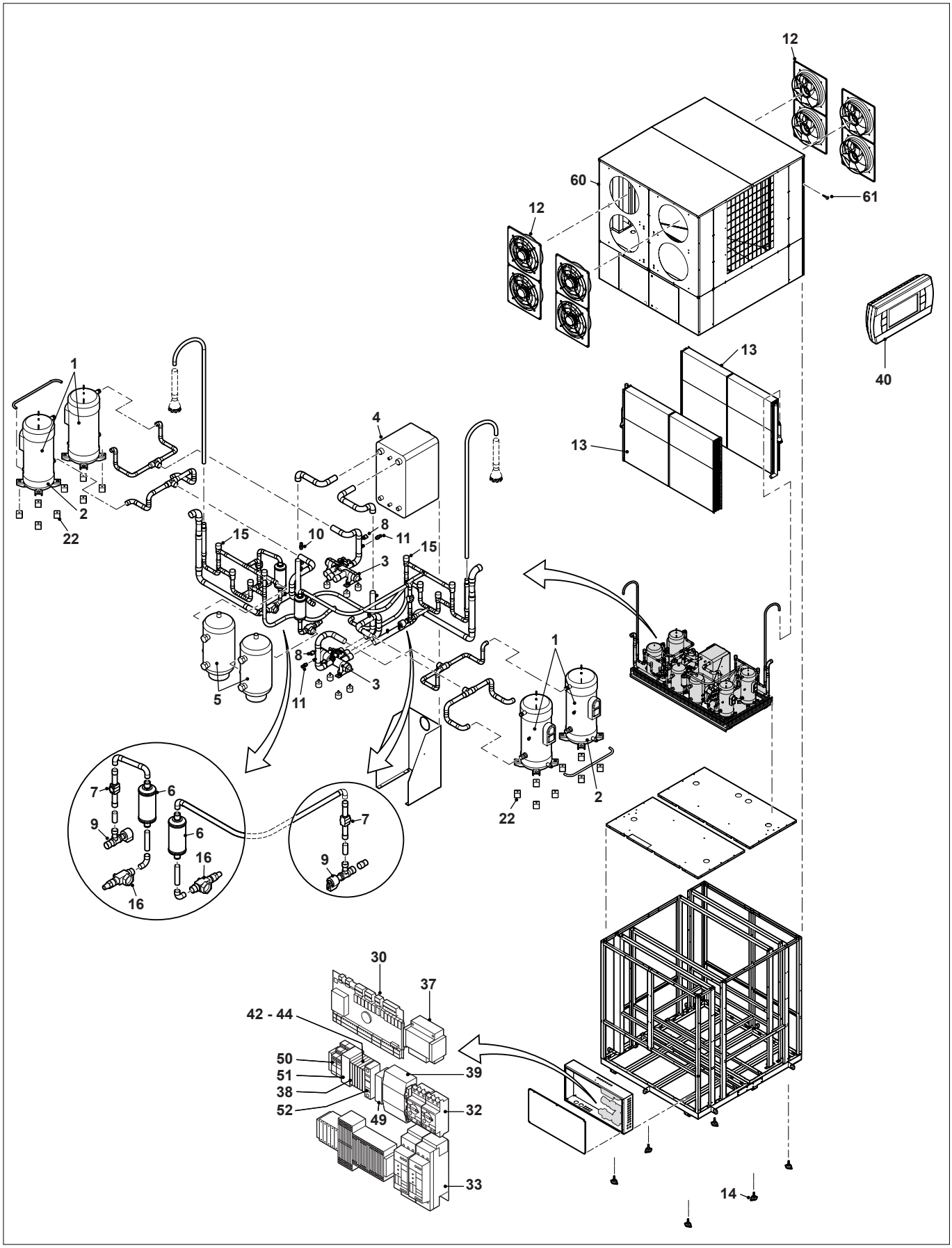

E-HP AW 176 Ace B / Cool Ace B

Art.nr.	Omschrijving	Positie-nummer	Prijs bruto ex. BTW, in €
7695944	Verbindingsstekker 2,5 - 4		3,57
7695945	Verbindingsstekker 2,5 - 5		5,00
7695946	Verbindingsstekker 2,5 - 6		5,70
7695947	Verbindingsstekker 2,5 - 9		6,43
7852967	WL stekker IVBWKF 2,5-8		11,30
7697259	3-ph. Monitoringsrelais		159,90
7697262	Relais interface 4w		21,40
7697284	Zekeringsautomaat 1-pol.		27,10

E-HP BWi 24 (Cool) Ace & E-HP WWi 32 (Cool) Ace

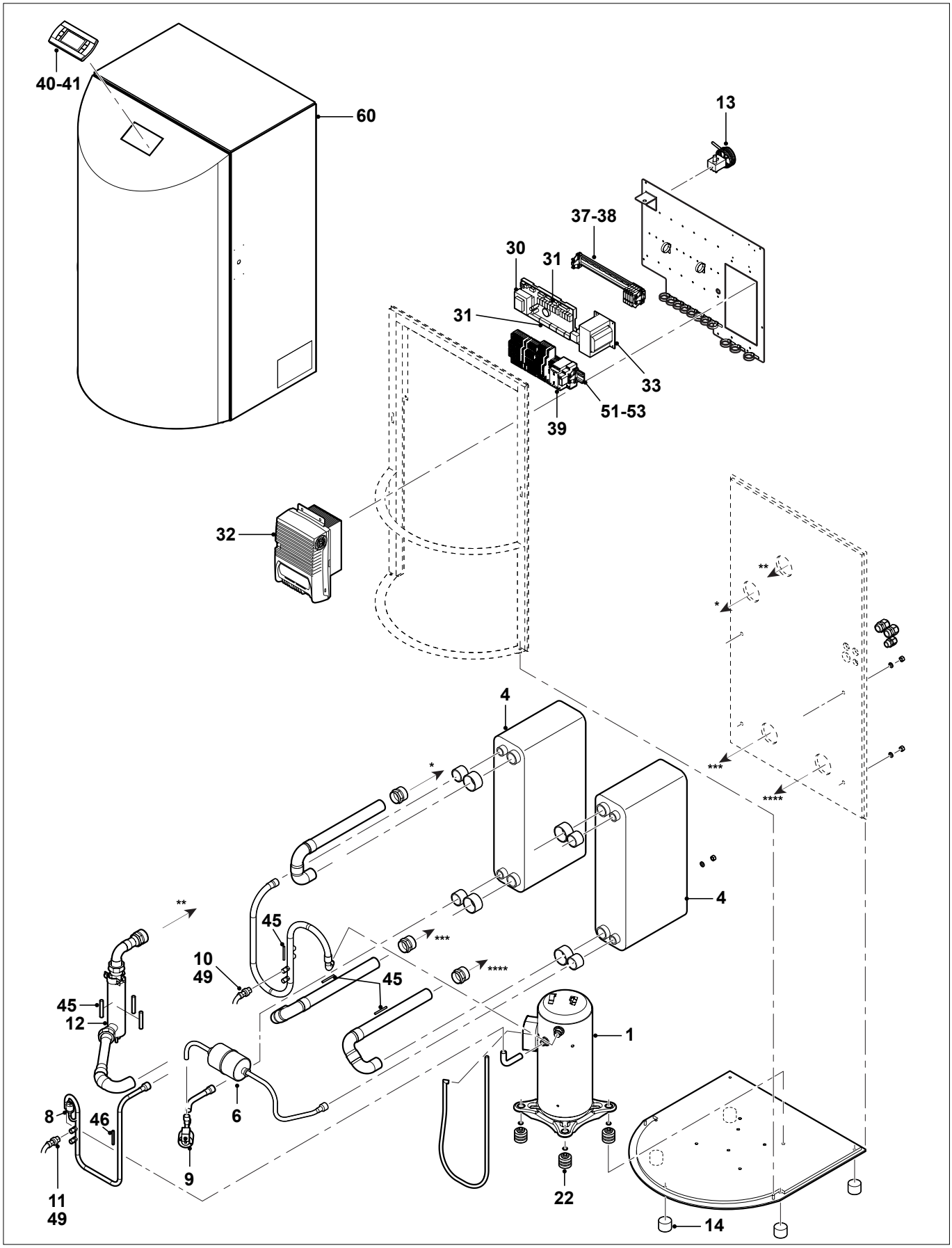

E-HP BWi 24 (Cool) Ace & E-HP WWi 32 (Cool) Ace

Art.nr.	Omschrijving	Positie-nummer	Prijs bruto ex. BTW, in €
7733434	Compressor	1	6.186,50
7733433	Condensor met verdamper	4	2.594,00
7733432	Filterdroger 12mm	6	103,00
7733431	Drukschakelaar 28bar	8	140,30
7733430	Carel expansieklep 12mm	9	205,80
7695921	Druksensor 0-17,3 bar 0-5V tot sn 17204	10	179,20
7852959	Druksensor 1-18,3 bar 0-5v	10	170,30
7695920	Druksensor 0-34,5 bar 0-5V tot sn 17204	11	179,20
7852958	Druksensor 1-35,5 bar 0-5v	11	170,30
7733429	Elektrische verwarmingselement 6kW	12	494,10
7733428	Veiligheidstemperatuurbegrenzer	13	65,10
7695941	Regelaar micro-PC medium zonder SW	30	1.039,70
7695942	Controleconnector µPC medium	31	37,00
7733417	Omvormer PSD	32	3.314,60
7733416	Filter regulator	33	223,00
7695934	Zekeringhouder ZS4-SF1	37	71,50
7695935	Micro zekering 250V 20x5mm 1A	38	4,28
7695937	Micro zekering 250V 20x5mm 4A	38	4,28
7733415	Installatierelais 24V	39	79,50
7695939	Grafisch display PGDE wit	40	455,70
7733426	Regelaar incl. kabel 1,5m	41	13,70
7695910	Temp.sensor NTC 10K 100 °C 3m tot sn 16645	45	33,70
7695927	Temp.sensor -50-+200 °C 3m tot sn 16645	46	35,70
7695940	Druksensor aansluitkabel 2m tot sn 17204	49	18,00
7854287	Druksensor aansluitkabel 2,5	49	18,90
7695928	Buiten temp.sensor -30-+130 °C		40,10
7697262	Relais interface 4w	51	21,40
7733363	Relaisvoet	52	14,40
7733367	Relais houder	53	4,12
7733427	Mantel EHP 24/32	60	3.328,20

E-HP 139/173 BW & E-HP 191/238 WW

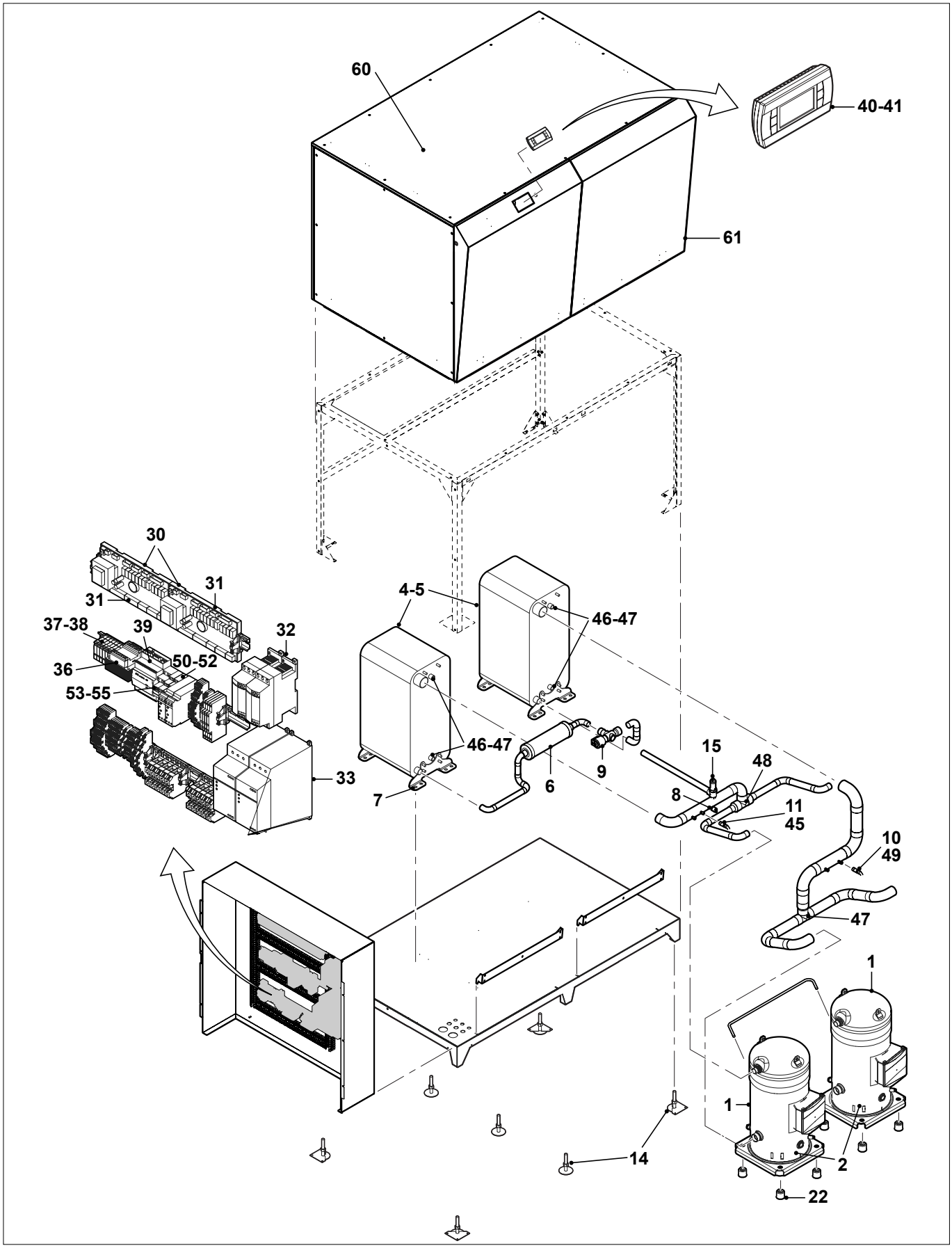

E-HP 139/173 BW & E-HP 191/238 WW

Art.nr.	Omschrijving	Positie-nummer	Prijs bruto ex. BTW, in €
7733413	Compressor EHP 139/191	1	29.727,90
7733412	Carterverwarming	2	168,10
7733410	Verdamper EHP 139/191	4	13.258,20
7733407	Warmtewisselaar EHP 139	5	13.670,00
7733406	Warmtewisselaar EHP 173/191	5	14.623,80
7733405	Warmtewisselaar EHP 238	5	16.661,80
7733400	Filterdroger 35mm EHP 191/238	6	521,40
7733379	Binnenwerk filter E-HP 191/238	6	103,00
7733404	Voet platenwisselaar	7	317,00
7733431	Drukschakelaar 28bar	8	140,30
7733378	Expansieklep 22-28mm EHP 139	9	1.214,60
7733377	Expansieklep 28-35mm EHP 173/191	9	1.533,60
7733368	Aansluitkabel expansieklep	9	65,90
7695921	Druksensor 0-17,3 bar 0-5V tot sn 17204	10	179,20
7852958	Druksensor 1-35,5 bar 0-5v	10	170,30
7695920	Druksensor 0-34,5 bar 0-5V tot sn 17204	11	179,20
7852959	Druksensor 1-18,3 bar 0-5v	11	170,30
7733375	Veiligheidsventiel 32bar	15	700,00
7733411	Trillingdemper	22	120,00
7695941	Regelaar micro-PC medium zonder SW	30	1.039,70
7695942	Controleconnector µPC medium	31	37,00
7733511	Motorbev.schakelaar EHP 139/191	32	103,00
7733370	Verbindingsadapter voor PSR		61,80
7733517	Softstarter EHP 139/191	33	1.420,50
7695929	Hulpschakelaar		25,90
7733369	Afdekplaat	35	86,30
7695963	Transformator 230V/24V/60VA tot sn 16916	36	121,40
7695934	Zekeringhouder ZS4-SF1	37	71,50
7695935	Micro zekering 250V 20x5mm 1A	38	4,28
7695936	Micro zekering 250V 20x5mm 2A	38	4,28
7695937	Micro zekering 250V 20x5mm 4A	38	4,28
7695938	Oververhittingsregeling E-HP 84-168 139-238 tot sn 16916	39	832,50
7695939	Grafisch display PGDE wit	40	455,70
7733426	Regelaar incl. kabel 1,5m	41	13,70
7695940	Druksensor aansluitkabel 2m tot sn 17204	45	18,00
7733403	Temperatuursensor 200mm E-HP 139-191	46	44,70
7695910	Temp.sensor NTC 10K 100 °C 3m tot sn 16645	47	33,70
7852969	Temp.sensor NTC 10K 100 °C 4m	47	37,90
7695927	Temp.sensor -50-+200 °C 3m tot sn 16645	48	35,70
7852970	Temp.sensor -50-+200 °C 4m Carel	48	60,60
7695928	Buiten temp.sensor -30-+130 °C		40,10
7697262	Relais interface 4w	50	21,40
7733367	Relais houder	51	4,12
7733363	Relaisvoet	52	14,40
7733518	Relais CR-M230AC3	53	27,30
7733519	Relaisvoet CR-M	54	14,40
7733520	Houder relais CR-M	55	4,12
7697259	3-ph. Monitoringsrelais		159,90
7733374	Mantel EHP 139/173/191/238	60	10.636,80