remeha

Boilers en warmwater oplossingen

Azorra Ace	840
Aqua Pro (& Premier Plus)	856
Aqua Plus	858
Aqua Cella	860
Remeha Sentry CSC	862
Remeha Sentry EBW Pro	864
Remeha Sentry EBW	870
Remeha Sentry EF Pro	874
Remeha Sentry EF	880
Remeha Sentry ES	884
Remeha Sentry RSC 150/190 Plus	886
Remeha Sentry RSC	890
Remeha Sentry SEN Plus	892
Remeha Sentry BW80 Plus	894
Remeha Sentry BW100 Plus	896
Remeha Sentry SEN Plus en BW Plus schakelkast	898
Remeha Sentry SEN + BW	900
Remeha Sentry ST	904
Remeha Sentry Correx anode	906
Remeha Sentry EWN	908
Remeha Sentry MCW	910
Remeha Sentry SLN 025-120	912
Remeha Sentry SLN 125-185	914
Remeha Sentry SLN 245-510	916
Remeha Sentry MCW/SLN Pompset	918
Remeha CWH Ace	920
Remeha Sentry CWH	948
Remeha Sentry Mini-CV	955
Remeha WHI49	956
Remeha WHIC56	964
Remeha Sentry WH42-56	974
Remeha Sentry WHC56	982
Remeha Sentry Pompset WH/WHC	990
Aqua SWHP LW	992
Aqua SWHP WW	996

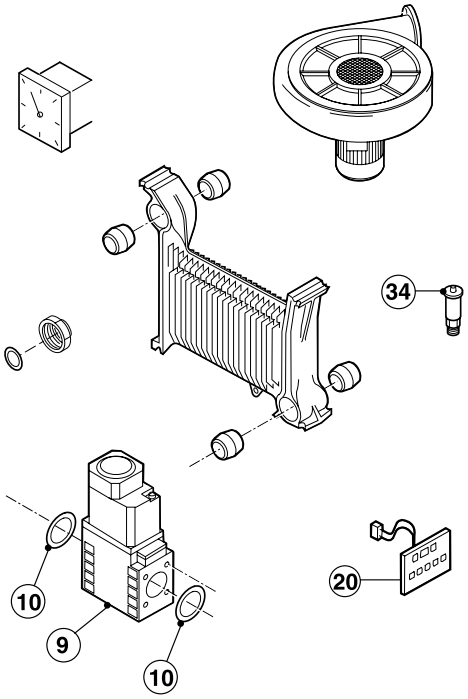

Azorra Ace bovenpaneel

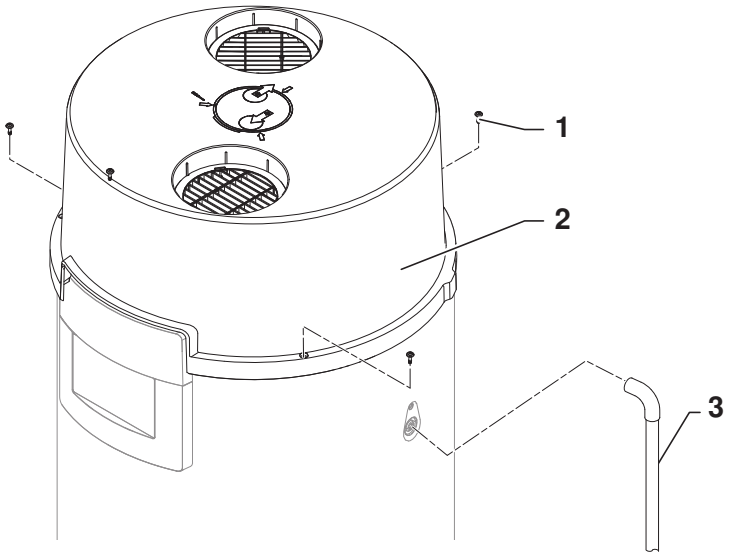

Azorra Ace bovenpaneel

Art.nr.	Omschrijving	Positie-nummer	Prijs bruto ex. BTW, in €
S62708	Schroef M5 x 20 (20 stuks)	1	17,30
7825687	Compleet bovenpaneel	2	110,30
7602241	Condensslang	3	12,90

Azorra Ace bedieningspaneel

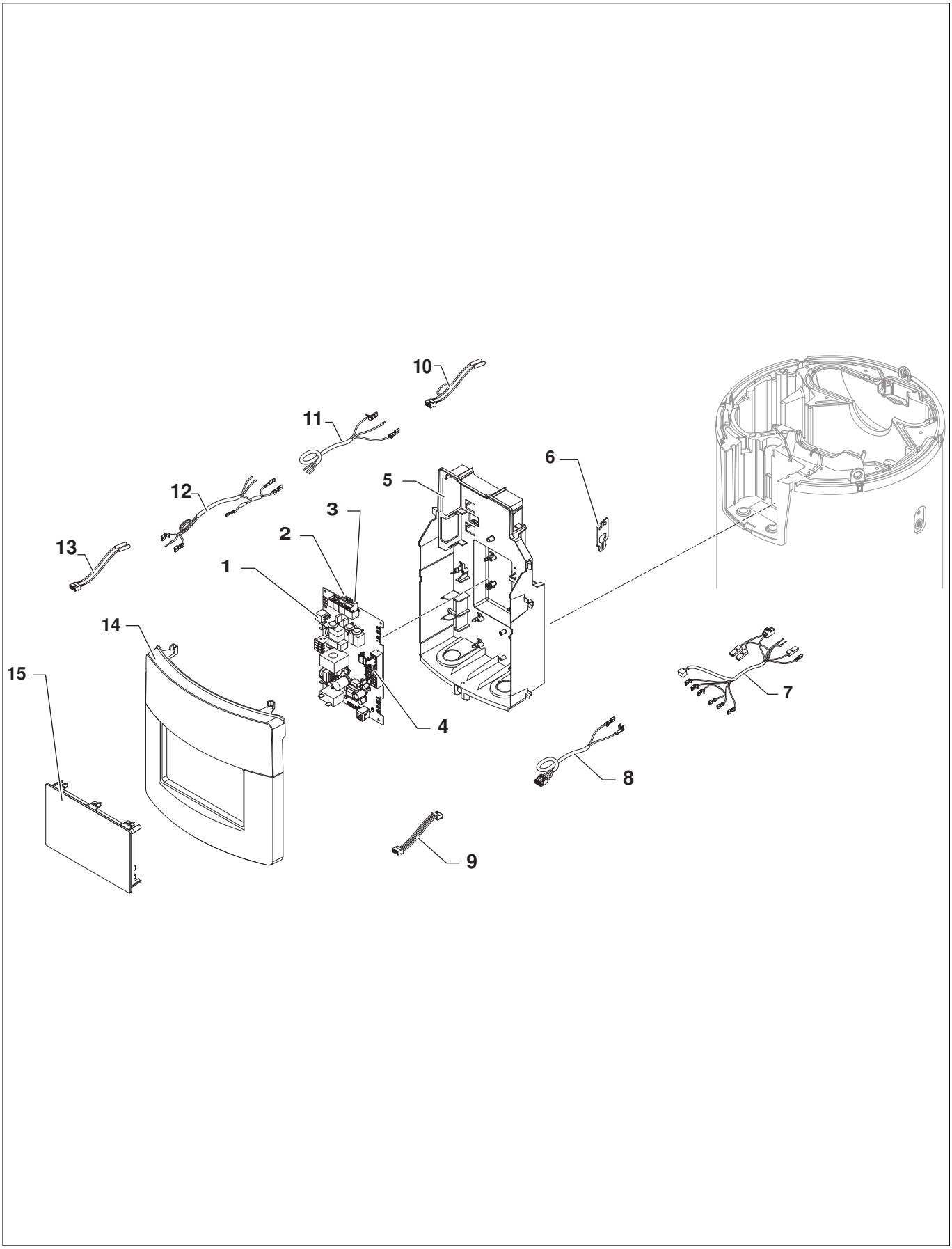

remeha

Azorra Ace bedieningspaneel

Art.nr.	Omschrijving	Positie-nummer	Prijs bruto ex. BTW, in €
7765100	Besturingsprint CU HW-01	1	171,20
300024269	2-polige connector	2	1,71
7843638	Witte 3-polige connector	3	17,30
7843637	Oranje 2-polige BL-connector	4	32,40
7778710	Compleet bedieningspaneel	5	17,10
7601764	Steun warmtepompsensor	6	0,91
7755585	Compressorkabel	7	51,90
7774992	Kabel titanium anode	8	6,85
7622059	Kabelboom L-BUS L300	9	5,88
7755584	Kabelboom tanksensor	10	31,40
7755586	Voedingskabel	11	20,60
7755587	Kabel van voorverwarmer	12	12,60
7755588	Kabelboom van warmtepompsensor	13	17,10
7771745	Mantel bedieningspaneel	14	18,30
7787198	Bedieningspaneel MK2.1 B (1.09)	15	142,10

Azorra Ace warmtepomp

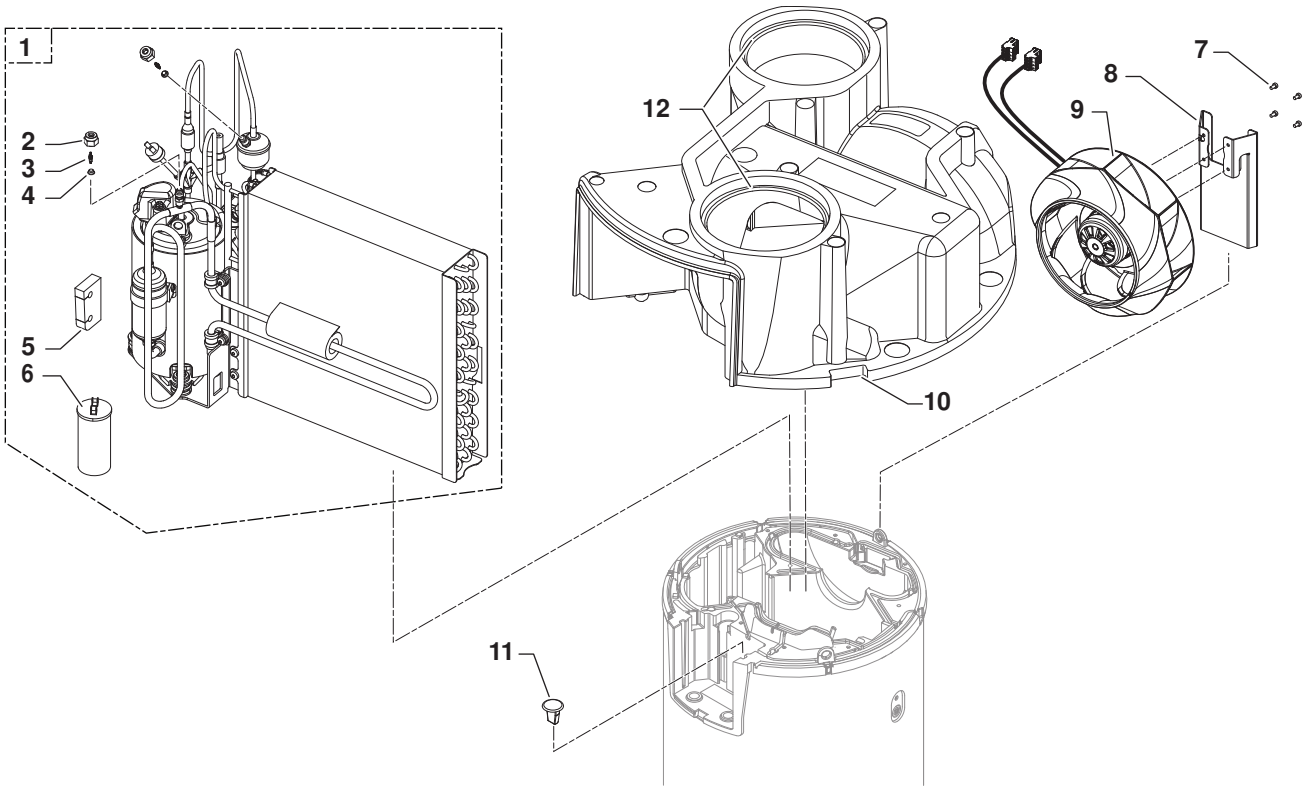

Azorra Ace warmtepomp

Art.nr.	Omschrijving	Positie-nummer	Prijs bruto ex. BTW, in €
7813500	Koudemiddelunit R290	1	1.055,30
7843674	Moer 1/4 SAE (10 stuks)	2	29,40
7778241	Schraderventiel	3	3,99
368986	Koperen pakkingring 1/4” SAE	4	0,35
7783760	Buisdoorvoer	5	1,02
7751828	Condensator 400V-13 µF	6	35,40
7831584	Schroef M4X8 TORX (10 stuks)	7	3,23
7726782	Ventilatorhouder	8	21,10
7776888	Ventilator met kabel	9	176,80
7759340	Tussendeksel	10	36,40
7798297	Sensorbuisdop	11	3,23
7789976	Luchtafdichtingset (HK437)	12	8,03

Azorra Ace voorpaneel

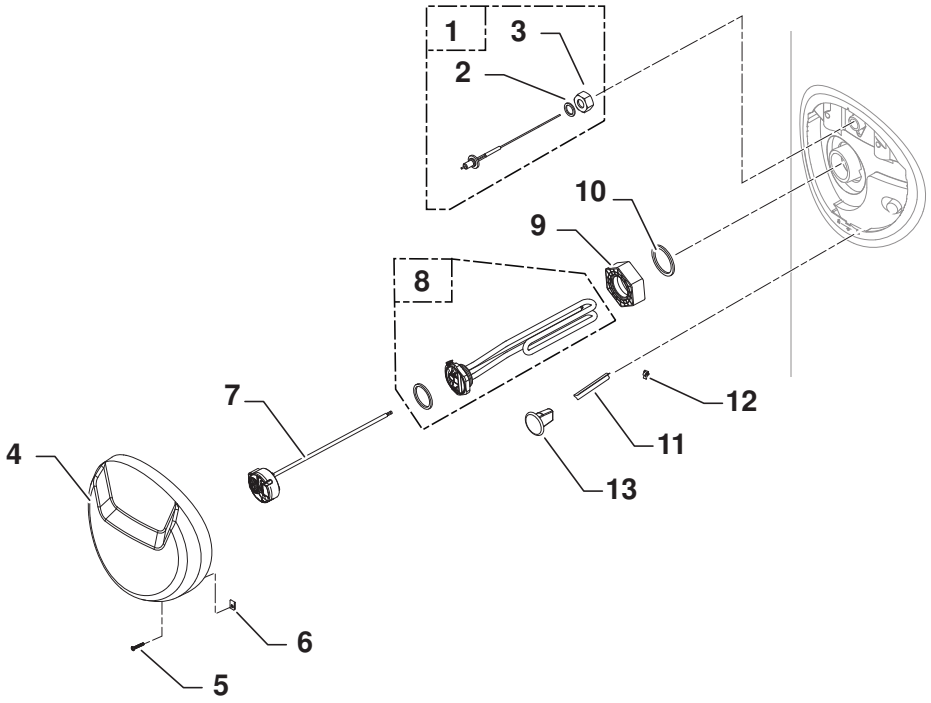

Azorra Ace voorpaneel

Art.nr.	Omschrijving	Positie-nummer	Prijs bruto ex. BTW, in €
200021118	Titanium anode compleet	1	36,10
7845099	Groene pakking 24x17x2 (10 stuks)	2	17,30
300027388	Wartelmoer G3/4” D15 mm	3	6,79
7768002	Voorklep	4	12,60
95770697	Schroef 3,94 x 25	5	0,23
97758856	Quick-fit moer	6	0,79
7768070	Veiligheidsthermostaat	7	20,60
7850621	Verwarmingselement 1800W compleet	8	43,60
7745169	Diëlektrisch koppelstuk G2”/G1-1/4”	9	9,70
7777343	Siliconen pakking 54 x 44 x 3 mm	10	3,99
95365613	Leiding sensor scheider 90 mm	11	1,65
7720184	Aardklem	12	1,14
7798297	Sensorbuisdop	13	3,23

Azorra Ace onderste inspectieluik

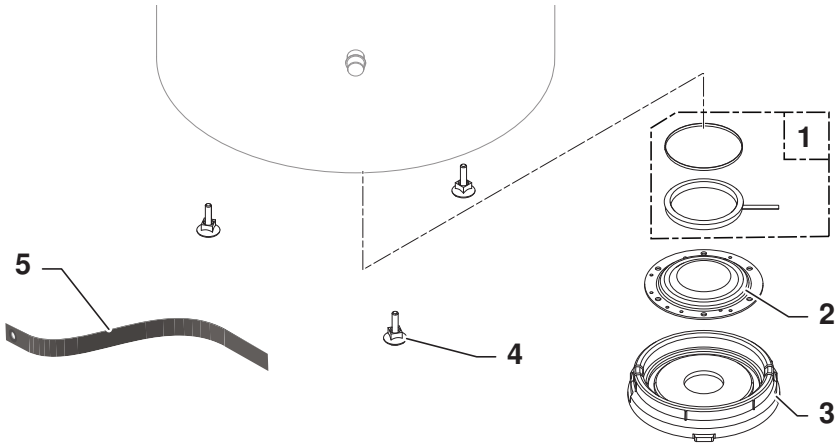

remeha

Azorra Ace onderste inspectieluik

Art.nr.	Omschrijving	Positie-nummer	Prijs bruto ex. BTW, in €
7687067	Pakkingset 7 mm + steun ring 5mm	1	18,40
89525501	Geëmailleerde inspectieluik D 192 mm	2	92,30
300026994	Isolatie buffer	3	3,02
97860646	Verstelbare voet M10x35	4	1,09
7793199	Veiligheidstrip tank	5	1,14

Azorra Ace aansluitingen 200/250

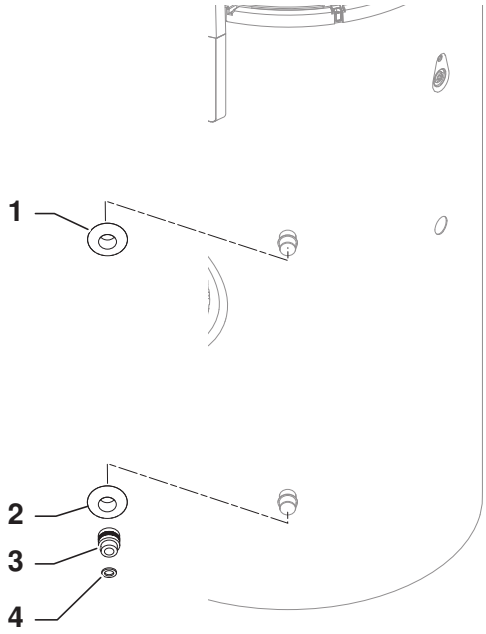

remeha

Azorra Ace aansluitingen 200/250

Art.nr.	Omschrijving	Positie-nummer	Prijs bruto ex. BTW, in €
7759214	3/4” buiskraag rood	1	3,42
7759216	3/4” buiskraag blauw	2	3,42
7605675	Diëlektrische fitting 3/4” MF	3	5,85
7796347	Pakking 3x24x15 EPDM	4	1,14

Azorra Ace aansluitingen 200 H

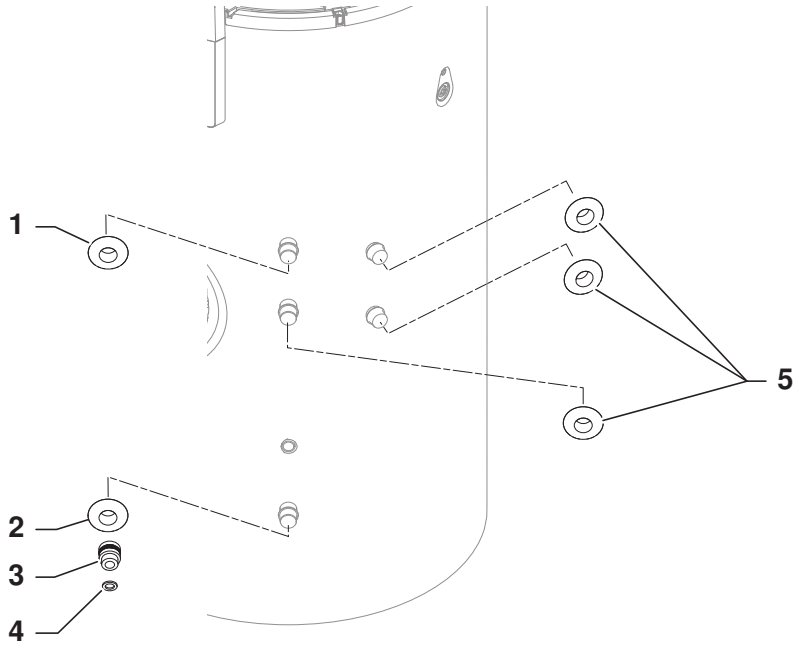

remeha

Azorra Ace aansluitingen 200 H

Art.nr.	Omschrijving	Positie-nummer	Prijs bruto ex. BTW, in €
7759214	3/4” buiskraag rood	1	3,42
7759216	3/4” buiskraag blauw	2	3,42
7605675	Diëlektrische fitting 3/4” MF	3	5,85
7796347	Pakking 3x24x15 EPDM	4	1,14
300026694	Kraag voor 3/4” leiding	5	3,42

Azorra Ace aansluitingen 250 H

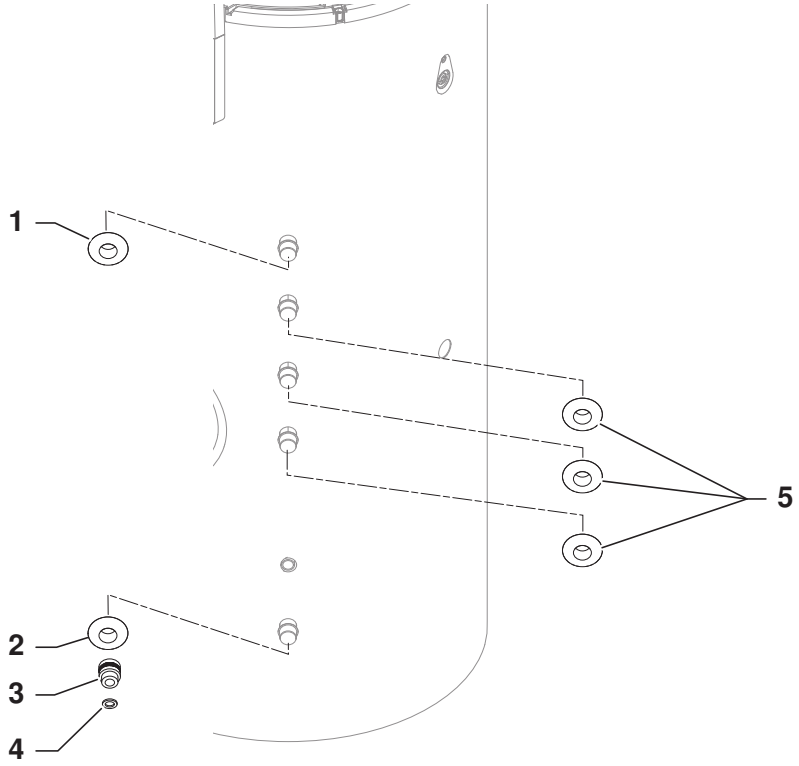

Azorra Ace aansluitingen 250 H

Art.nr.	Omschrijving	Positie-nummer	Prijs bruto ex. BTW, in €
7759214	3/4” buiskraag rood	1	3,42
7759216	3/4” buiskraag blauw	2	3,42
7605675	Diëlektrische fitting 3/4” MF	3	5,85
7796347	Pakking 3x24x15 EPDM	4	1,14
300026694	Kraag voor 3/4” leiding	5	3,42

Aqua Pro (& Premier Plus)

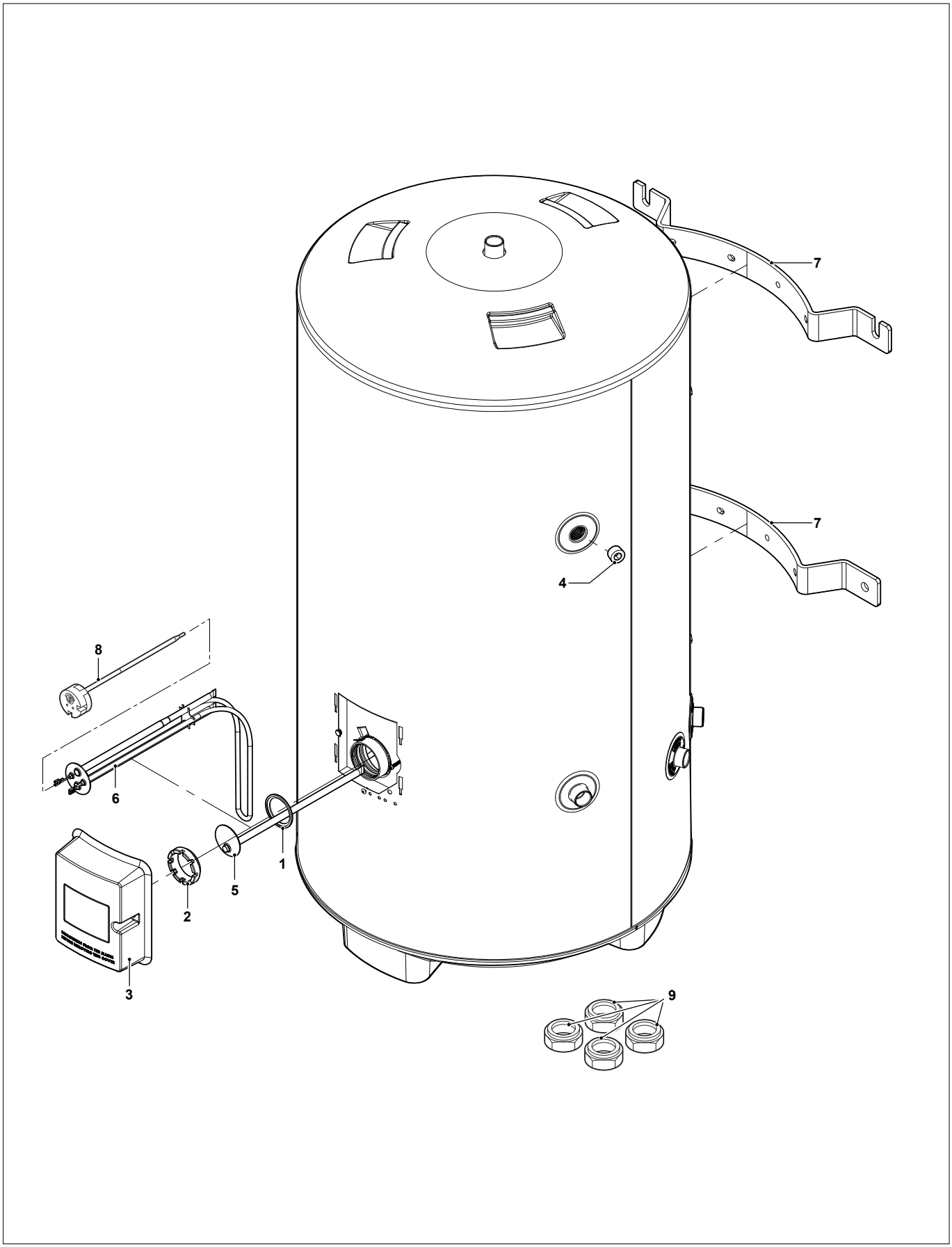

remeha

Aqua Pro (& Premier Plus)

Art.nr.	Omschrijving	Positie-nummer	Prijs bruto ex. BTW, in €
7702935	Pakking elektrisch element/thermostaatbuis	1	3,23
95860724	Borgsleutel moer	2	5,67
95860723	Borgmoer elektrisch element / thermostaatbuis	2	8,57
95860726	Afdekkap elektronica Aqua Pro	3	10,50
95860731	Stop tweede retour	4	5,67
95860725	Thermostaat voeler buis	5	15,20
95860622	Electrisch verwarmingselement 2,7 kW	6	180,50
95860728	Set ophangbeugels (boven en onder montage)	7	56,90
95861208	Thermostaat voeler	8	64,50
95860729	Knelfittingen (ø22) (4 stuks)	9	5,67

Aqua Plus

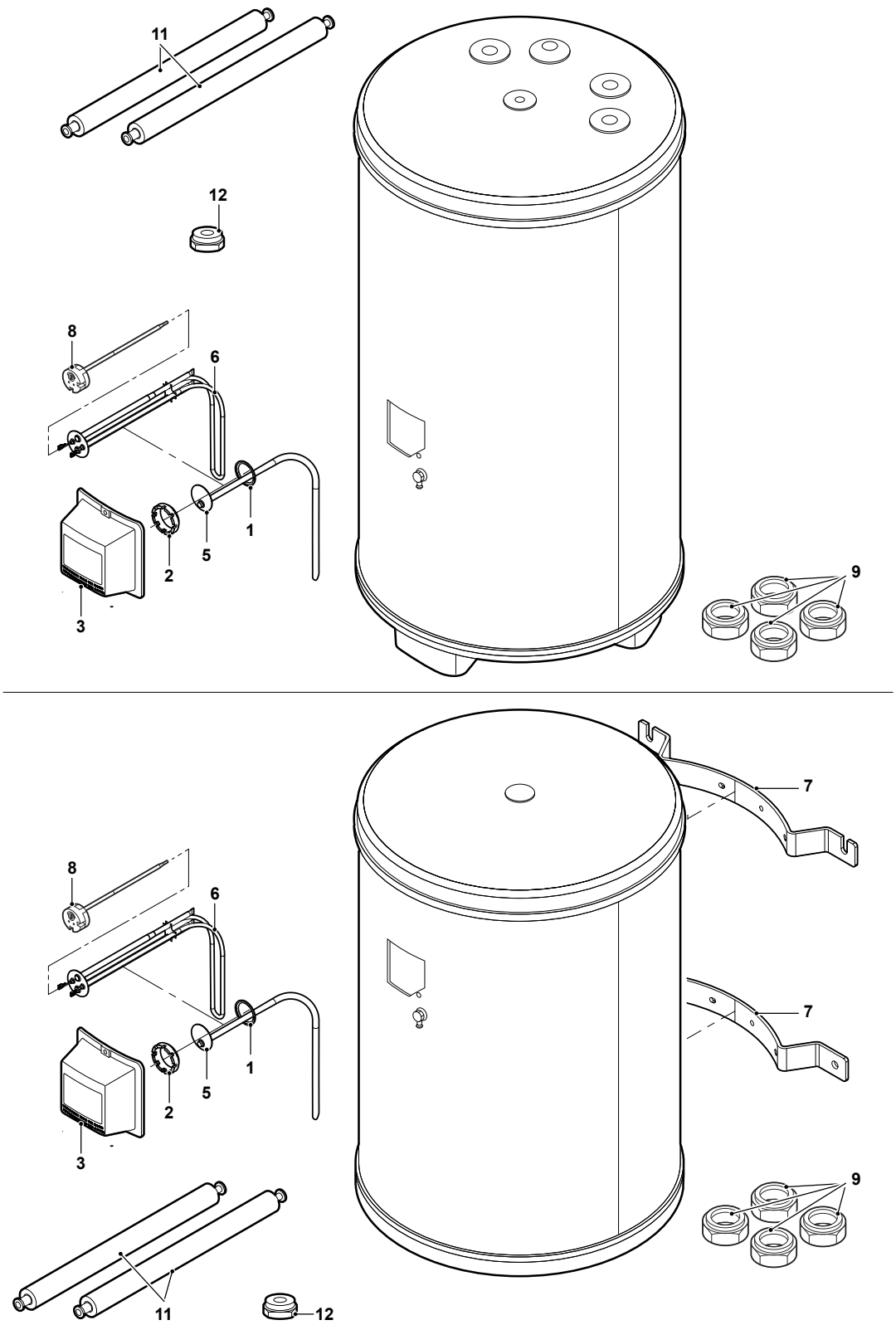

remeha

Aqua Plus

Art.nr.	Omschrijving	Positie-nummer	Prijs bruto ex. BTW, in €
7702935	Pakking elektrisch element/thermostaatbuis	1	3,23
95860723	Borgmoer elektrisch element / thermostaatbuis	2	8,57
95860724	Borgsleutel moer	2	5,67
95607836	Afdekkap elektronica Aqua Plus	3	10,30
95607757	Thermostaatvoeler buis Aqua plus incl afdichtingsring	5	17,60
95607758	Elektrisch verwarmingselement 2,7 kW	6	172,30
95860728	Set ophangbeugels (boven en onder montage)	7	56,90
95861208	Thermostaat voeler	8	64,50
95860729	Knelfittingen (ø22) (4 stuks)	9	5,67
95607755	Flexibele slangen geisoleerd	11	79,20
95607756	Verloopnippels ½”M - ¾”F (2 stuks)	12	18,70

Aqua Cella

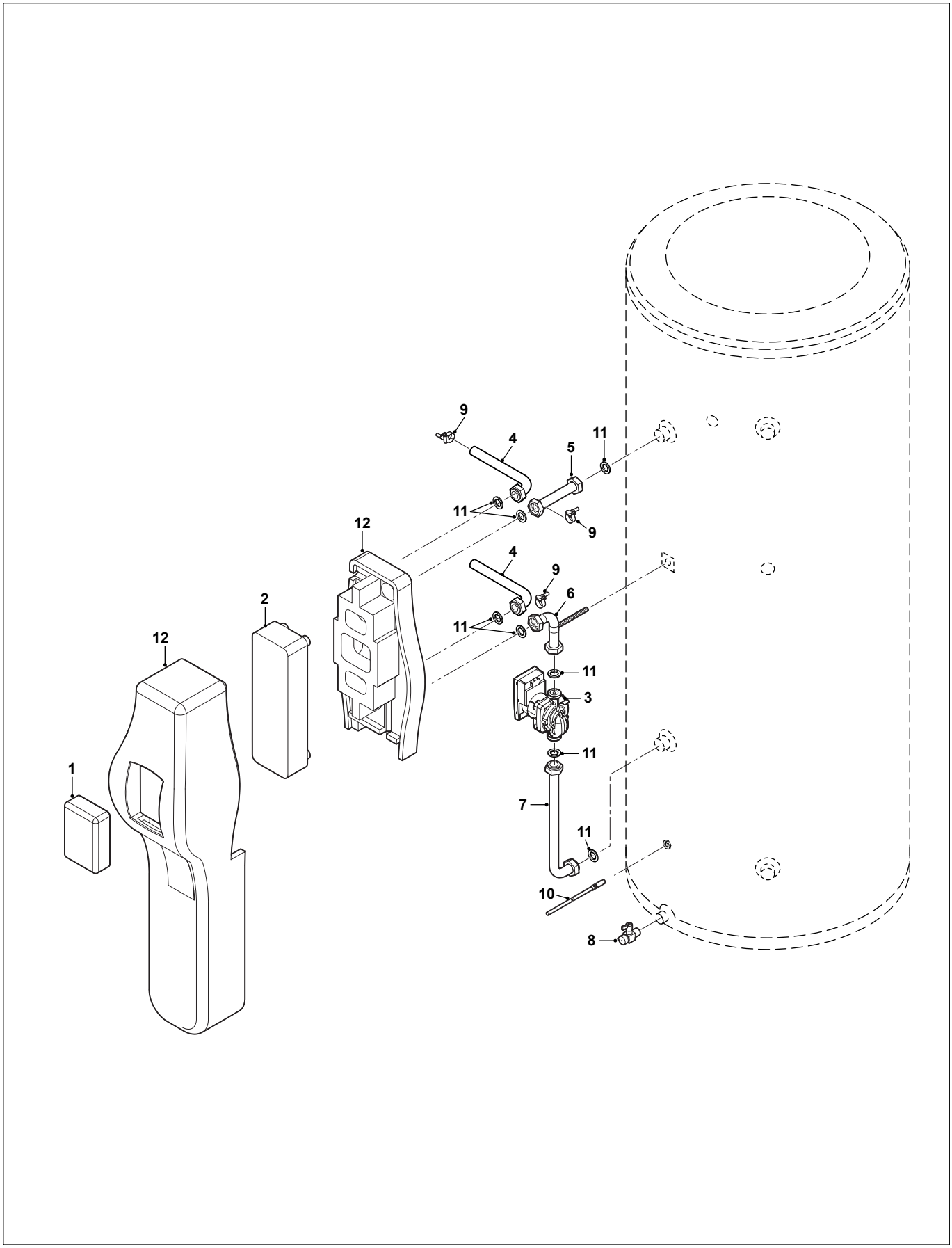

remeha

Aqua Cella

Art.nr.	Omschrijving	Positie-nummer	Prijs bruto ex. BTW, in €
7689896	SLC Controller	1	1.467,00
7689897	Platenwarmtewisselaar	2	937,20
7689894	Pomp	3	558,00
7689890	Aanvoer-/retourleiding CV	4	51,60
7689891	Leiding platenwarmtewisselaar / boiler	5	44,20
7689893	Leiding platenwarmtewisselaar / pomp	6	47,90
7689892	Leiding boiler / pomp	7	59,00
7689898	Aftapkraan	8	40,60
7689902	Aanlegvoeler	9	0,54
7689901	Boilersensor	10	47,50
7769311	Dompelbuis	10	53,10
7689899	Pakking	11	9,19
7689895	Isolatiekap	12	198,50
7689900	Pakking inspectieluik		22,90
7709398	Dynamische inregelafsluiter		316,10
7723999	0-10V Relais SLC controler		95,00

Remeha Sentry CSC

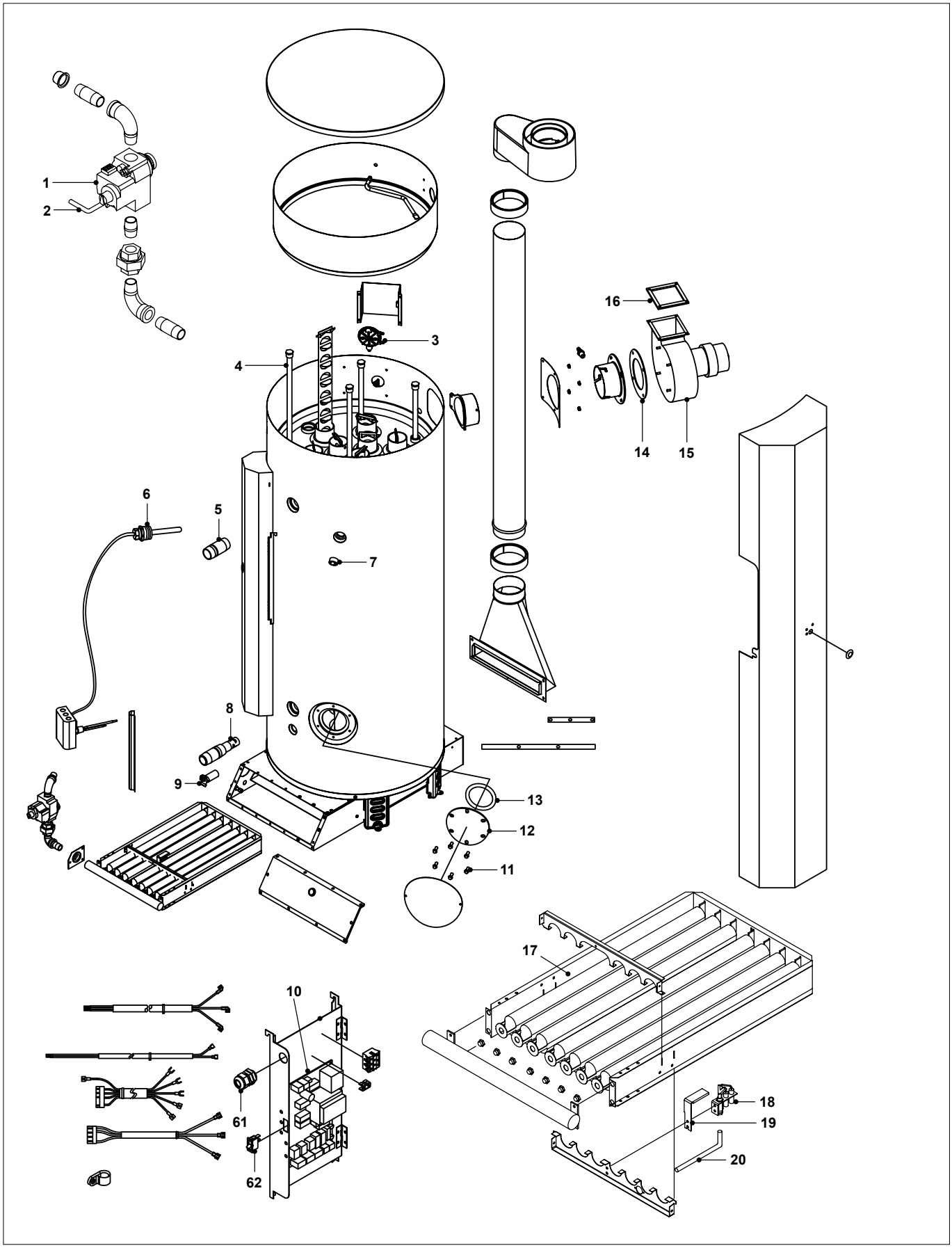

Remeha Sentry CSC

Art.nr.	Omschrijving	Positie-nummer	Prijs bruto ex. BTW, in €
S102202	Gasblok CSC	1	436,70
S102203	Gasblok CSC-Belgie	1	466,70
S101996	Wartel waakvl.leiding 6,3mm. (gasblok/aanst.br.)	2	7,28
S102198	Waakvlamleiding buitenzijde CSC	2	9,26
S102206	Drukverschilschakelaar CSC39/59/78	3	116,70
S102207	Drukverschilschakelaar CSC93	3	137,70
S102040	Anode 102cm zeskant 3/4”	4	80,40
S102042	Anode flexibel 102cm zeskant 3/4”	4	171,70
S102041	Anode flex. 131cm zeskant 3/4”	4	76,40
S102043	Anode flex. 131cm zeskant 3/4”	4	169,30
S102048	Warmw. aansluitnippel EBW-CSC (recht)	5	26,90
S102204	Thermostaat CSC t/m serienr. HM15996060	6	377,90
7677212	Sensor boven EBW/CSC	6	84,70
7677210	Sensor beneden CSC L=305mm	6	68,10
S101928	Zijplug 1” Vz (St/EWN/SLN)	7	15,80
S102047	Koud water aansluitnippel EBW/CSC	8	83,20
S102050	Messing aftapkraan	9	49,90
S102705	Slangtule Met Pakking Voor Aftapkraan Sentry	9	15,80
S102205	Printplaat CSC	10	959,00
7601758	Printplaat CSC Honeywell	10	378,40
7601760	Display voor Honeywell printplaat CSC en EBW	10	194,70
S102069	Bout inspectieluik (10 stuks)	11	20,20
S102051	Deksel reinigingsopening tank	12	28,80
S102053	O-ringset voor inspectieluik	13	45,70
S102210	Pakking (rond) ventilator CSC	14	51,70
S102208	Ventilator CSC	15	1.119,70
S102209	Flenspakking (vk) ventilator CSC	16	27,00
S102072	Branderstrip EBW-MBW-CSC	17	134,40
S102197	Aansteekbrander CSC	18	259,20
S102201	Afdekplaatje aansteekbrander CSC	19	30,30
S102199	Waakvlamleiding binnenzijde CSC	20	10,30
S101990	Gasdrukmeetnippel 1/8” (5 Stuks)		67,20
S102058	Correx anodeset (2 st.) EBW-CSC		997,80
S102059	Correx anode los		203,10
S102060	Correx anode box EBW-CSC-ST200		275,40
S102077	Restrictor EBW-MBW-CSC		41,30
S102082	Condenspl. waakvlambrander		30,30
S102084	Veer gasblok EBW-P/CSC-BE		22,50
S102120	Tijdrelais voor EBW en CSC		359,80
S102200	Waakvlamleiding knelfitting CSC		32,00
S102211	Geluidsfilter CSC		142,80

Remeha Sentry EBW Pro groep 1

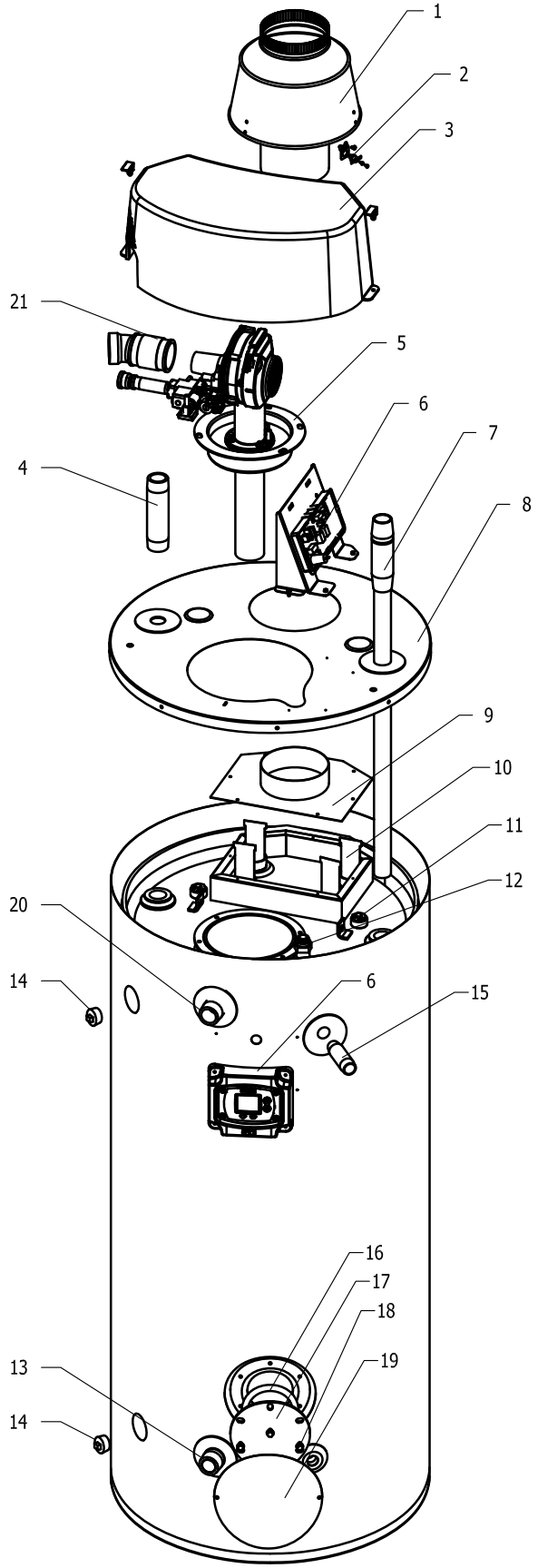

2

Remeha Sentry EBW Pro groep 1

Art.nr.	Omschrijving	Positie-nummer	Prijs bruto ex. BTW, in €
7709843	Rookgaskap EBW PRO 37/300	1	150,00
7709842	Rookgaskap EBW PRO 58-79/300/380	1	150,00
7709844	Rookgassensor	2	15,80
7709853	Afdekkap	3	289,70
7709727	Warmwater aansluitnippel	4	47,30
7709898	Branderset compleet 37/300	5	2.311,80
7709899	Branderset compleet 58/300	5	2.311,80
7709900	Branderset compleet 79/300	5	2.311,80
7709901	Branderset compleet 58/380	5	2.311,80
7709902	Branderset compleet 79/380	5	2.311,80
7709923	Koudwater inlaatpijp	7	112,10
7709865	Bovenmantel boiler	8	155,10
7709857	Rookgasverzamelbak deksel	9	99,10
7709863	Rookgasbak 37/300	10	67,90
7709864	Rookgasbak 58-79/300	10	67,90
7709854	Rookgasbak 58/380	10	76,40
7709855	Rookgasbak 79/380	10	82,20
7709921	Anode	11	534,00
7709730	Dompelbuis	12	54,70
7709922	Inlaatbuis hydrojet voorzijde	13	96,50
7709942	Plug	14	12,10
7709718	Aansluitnippel	15	5,49
7709707	Pakking inspectiedeksel	16	48,60
7709705	Inspectieplaat	17	13,50
7709880	Schroef 5/16 - 18 x 1/2	18	4,28
7709948	Mantel inspectieplaat	19	8,57
7709727	Warmwater aansluitnippel	20	47,30
7709862	Inlaatpijp ventilator	21	55,00

Remeha Sentry EBW Pro groep 2

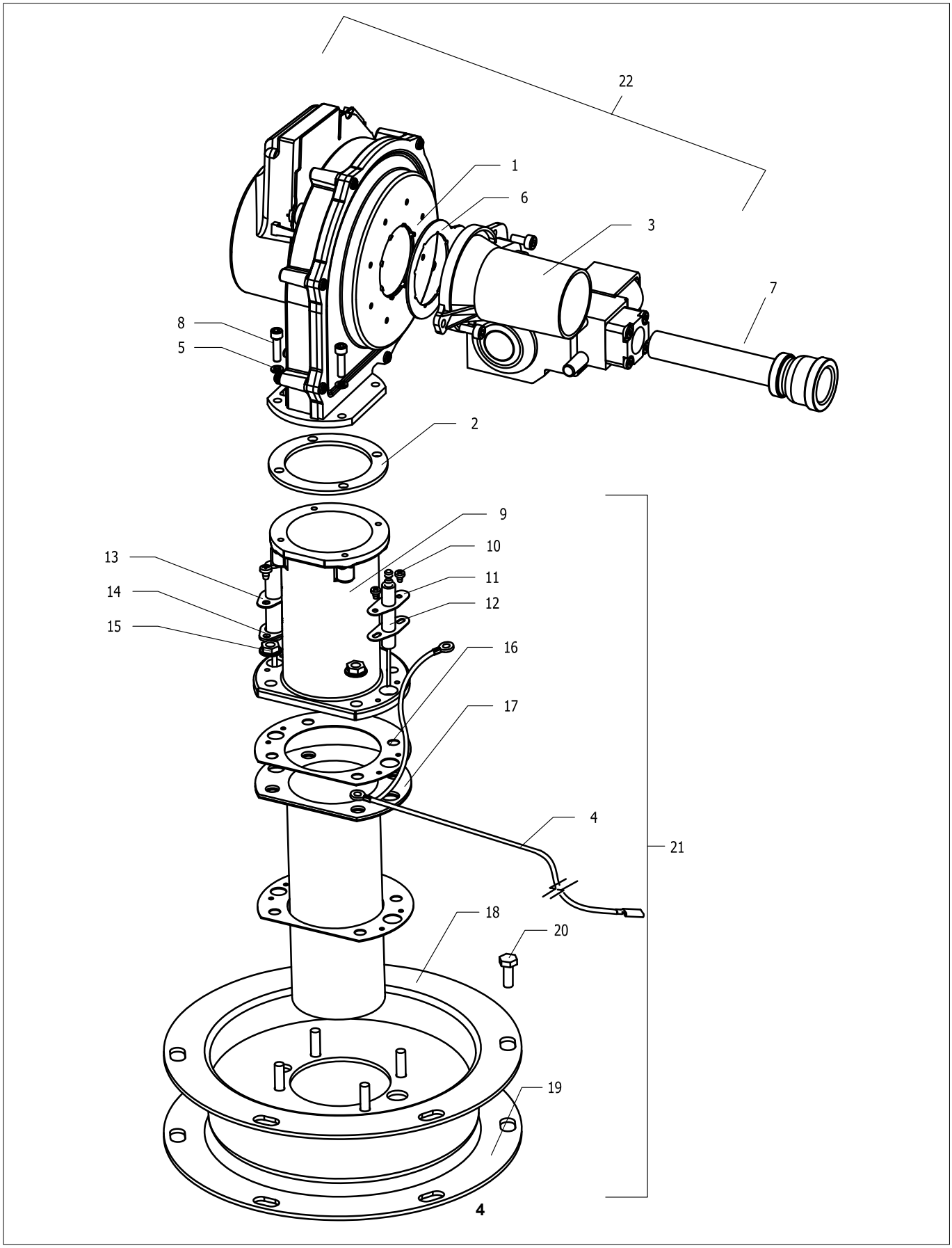

Remeha Sentry EBW Pro groep 2

Art.nr.	Omschrijving	Positie-nummer	Prijs bruto ex. BTW, in €
7709915	Ventilator 37/58-300, 58/380	1	699,20
7709955	Ventilator 79/300-380	1	843,90
7709932	Ventilator pakking	2	4,28
7709908	Venturi gasblok samenstelling 37/300	3	422,40
7709909	Venturi gasblok samenstelling 58/300	3	422,40
7709910	Venturi gasblok samenstelling 79/300	3	422,40
7709911	Venturi gasblok samenstelling 58/380	3	422,40
7709912	Venturi gasblok samenstelling 79/380	3	422,40
7709868	Aardkabel	4	13,30
7709795	Sluitring	5	4,33
7709817	Pakking venturi	6	6,43
7709888	Gasleiding samenstelling	7	30,10
7709806	Schroef 10-32 x .75	8	4,28
7709931	Verlengpijp ventilator-brander	9	134,70
7709805	Schroef - #8-32 x 1/4”	10	4,28
7709845	Vlamsensor	11	45,40
7709936	Pakking vlamsensor	12	4,28
7709729	Ontsteker	13	20,50
7709935	Pakking ontsteker	14	4,28
7709934	Flensmoer	15	4,28
7709933	Pakking brander	16	4,28
7709954	Brander	17	880,10
7709929	Branderplaat samenstelling	18	332,90
7709930	Pakking branderplaat	19	15,80
7709797	Schroef 5/16 - 18 x 3/4”	20	1,43
7709889	Brander samenstelling	21	1.007,90

Remeha Sentry EBW Pro groep 3

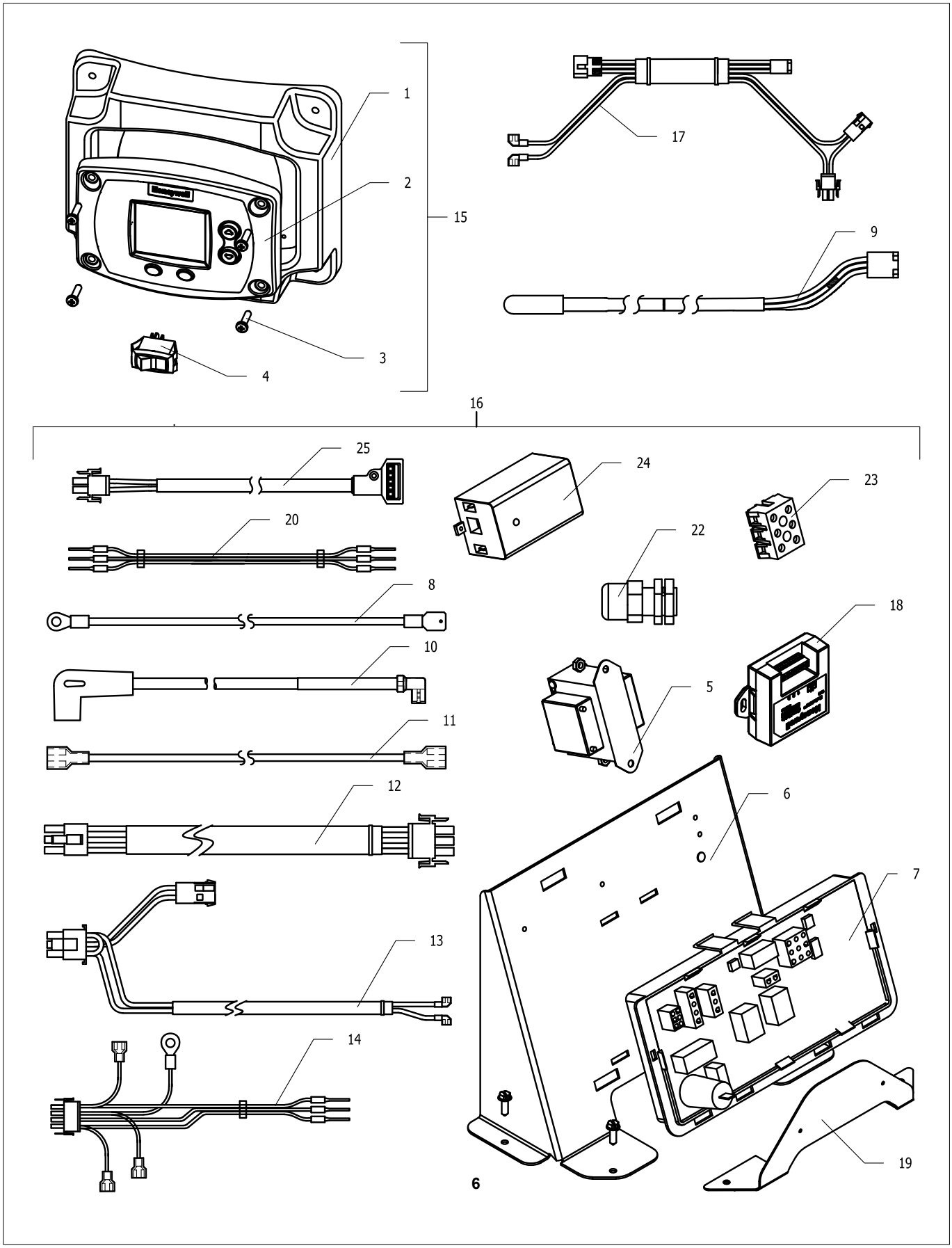

Remeha Sentry EBW Pro groep 3

Art.nr.	Omschrijving	Positie-nummer	Prijs bruto ex. BTW, in €
7709852	Display houder	1	77,20
7709924	Display	2	177,10
7709803	Schroef #8-18 x .75	3	4,28
7709858	Aan/uit schakelaar	4	7,15
7709733	Transformator 220/24V	5	105,00
7709856	Paneel	6	47,30
7709925	Besturingsprint	7	331,20
7709799	Aardkabel	8	10,50
7709939	Kabelset sensoren	9	67,90
7709859	Ontsteekkabel	10	41,50
7709798	Kabel vlamsensor	11	10,70
7709940	Ventilator kabel	12	23,70
7709861	Kabelset ignition control	13	34,30
7709708	Kabelset anode	14	29,20
7709840	Manteldeur BW	15	18,00
7709892	Besturingsprint samenstelling	16	1.089,60
7709860	Kabel display	17	38,50
7709944	Alarm module	18	129,20
7709874	Bevestigingsplaat alarm module	19	11,40
7709920	Kabel alarm module	20	11,40
7709800	Wartel	22	8,11
7709874	Bevestigingsplaat alarm module	23	11,40
7709938	Voeding anode	24	484,10
7709937	Kabelset - gasblok	25	52,90

Remeha Sentry EBW

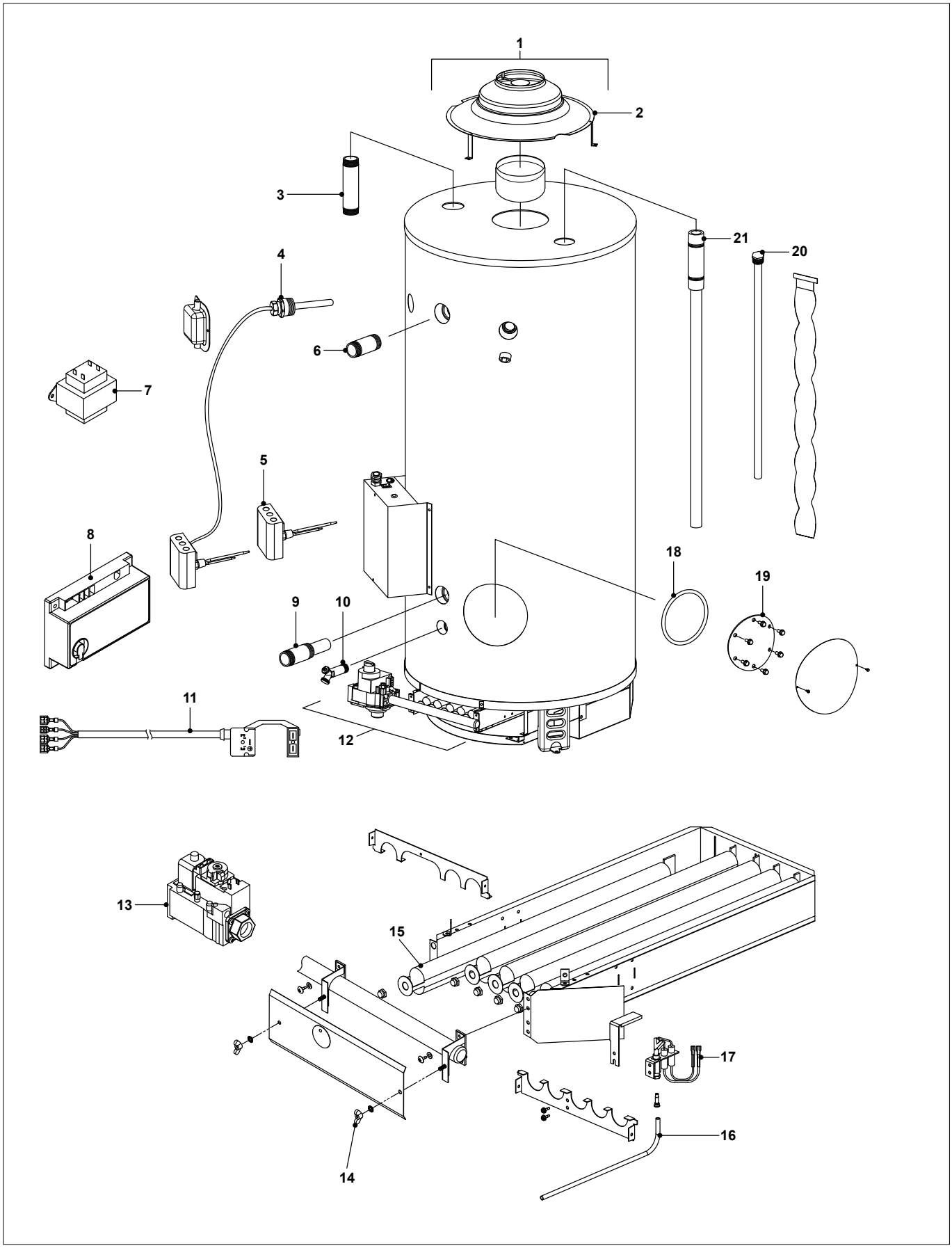

Remeha Sentry EBW

Art.nr.	Omschrijving	Positie-nummer	Prijs bruto ex. BTW, in €
S102048	Warmw. aansluitnippel EBW-CSC (recht)	3	26,90
S102088	Thermostaat EBW/MBW 160-500 HM15996060	4	431,70
7677212	Sensor boven EBW/CSC	4	84,70
S102087	Thermostaat EBW-MBW 145-135 HM15996060	5	426,00
7677211	Sensor beneden EBW L=610mm	5	73,00
S102118	Transformator	7	247,10
S102139	Transformator EF	7	126,50
S102119	Branderautomaat EBW	8	544,10
7601759	Printplaat EBW Honeywell	8	492,20
7601760	Display voor Honeywell printplaat CSC en EBW	8	194,70
S102047	Koud water aansluitnippel EBW/CSC	9	83,20
S102050	Messing aftapkraan	10	49,90
S102124	Kabelboom EBW	11	44,10
S103004	Gasblok aardgas EBW-NL	13	850,30
S102070	Vleugelmoer EBW (10 stuks)	14	5,47
S102072	Branderstrip EBW-MBW-CSC	15	134,40
S102078	Waakvlamleiding 24” ebw145-275	16	14,40
S102079	Waakvlamleiding 30” ebw360-500	16	21,20
S102114	Aansteekbrander EBW Propaan	17	240,20
S102113	Aansteekbrander EBW	17	215,60
S102053	O-ringset voor inspectieluik	18	45,70
S102051	Deksel reinigingsopening tank	19	28,80
S102069	Bout inspectieluik (10 stuks)	19	20,20
S102039	Anode 52cm zeskant 3/4”	20	81,60
S102040	Anode 102cm zeskant 3/4”	20	80,40
S102042	Anode flexibel 102cm zeskant 3/4”	20	171,70
S102041	Anode flex. 131cm zeskant 3/4”	20	76,40
S102043	Anode flex. 131cm zeskant 3/4”	20	169,30
S102044	Koudw. Inlaatpijp EBW-MBW 160-250	21	100,70
S102045	Koudw. Inlaatpijp EBW-MBW 200-275	21	100,70
S101990	Gasdrukmeetnippel 1/8” (5 Stuks)		67,20
S101996	Wartel waakvl.leiding 6,3mm. (gasblok/aanst.br.)		7,28
S102056	Dop 1 1/2” ms h=18 mm. (EBW)		37,60
S102057	Messing plug 1 1/2” ms (EBW)		30,80
S102058	Correx anodeset (2 st.) EBW-CSC		997,80
S102060	Correx anode box EBW-CSC-ST200		275,40
S102071	Schroef aansluitkast ebw (10 stuks)		4,79
S102077	Restrictor EBW-MBW-CSC		41,30
S102082	Condenspl. waakvlambrander		30,30
S102084	Veer gasblok EBW-P/CSC-BE		22,50
S102086	Drukregelaar gasblok EBW BE		111,60
S102100	Rookgasklep 6” Z/Adaptor EBW145T/M275		480,20
S102101	Rookgasklep 8” Z/Adaptor EBW360		523,30
S102102	Rookgasklep 10” Z/Adaptor EBW500		630,10
S102103	Rookgasklep 6” + Adapter EBW145T/M275		341,80
S102104	Rookgasklep 8” + Adapter EBW360		481,60
S102105	Rookgasklep 10”+ Adapter EBW500		595,70
S102117	Gasaansluitpijpnippel EBW		20,40
S102121	Jumper rookgasklep (oud model)		7,06
S102122	Jumper rookgasklep (nieuw model)		40,40
S102123	Auto panel kit EBW-GBS		3.524,40

Remeha Sentry EBW

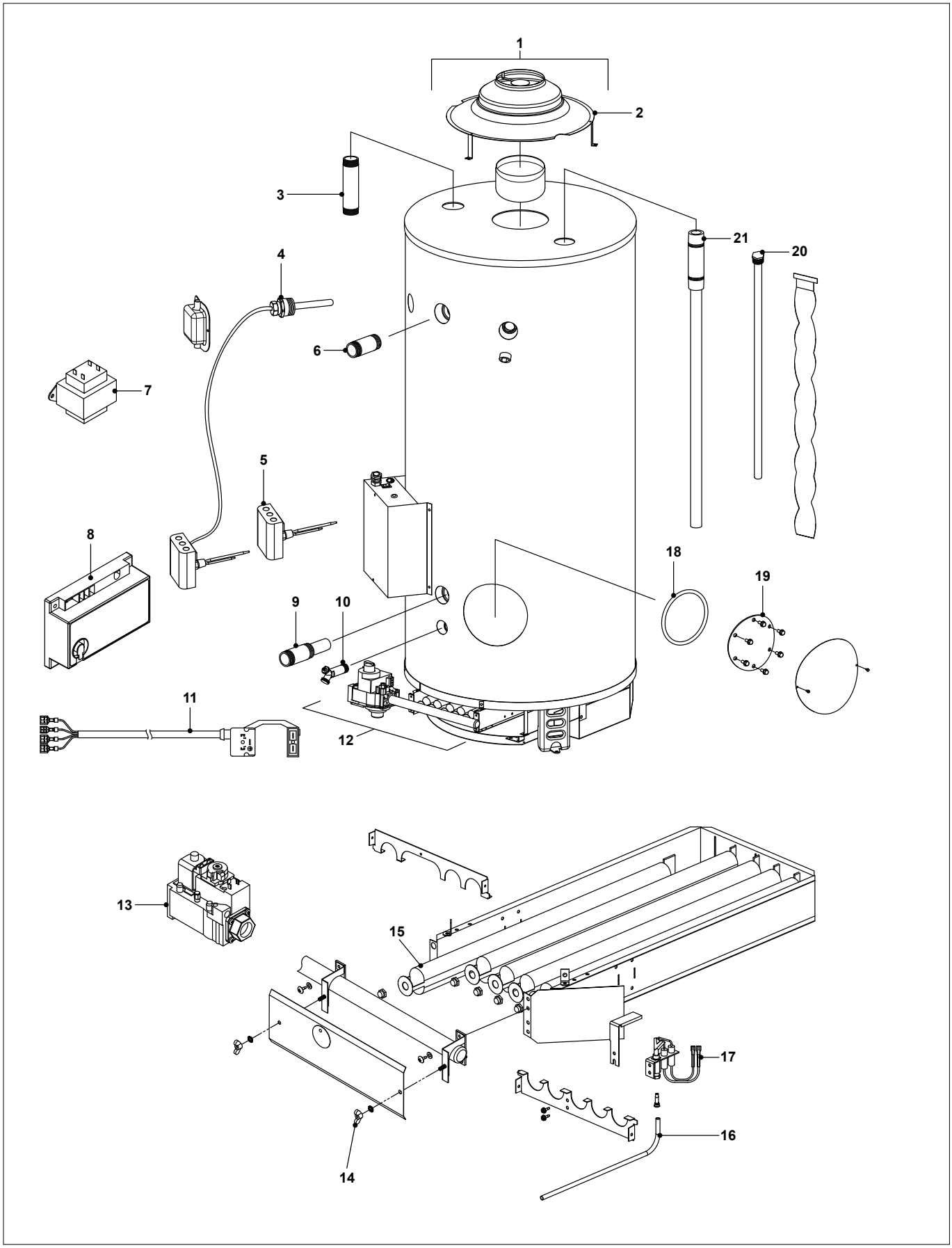

Remeha Sentry EBW

Art.nr.	Omschrijving	Positie-nummer	Prijs bruto ex. BTW, in €
S102126	Adapter rookgasklep EBW		42,00
S102705	Slangtule Met Pakking Voor Aftapkraan Sentry		15,80
7633413	Kabelboom 2b ebw 160/250 (>2012)		57,50
7633414	Kabelboom 3b ebw 200/275 (>2012)		59,00
7633415	Kabelboom 4b ebw 360/500 (>2012)		52,70

Remeha Sentry EF Pro groep 1

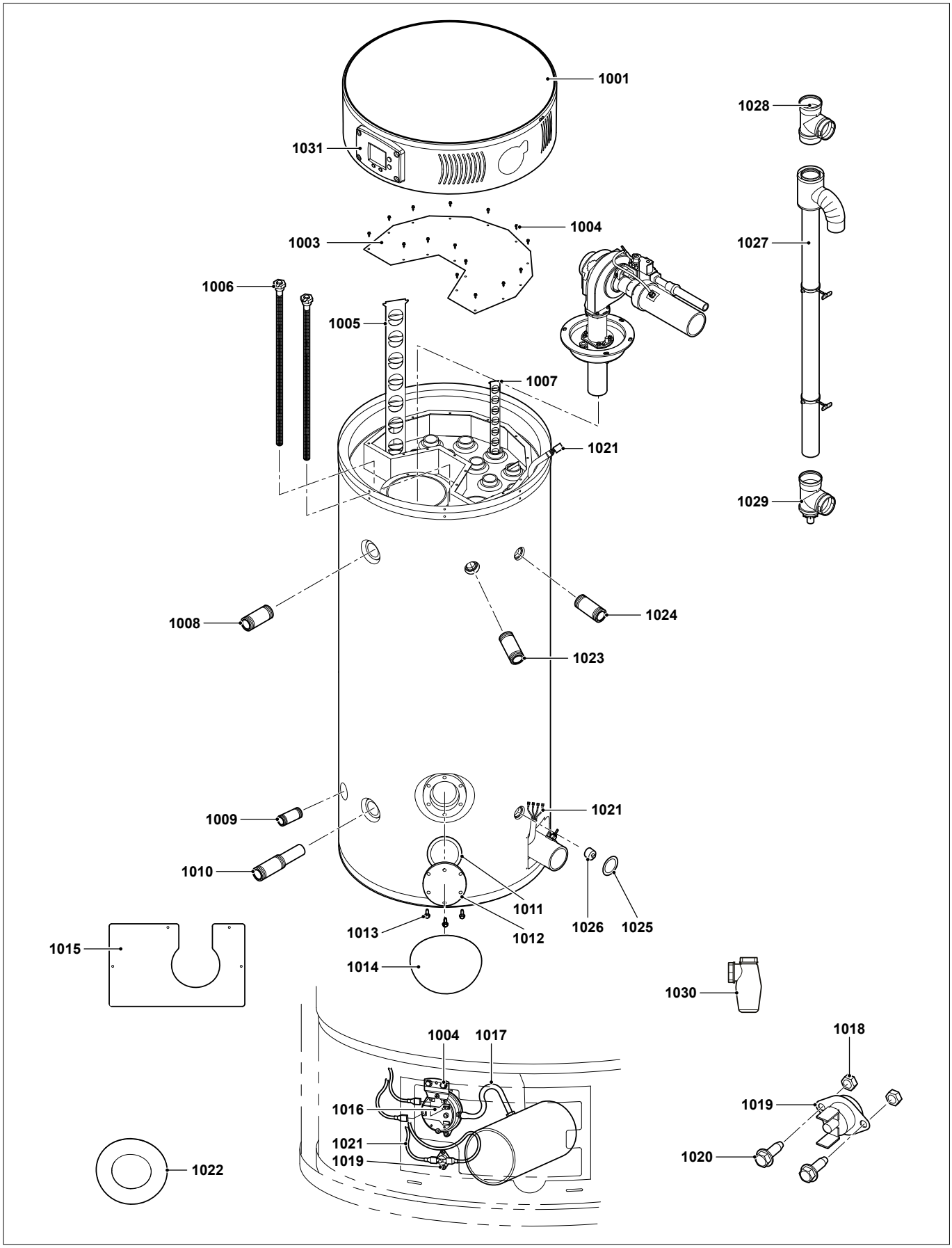

Remeha Sentry EF Pro groep 1

Art.nr.	Omschrijving	Positie-nummer	Prijs bruto ex. BTW, in €
7661885	Afsluiting-deksel EF-PRO	1001	853,80
7661886	Afsluitmantel EF-PRO	1003	223,00
7661887	Schroef afsluitplaat EF-PRO	1004	0,88
7661888	Aansluitnippel 4”	1005	34,30
7709921	Anode	1006	534,00
7661891	Aansluitnippel 2” EF PRO 230	1007	47,80
7661901	Aansluitnippel 2” EF PRO 380	1007	79,80
7661903	Warmwater aansluitnippel	1008	39,40
7661906	Nippel afvoer	1009	20,50
7661908	Aanvoerleiding	1010	129,30
7661909	Pakking instectieluik	1011	82,00
S102051	Deksel reinigingsopening tank	1012	28,80
S102069	Bout inspectieluik (10 stuks)	1013	20,20
7661910	Deksel inspectieluik	1014	11,70
7661911	Deur EF-PRO	1015	21,00
S102141	Drukverschilschakelaar	1016	66,80
7661912	Silicone slang 3/16” I.D.	1017	9,51
7661913	Moer	1018	1,47
S102137	Temp.schakelaar rookgascollector	1019	8,63
7661914	Schroef 6-32 x 3/8	1020	1,47
7661915	Kabel high limit-schakelaar	1021	33,80
7661916	Ring beschermkap	1022	29,60
7661906	Nippel afvoer	1023	20,50
7661919	Nippel	1023	21,60
7661919	Nippel	1024	21,60
7661921	Ring	1025	0,29
7661923	Plug	1026	15,20
7654441	Rookgaskanaal pijp 100-150	1027	205,90
7654524	Rookgaskanaal pijp 100/150	1027	209,50
7654529	Adapter rookgaskanaal pijp 100 boven	1028	105,60
7654526	Adapter rookgaskanaal pijp 100	1029	141,50
7654531	Sifon kort 32-40	1030	15,10
7661926	Aan/uit schakelaar	1031	10,40
7661928	Display inclusief print	1031	261,90

Remeha Sentry EF Pro groep 2

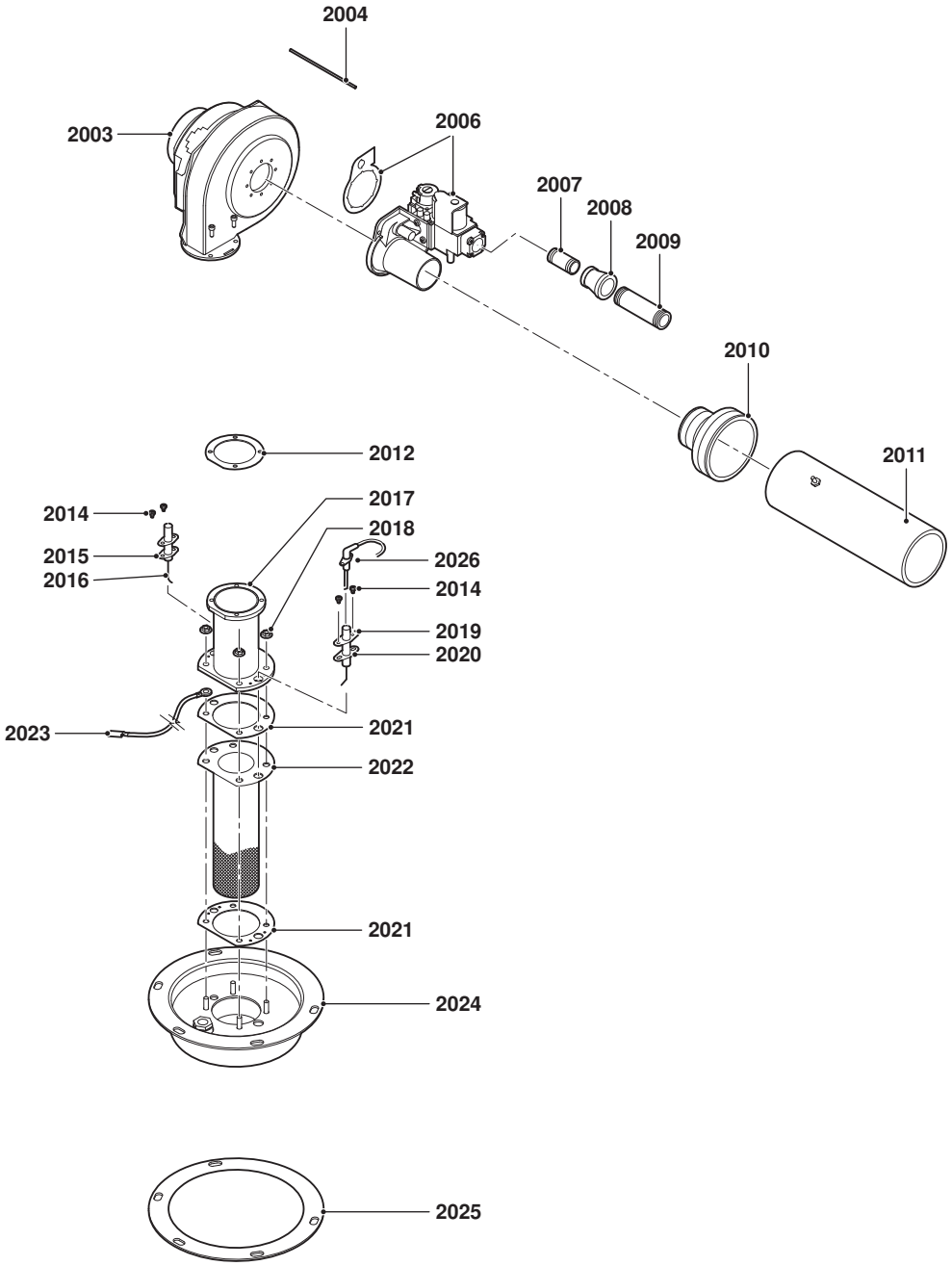

Remeha Sentry EF Pro groep 2

Art.nr.	Omschrijving	Positie-nummer	Prijs bruto ex. BTW, in €
7661929	Ventilator RG130	2003	1.135,50
S102142	Ventilator RG148	2003	664,70
7661912	Silicone slang 3/16” I.D.	2004	9,51
7661931	Gasblok EF PRO 35/230	2006	742,20
7661932	Gasblok EF PRO 40/230	2006	742,20
7661933	Gasblok EF PRO 56/230	2006	742,20
7661934	Gasblok EF PRO 35/380	2006	742,20
7661935	Gasblok EF PRO 60/380	2006	742,20
7661936	Gasblok EF PRO 71/380	2006	756,90
7661937	Gasblok EF PRO 78/380	2006	709,40
7661939	Nippel verloopstuk	2007	5,05
7661940	Verloopstuk	2008	7,99
7661941	Nippel verloopstuk	2009	38,10
7661942	Flexibel verloopstuk	2010	42,10
7661943	Inlaatpijp	2011	87,80
S102145	Pakking ventilatoraansluiting	2012	9,35
7661946	Schroef 8-32 x 1/4 RHCR	2014	1,47
S102147	Pakking ionisatie electrode (5 stuks)	2015	58,20
S102134	Ionisatie electrode	2016	47,40
7661947	Verbindingsstuk ventilator	2017	193,50
7661949	Moer	2018	1,47
7661950	Ontsteekings elektrode	2019	54,00
S102149	Pakking ontstekingselectrode (5 stuks)	2020	58,20
S102146	Pakking ventilator	2021	14,10
S102131	Brander EF + EF PRO 35/40/56/60/71	2022	437,30
S102132	Brander EF/EF PRO 78	2022	813,80
7661951	Leiding	2023	21,20
7661953	Montageplaat brander	2024	473,30
S102144	Pakking brander	2025	36,20
7844235	Ontsteekkabel EF Pro	2026	53,60

Remeha Sentry EF Pro groep 3

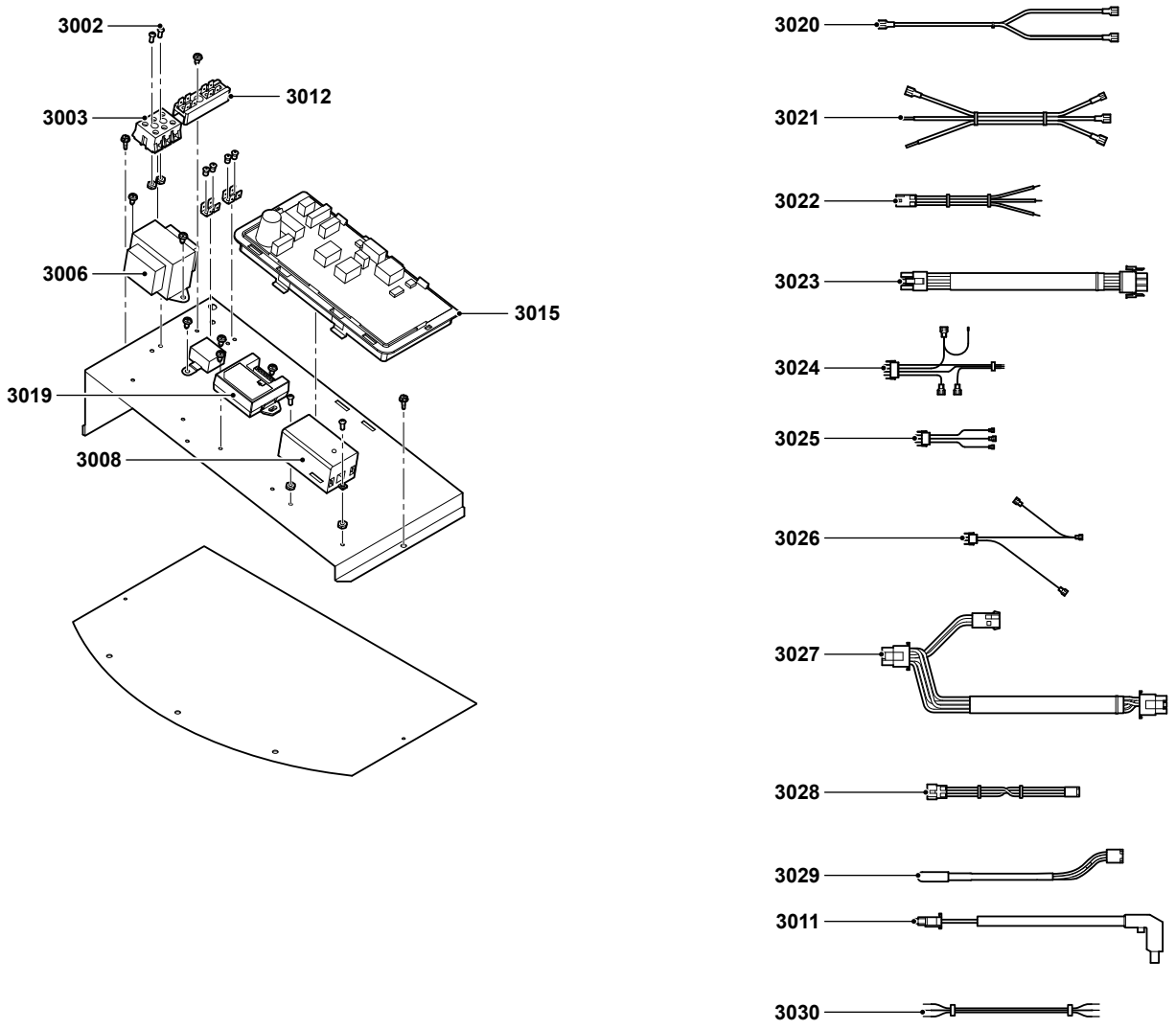

Remeha Sentry EF Pro groep 3

Art.nr.	Omschrijving	Positie-nummer	Prijs bruto ex. BTW, in €
7661914	Schroef 6-32 x 3/8	3002	1,47
7661954	Aansluitblok print EF-PRO	3003	64,30
S102118	Transformator	3006	247,10
7709938	Voeding anode	3008	484,10
7661955	Kabel	3011	76,10
7661956	Aansluitstrip print EF-PRO	3012	7,14
7661957	Hoofdprint EF-PRO	3015	462,40
7661958	Alarm module print	3019	182,10
7661959	Kabel anode	3020	37,70
7661960	Kabel anode control	3021	32,00
7661962	Kabel display	3022	17,10
7661963	Ventilatorkabel	3023	35,00
7661964	Kabel aan/uit schakelaar	3024	22,90
7661965	Primary kabel	3025	16,80
7661966	Secondary kabel	3026	22,10
7661967	Kabel controller	3027	55,30
7661968	Kabel hoofdprint	3028	19,40
7661969	Kabel sensor	3029	83,40
7661971	Kabel alarm module	3030	14,70

Remeha Sentry EF groep 1

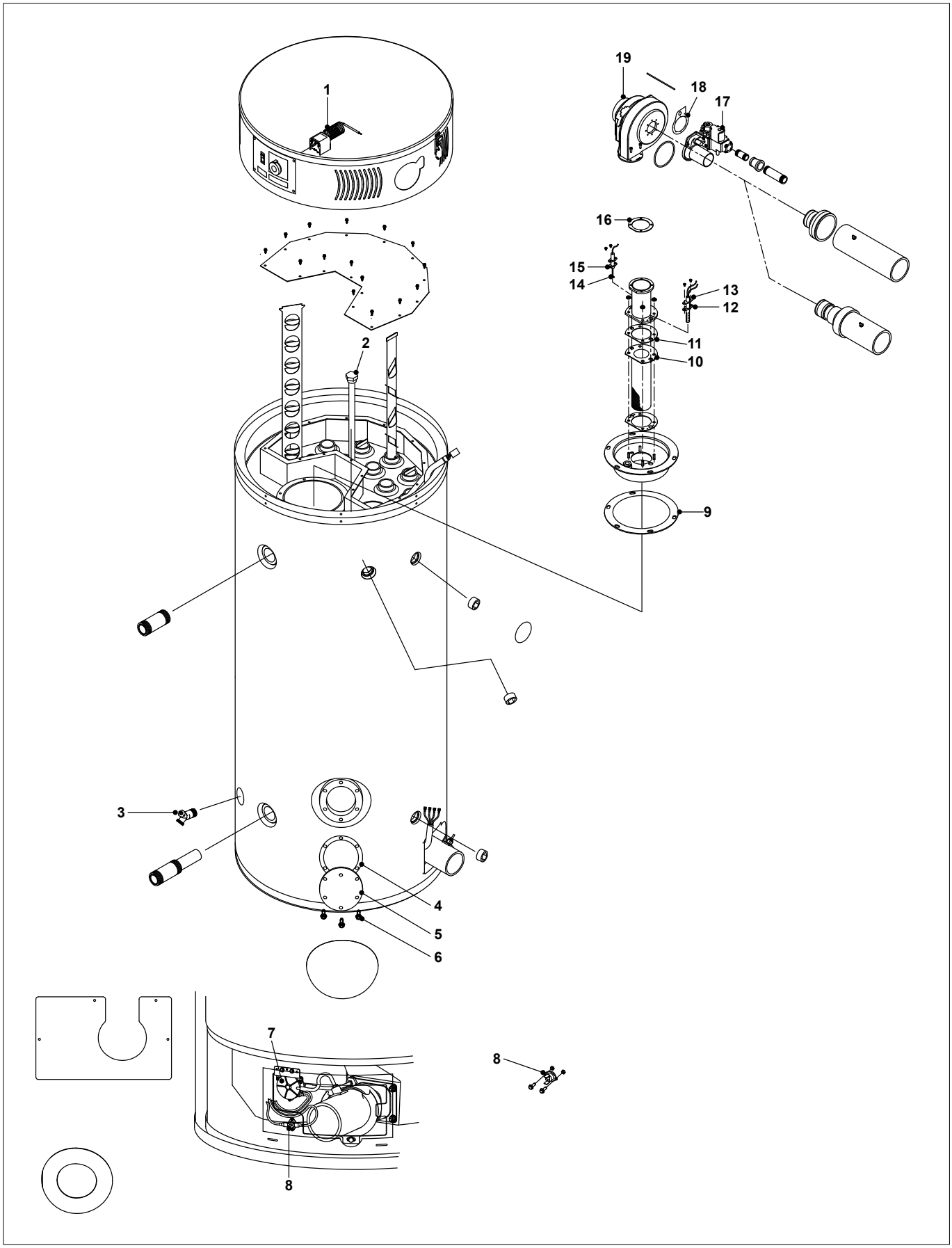

Remeha Sentry EF groep 1

Art.nr.	Omschrijving	Positie-nummer	Prijs bruto ex. BTW, in €
S102136	Regelthermostaat EF	1	306,50
S102040	Anode 102cm zeskant 3/4”	2	80,40
S102042	Anode flexibel 102cm zeskant 3/4”	2	171,70
S102041	Anode flex. 131cm zeskant 3/4”	2	76,40
S102043	Anode flex. 131cm zeskant 3/4”	2	169,30
S102050	Messing aftapkraan	3	49,90
S102053	O-ringset voor inspectieluik	4	45,70
S102051	Deksel reinigingsopening tank	5	28,80
S102069	Bout inspectieluik (10 stuks)	6	20,20
S102141	Drukverschilschakelaar	7	66,80
S102137	Temp.schakelaar rookgascollector	8	8,63
S102144	Pakking brander	9	36,20
S102131	Brander EF + EF PRO 35/40/56/60/71	10	437,30
S102132	Brander EF/EF PRO 78	10	813,80
S102146	Pakking ventilator	11	14,10
S102149	Pakking ontstekingselectrode (5 stuks)	12	58,20
S102133	Gloeiplug EF	13	123,60
S102134	Ionisatie electrode	14	47,40
S102147	Pakking ionisatie electrode (5 stuks)	15	58,20
S102145	Pakking ventilatoraansluiting	16	9,35
S102135	Gasklep EF	17	427,80
S102148	Pakking + schroef gasklep EF	18	10,20
S102142	Ventilator RG148	19	664,70
S102129	Stalen onderbak EF		548,20
S102138	Max. beveiliging EF		220,70
S102143	Relais EF		64,50

Remeha Sentry EF groep 2

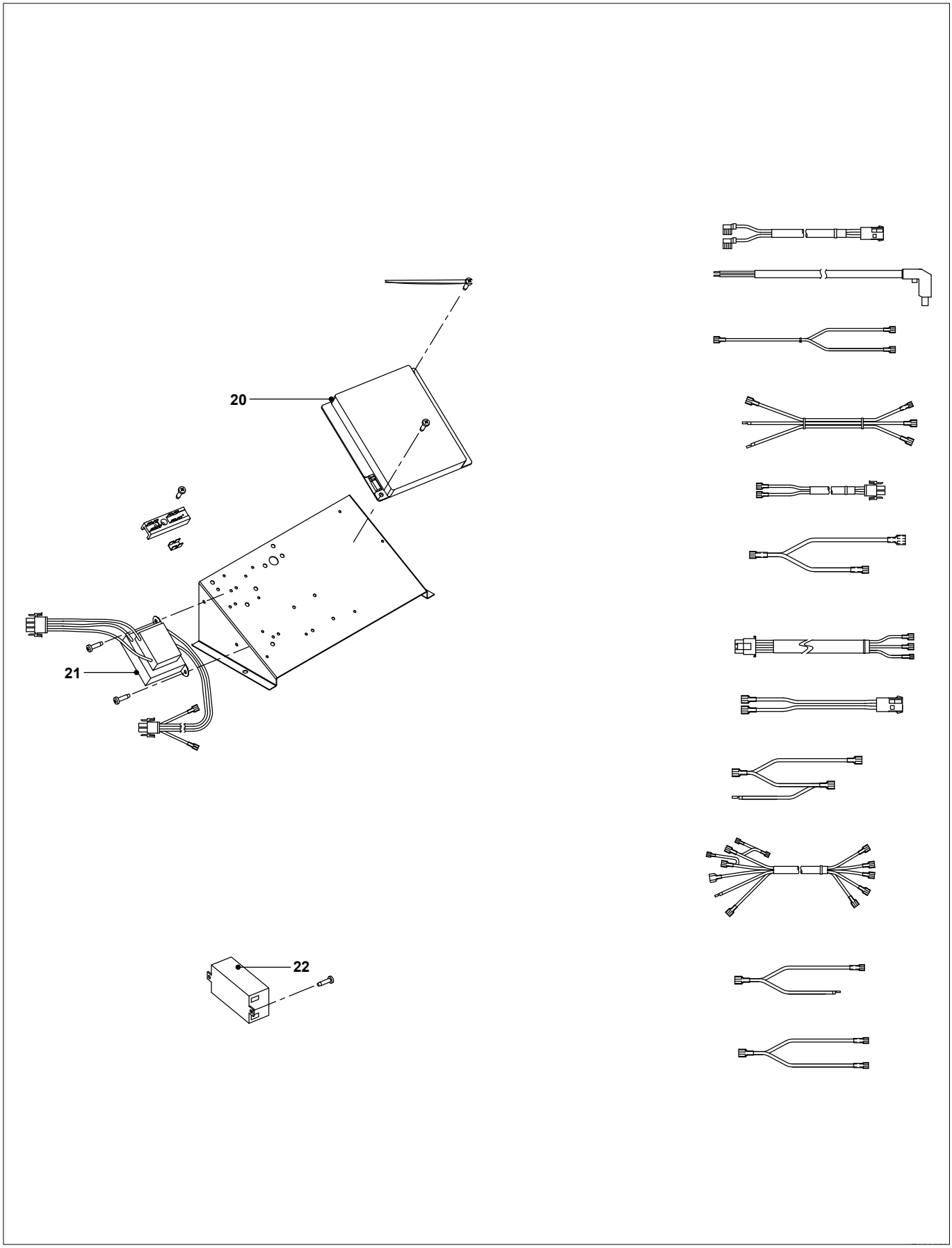

Remeha Sentry EF groep 2

Art.nr.	Omschrijving	Positie-nummer	Prijs bruto ex. BTW, in €
S102140	Branderautomaat EF	20	508,00
S102139	Transformator EF	21	126,50
7709938	Voeding anode	22	484,10

Remeha Sentry ES

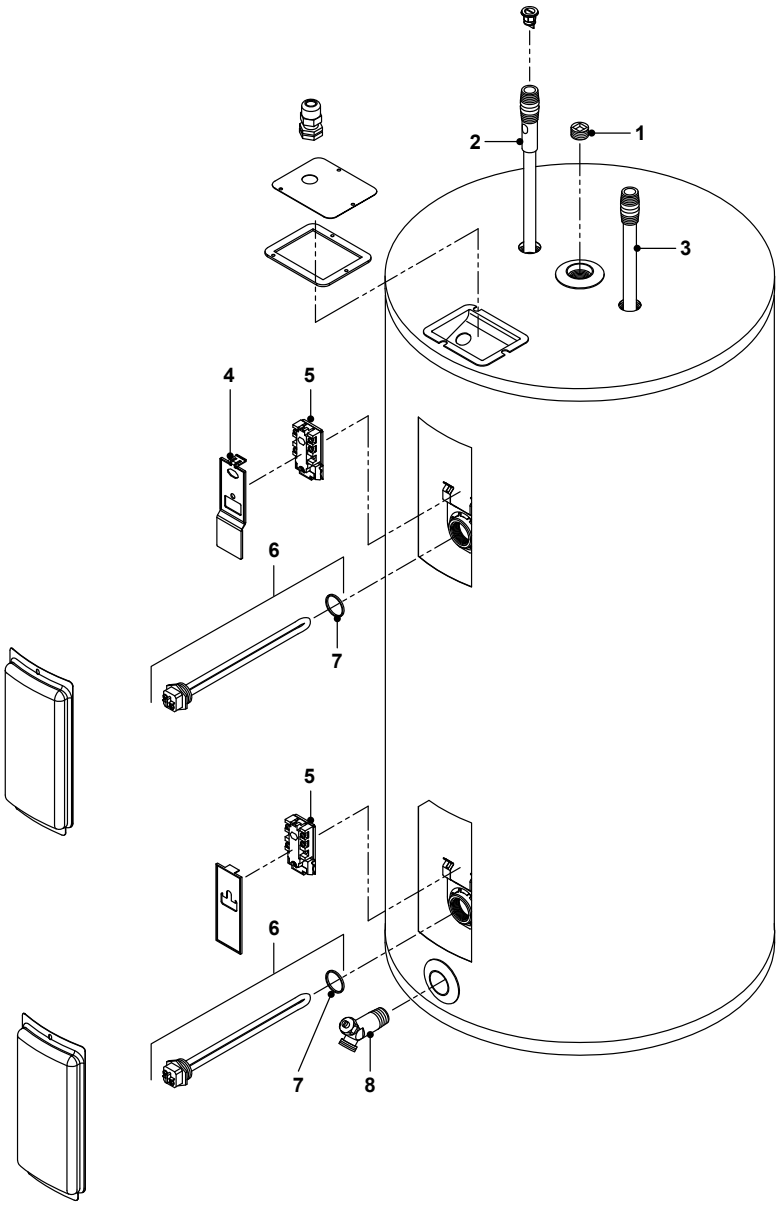

Remeha Sentry ES

Art.nr.	Omschrijving	Positie-nummer	Prijs bruto ex. BTW, in €
S101927	Zijplug 3/4” Vz (Bw80/(R)St)	1	15,10
S101917	Anode 917,2mm met warmwaternippel 50,8mm	2	90,50
S101918	Anode 1133,5mm met warmwaternippel 63,5mm	2	94,20
S101919	Flex. anode 917,2mm met warmwaternippel 50,8mm	2	119,30
S101920	Flex. anode 1133,5mm met warmwaternippel 63,5mm	2	119,30
S101923	Koud water inlaatpijp 86,5cm	3	35,60
S101924	Koud water inlaatpijp 91cm	3	35,60
S102215	Beschermkap thermostaat RS	4	4,44
S102213	Thermostaat Sentry ES voor 2015	5	90,00
7666689	Thermostaat voor ES	5	99,90
S102216	Element 2500 Watt/230 Volt	6	65,30
S102212	O-ring voor element ES (5 stuks)	7	8,58
S102050	Messing aftapkraan	8	49,90

Remeha Sentry RSC 150/190 Plus groep 1

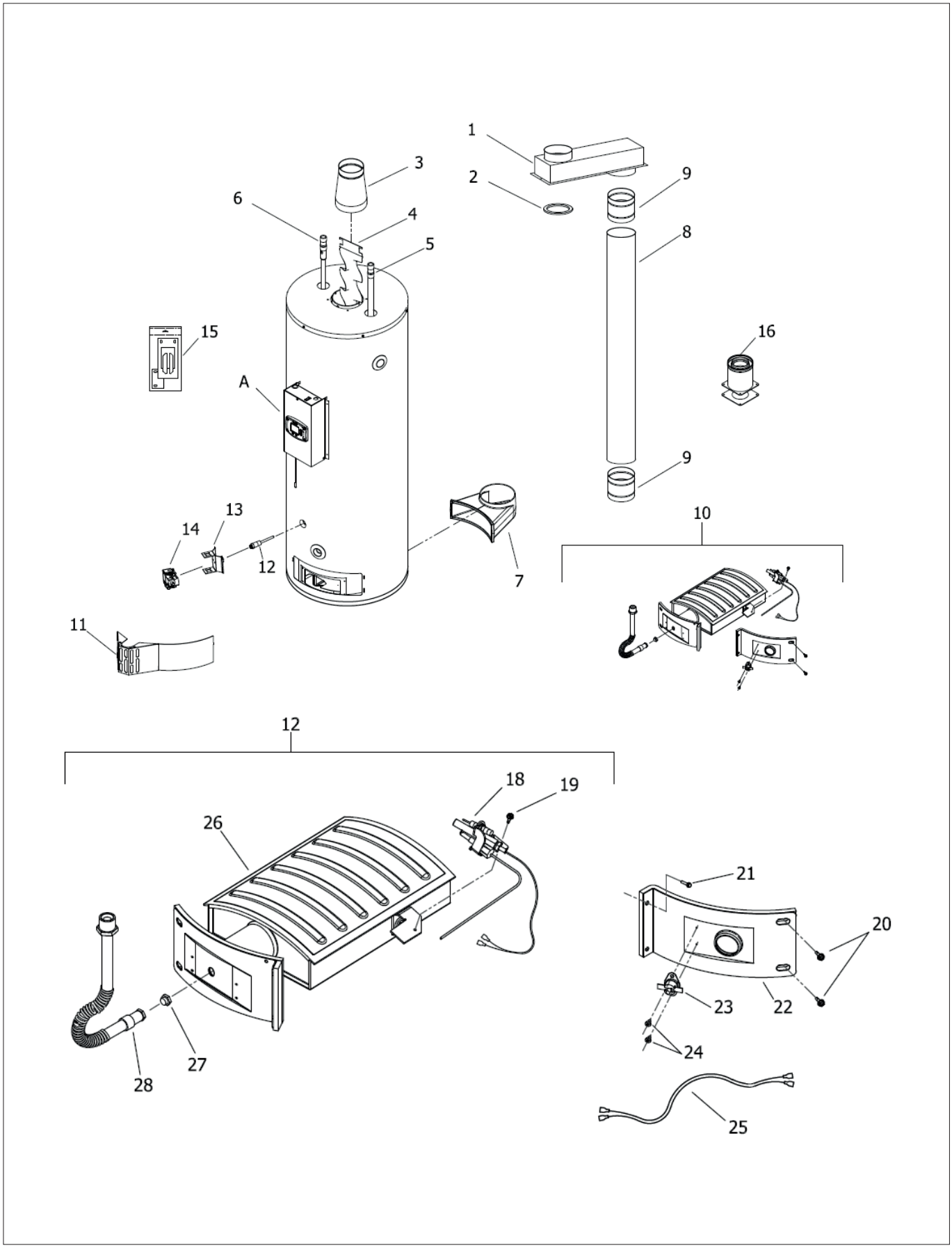

Remeha Sentry RSC 150/190 Plus groep 1

Art.nr.	Omschrijving	Positie-nummer	Prijs bruto ex. BTW, in €
7709831	Rookgasverzamelbak	1	193,60
7709802	Pakking	2	5,00
7709801	Verloopstuk rookgasafvoer	3	5,47
7709886	Retarder	4	25,90
7709720	Koud water inlaatpijp (RSC/SEN 150 Plus)	5	26,50
7709719	Koud water inlaatpijp (RSC190/SEN185 Plus)	5	30,10
7709710	Anode 1226,8mm met warmwaternippel 76,2mm	6	70,70
7709833	Luchtinlaat stuk	7	200,00
7709849	Luchtinlaatpijp RSC 150 Plus	8	65,60
7709850	Luchtinlaatpijp RSC 190 Plus	8	65,60
7709851	Koppelpijp	9	42,10
7709913	Brander samenstelling	10	539,70
7709820	Deur	11	22,20
7709785	Dompelbuis	12	78,50
7709947	Bevestigingsplaat gasblok	13	72,70
7709916	Gasblok	14	606,90
7709866	Pakking set	15	33,70
7709893	Rookgasafvoer kit RSC 150-190 Plus	16	255,80
7709913	Brander samenstelling	17	539,70
7709786	Aansteekbrander	18	92,80
7709796	Shroef 8-18 x 1/2	19	1,43
7709814	Schroef 10-12 X 3/4	20	1,43
7709816	Schroef 8-18 X 3/4	21	1,43
7709869	Binnendeur	22	23,00
7709807	Temperatuur schakelaar	23	7,85
7709813	Schroef 6-20 X 3/8	24	1,43
7709872	Kabelset temperatuurschakelaar	25	25,20
7709715	Brander	26	345,60
7709792	Restrictiering	27	10,70
7709732	Flexibele gaspijp	28	62,20

Remeha Sentry RSC 150/190 Plus groep 2

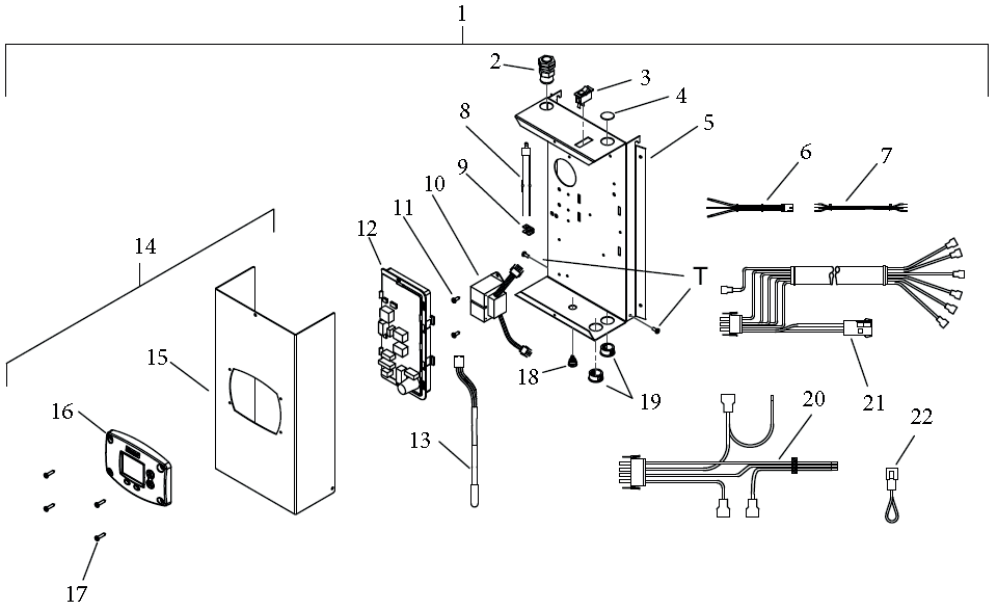

Remeha Sentry RSC 150/190 Plus groep 2

Art.nr.	Omschrijving	Positie-nummer	Prijs bruto ex. BTW, in €
7709896	Schakelkast compleet	1	931,00
7709800	Wartel	2	8,11
7709946	Aan/uit schakelaar	3	7,85
7709878	Plug	4	1,43
7709823	Achterplaat schakelpaneel	5	44,10
7709941	Kabel display	6	14,80
7709945	Kabel alarm module	7	11,40
7709841	Condensator	8	41,50
7709876	Aansluitblok S4	9	1,43
7709733	Transformator 220/24V	10	105,00
7709810	Schroef 8-18x1/2	11	1,43
7709731	Printplaat	12	354,20
7709939	Kabelset sensoren	13	67,90
7709885	Deksel samenstelling	14	252,60
7709824	Deksel	15	35,10
7709924	Display	16	177,10
7709811	Schroef 8-18 X 3/4	17	1,43
7709875	Kunststof dop	18	1,43
7709877	Dop 7/8	19	1,43
7709943	Kabelboom	20	18,70
7709867	Kabelset gasblok	21	58,50
7709870	Damper harness jumper	22	14,80

Remeha Sentry RSC

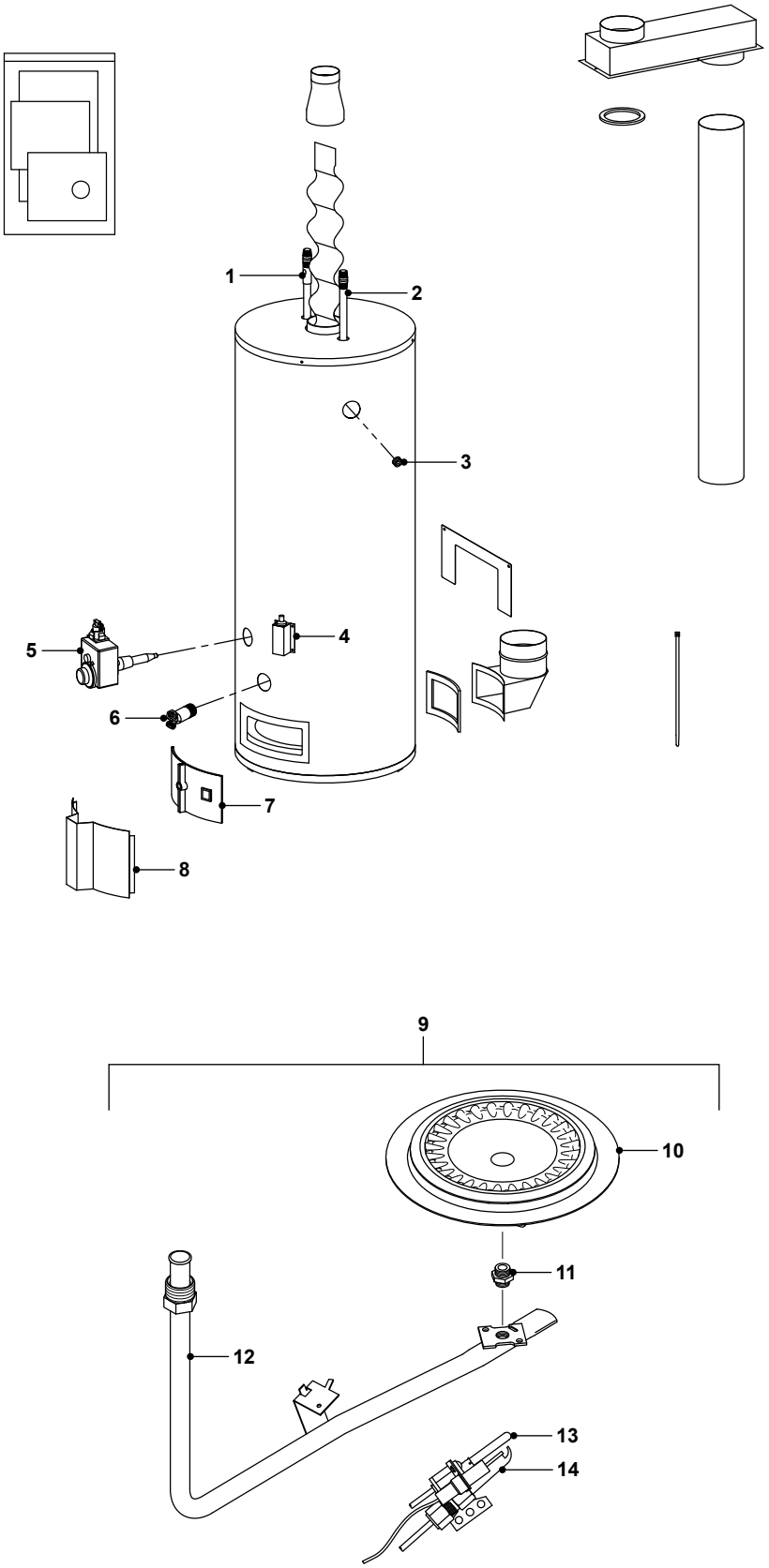

Remeha Sentry RSC

Art.nr.	Omschrijving	Positie-nummer	Prijs bruto ex. BTW, in €
S101917	Anode 917,2mm met warmwaternippel 50,8mm	1	90,50
S101918	Anode 1133,5mm met warmwaternippel 63,5mm	1	94,20
S101919	Flex. anode 917,2mm met warmwaternippel 50,8mm	1	119,30
S101920	Flex. anode 1133,5mm met warmwaternippel 63,5mm	1	119,30
S101923	Koud water inlaatpijp 86,5cm	2	35,60
S101924	Koud water inlaatpijp 91cm	2	35,60
S101927	Zijplug 3/4” Vz (Bw80/(R)St)	3	15,10
S102083	Piezo elektrode	4	71,20
S101987	Gasblok WR RSC excl. ttb aansl. (3 standen)	5	385,50
S101988	Gasblok HT WR RSC excl. ttb aansl. (5 standen)	5	411,70
S102050	Messing aftapkraan	6	49,90
S101913	Branderkamerdeur+Isol. RSC	7	119,30
S101911	Manteldeur RSC	8	44,90
S101938	Hoofdbrander compleet RSC 150	9	199,00
S101939	Hoofdbrander compleet RSC 190	9	199,00
S101942	Hoofdbrander compleet na 2000 BW80/Sen/RSC/BW100	10	79,10
S101953	Inspuiter gij 1,6 mm	11	8,15
S101956	Inspuiter bck 3,10 mm	11	7,31
S101950	Inspuiter gij 2,20 mm	11	7,31
S101957	Inspuiter bck 3,18 mm	11	7,31
S101960	Inspuiter bck 4,04 mm	11	8,15
S101949	Inspuiter gij 1,80 mm	11	7,31
S101958	Inspuiter bck 3,25 mm	11	7,31
S101952	Inspuiter gij 2,64 mm	11	7,31
S101951	Inspuiter gij 2,44 mm	11	7,31
S101954	Inspuiter bck 2,87 mm	11	7,41
S101959	Inspuiter bck 3,86 mm	11	7,31
S101955	Inspuiter bck 3,05 mm	11	7,31
S101943	Hoofdbranderleiding RSC	12	38,20
S101972	Thermokoppel 24” (610 mm)	13	35,60
S101964	Waakvlambrander Aardgas RSC/Sen	14	118,40
S101934	Schroef pzs+kraag 4,8x25 vz (20 stuks)		14,20
S101961	Restrictor 1/2” BW80 (BE)		51,20
S101968	Waakvlamleideing zonder wartels		10,30
S101998	Solenoid kit universeel		165,90
S102001	Rookgasrestrictor D=45 mm (150)		13,70
S102002	Rookgasrestrictor D=48 mm (190)		13,70
S102003	Rookgasrestrictor D=50 mm (150)		13,70
S102004	Rookgasrestrictor D=55 mm (190)		13,70
S102005	Rookgasrestrictor D=60 mm (150)		13,70
S102594	Aansluitstuk conc. 80/125 mm		108,00
7697739	Gasblok		506,10
7697742	Kabelboom		25,00
7697743	Deur met sensor		163,10
7695361	Temperatuur sensor		31,20

Remeha Sentry SEN Plus

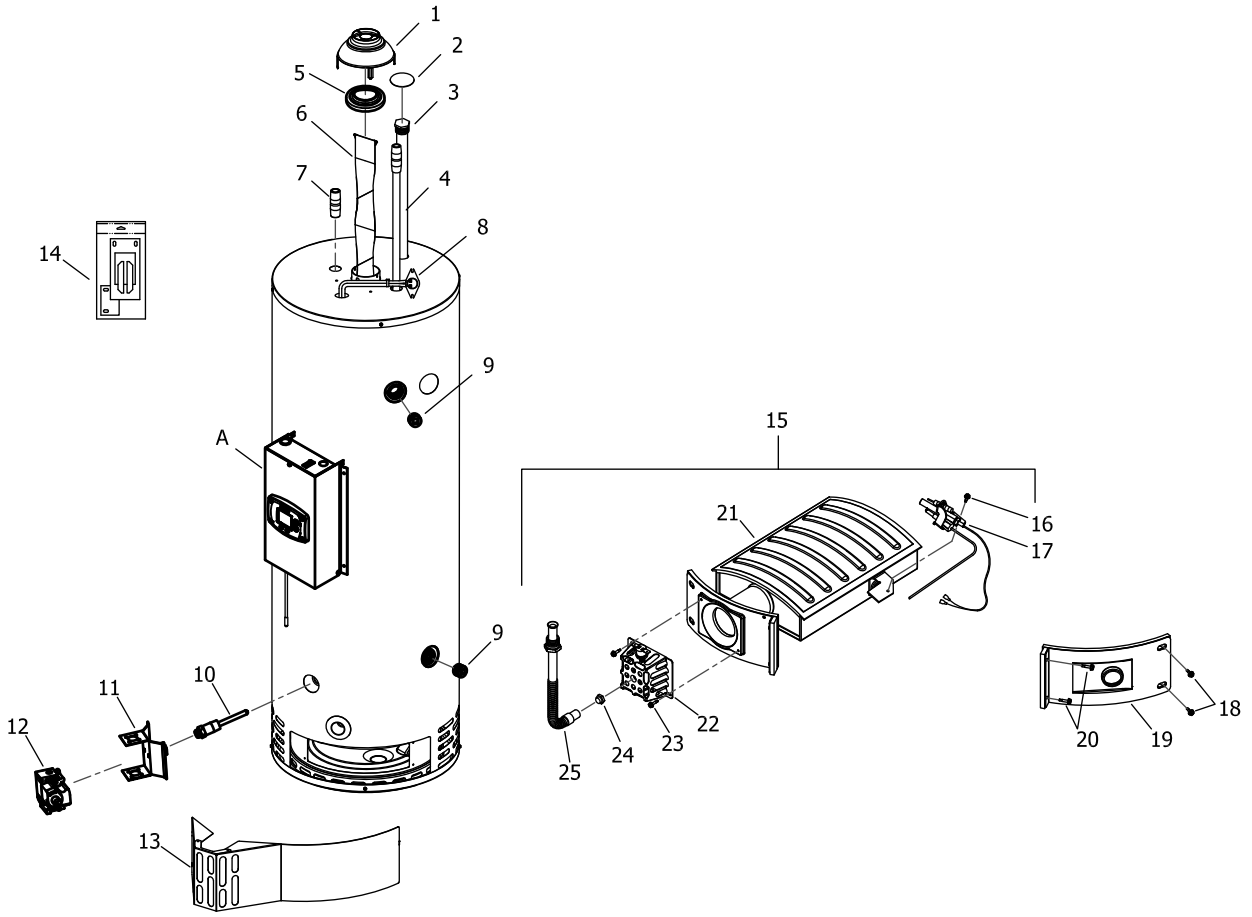

Remeha Sentry SEN Plus

Art.nr.	Omschrijving	Positie-nummer	Prijs bruto ex. BTW, in €
S101914	Trekonderbreker 80mm (SEN 110/150+Sf(S)30/40)	1	57,40
S101915	Trekonderbreker 100mm (SEN 185/BW80/Sf(S)50)	1	84,70
S101929	Afdekplug grijs	2	7,39
S102041	Anode flex. 131cm zeskant 3/4”	3	76,40
7709721	Koud water inlaatpijp SEN 110 Plus	4	31,20
7709720	Koud water inlaatpijp (RSC/SEN 150 Plus)	4	26,50
7709719	Koud water inlaatpijp (RSC190/SEN185 Plus)	4	30,10
7709881	Verloopstuk rookgasafvoer (SEN 110/150 PLUS)	5	4,28
S101916	Verloopstuk Rookgasafvoer 5”	5	16,70
7709884	Retarder (SEN 110 PLUS)	6	37,70
7709891	Retarder (SEN 150 PLUS)	6	33,70
7709882	Retarder (sen 185 plus)	6	37,00
7709726	Wateraansluitnippel (SEN 110PLUS)	7	5,00
7709725	Wateraansluitnippel (SEN 150/185 PLUS)	7	5,00
7709873	Kabelset met temperatuursensor	8	56,70
7709794	Plug 3/4”NPT	9	4,28
7709785	Dompelbuis	10	78,50
7709947	Bevestigingsplaat gasblok	11	72,70
7709916	Gasblok	12	606,90
7709820	Deur	13	22,20
7709866	Pakking set	14	33,70
7709917	Brander samenstelling SEN 110 PLUS	15	538,90
7709918	Brander compleet SEN150	15	538,90
7709919	Brander compleet (SEN 185 PLUS)	15	538,90
7709796	Shroef 8-18 x 1/2	16	1,43
7709786	Aansteekbrander	17	92,80
7709814	Schroef 10-12 X 3/4	18	1,43
7709838	Branderdeur compleet (SEN 110 PLUS)	19	22,80
7709839	Branderkamerdeur (SEN 150/185 PLUS)	19	22,80
7709796	Shroef 8-18 x 1/2	20	1,43
7709712	Brander SEN 110 Plus	21	222,80
7709713	Brander SEN 150 Plus	21	222,80
7709714	Brander SEN 185 Plus	21	249,20
7709828	Manifold bevestigingsplaat	22	18,70
7709816	Schroef 8-18 X 3/4	23	1,43
7709791	Restrictiering (SEN 110/150 PLUS)	24	4,28
7709790	Restrictiering (SEN 185 PLUS)	24	4,28
7709787	Universele gasleiding	25	48,60

Remeha Sentry BW80 Plus

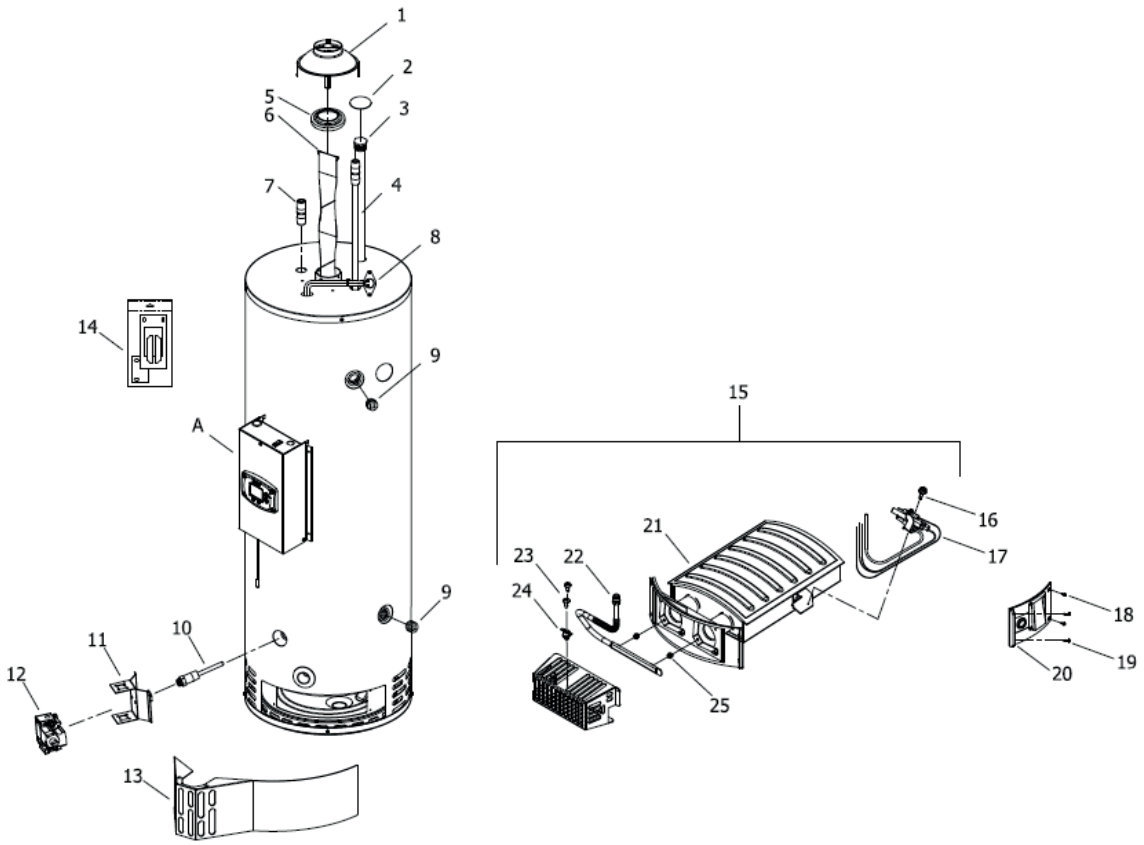

Remeha Sentry BW80 Plus

Art.nr.	Omschrijving	Positie-nummer	Prijs bruto ex. BTW, in €
S101915	Trekonderbreker 100mm (SEN 185/BW80/Sf(S)50)	1	84,70
S101929	Afdekplug grijs	2	7,39
S102041	Anode flex. 131cm zeskant 3/4”	3	76,40
7709723	Koudwater inlaatpijp	4	23,00
S101916	Verloopstuk Rookgasafvoer 5”	5	16,70
7709897	Retarder	6	42,10
7709722	Aansluit nippel BW	7	6,03
7709873	Kabelset met temperatuursensor	8	56,70
7709794	Plug 3/4”NPT	9	4,28
7709785	Dompelbuis	10	78,50
7709947	Bevestigingsplaat gasblok	11	72,70
7709916	Gasblok	12	606,90
7709840	Manteldeur BW	13	18,00
7709848	Pakkingset Deur	14	47,30
7709914	Brander samenstelling	15	539,70
7709796	Shroef 8-18 x 1/2	16	1,43
7709786	Aansteekbrander	17	92,80
7709814	Schroef 10-12 X 3/4	18	1,43
7709796	Shroef 8-18 x 1/2	19	1,43
7709846	Binnendeur	20	32,90
7709716	Brander	21	693,90
7709788	Flexibele gasbuis	22	79,20
7709813	Schroef 6-20 X 3/8	23	1,43
7709808	NTC sensor	24	7,85
7709793	Restrictiering	25	4,28

Remeha Sentry BW100 Plus

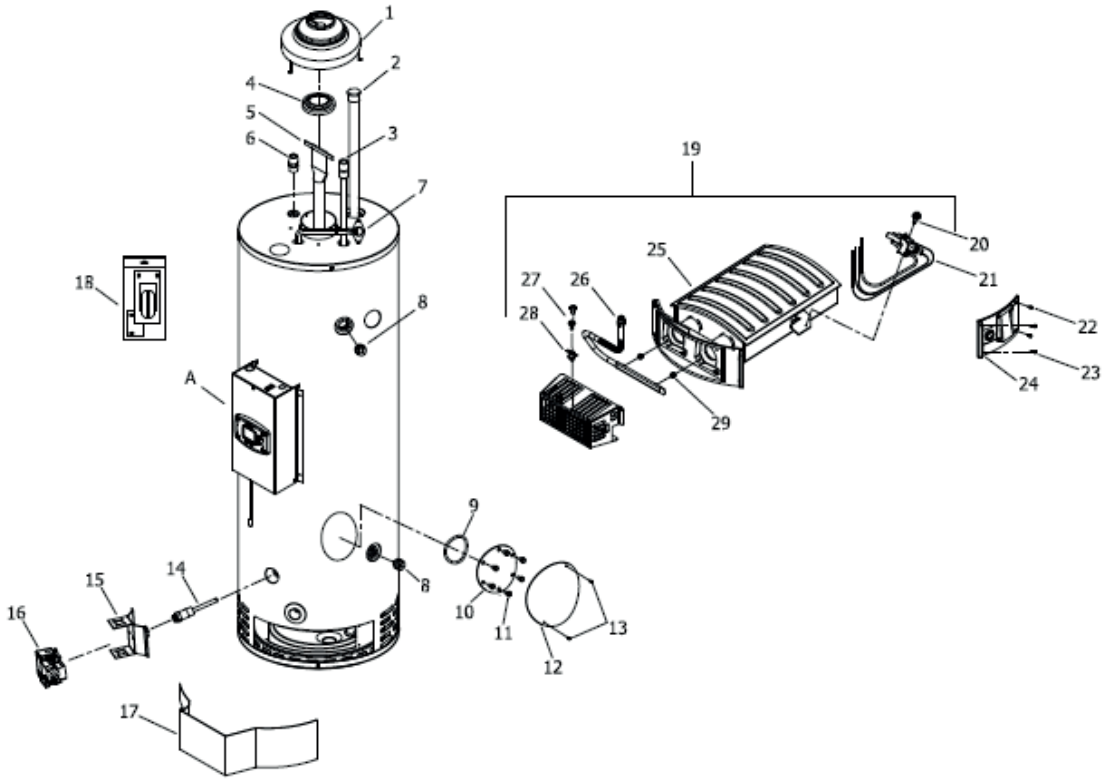

Remeha Sentry BW100 Plus

Art.nr.	Omschrijving	Positie-nummer	Prijs bruto ex. BTW, in €
S102009	Trekonderbreker 130mm (BW100)	1	247,20
7709804	T.O.B. reparatieset	1A	7,85
7709711	Anode	2	52,90
7709724	Koudwater inlaatpijp	3	23,00
7709883	Rookgasafvoer verloopstuk	4	4,20
7709819	Rookgasafvoer core	5	29,20
7709728	Aansluit nippel	6	6,03
7709873	Kabelset met temperatuursensor	7	56,70
7709794	Plug 3/4”NPT	8	4,28
7661909	Pakking instectieluik	9	82,00
S102051	Deksel reinigingsopening tank	10	28,80
S102069	Bout inspectieluik (10 stuks)	11	20,20
7661910	Deksel inspectieluik	12	11,70
7709816	Schroef 8-18 X 3/4	13	1,43
7709785	Dompelbuis	14	78,50
7709947	Bevestigingsplaat gasblok	15	72,70
7709916	Gasblok	16	606,90
7709840	Manteldeur BW	17	18,00
7709848	Pakkingset Deur	18	47,30
7709887	Gasbrander compleet	19	778,20
7709796	Shroef 8-18 x 1/2	20	1,43
7709786	Aansteekbrander	21	92,80
7709814	Schroef 10-12 X 3/4	22	1,43
7709796	Shroef 8-18 x 1/2	23	1,43
7709847	Binnendeur	24	32,90
7709717	Gas burner assy	25	702,30
7709789	Flexibelel gasleiding	26	32,90
7709813	Schroef 6-20 X 3/8	27	1,43
7709808	NTC sensor	28	7,85
7709926	Restrictie	29	9,09

Remeha Sentry SEN Plus en BW Plus schakelkast

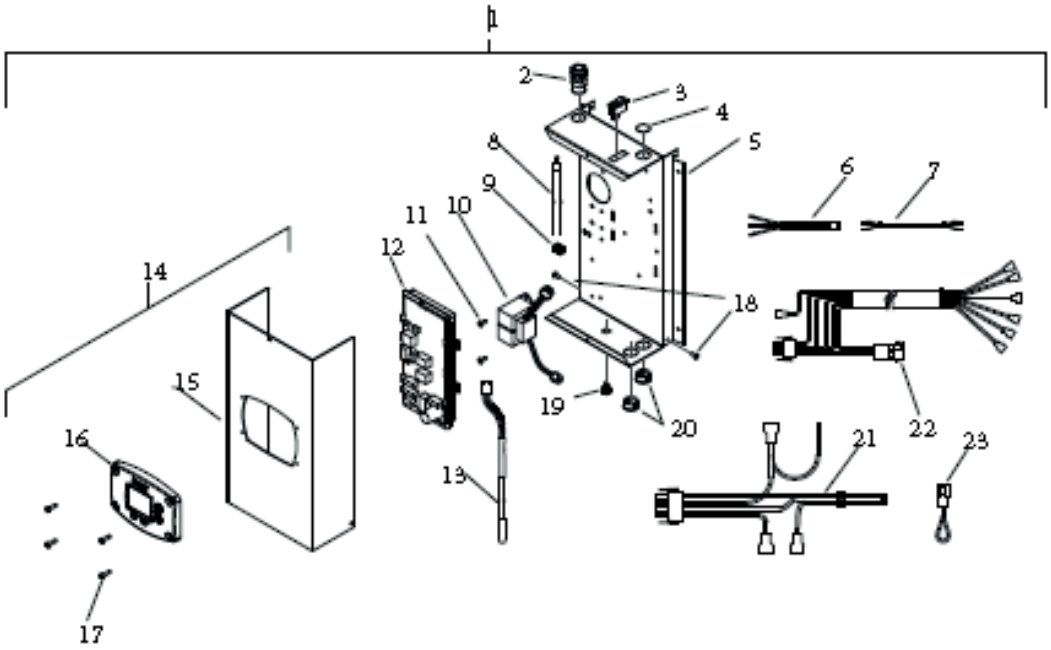

Remeha Sentry SEN Plus en BW Plus schakelkast

Art.nr.	Omschrijving	Positie-nummer	Prijs bruto ex. BTW, in €
7709895	Schakelkast	1	791,10
7709800	Wartel	2	8,11
7661926	Aan/uit schakelaar	3	10,40
7709878	Plug	4	1,43
7709823	Achterplaat schakelpaneel	5	44,10
7661968	Kabel hoofdprint	6	19,40
7661971	Kabel alarm module	7	14,70
7709841	Condensator	8	41,50
7709876	Aansluitblok S4	9	1,43
7709733	Transformator 220/24V	10	105,00
7709810	Schroef 8-18x1/2	11	1,43
7709731	Printplaat	12	354,20
7661969	Kabel sensor	13	83,40
7709885	Deksel samenstelling	14	252,60
7709824	Deksel	15	35,10
7601760	Display voor Honeywell printplaat CSC en EBW	16	194,70
7709811	Schroef 8-18 X 3/4	17	1,43
7709827	Schroef 8-18 X 5/16	18	1,43
7709875	Kunststof dop	19	1,43
7709877	Dop 7/8	20	1,43
7661964	Kabel aan/uit schakelaar	21	22,90
7709871	Aardkabel	22	50,00
7709870	Damper harness jumper	23	14,80

Remeha Sentry SEN + BW

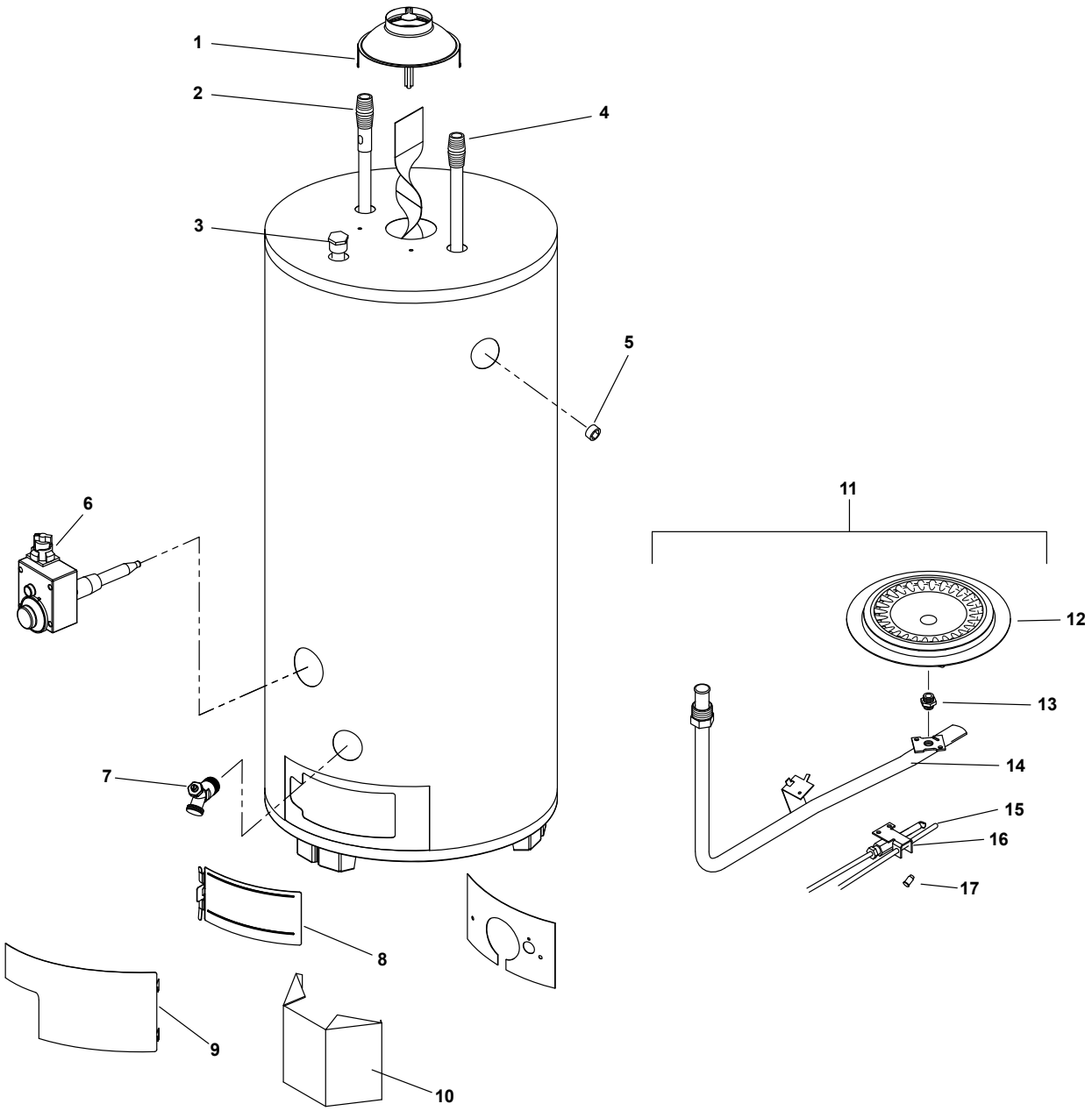

Remeha Sentry SEN + BW

Art.nr.	Omschrijving	Positie-nummer	Prijs bruto ex. BTW, in €
S101914	Trekonderbreker 80mm (SEN 110/150+Sf(S)30/40)	1	57,40
S101915	Trekonderbreker 100mm (SEN 185/BW80/Sf(S)50)	1	84,70
S102009	Trekonderbreker 130mm (BW100)	1	247,20
S101917	Anode 917,2mm met warmwaternippel 50,8mm	2	90,50
S101919	Flex. anode 917,2mm met warmwaternippel 50,8mm	2	119,30
S101918	Anode 1133,5mm met warmwaternippel 63,5mm	2	94,20
S101920	Flex. anode 1133,5mm met warmwaternippel 63,5mm	2	119,30
S102040	Anode 102cm zeskant 3/4”	3	80,40
S102042	Anode flexibel 102cm zeskant 3/4”	3	171,70
S102041	Anode flex. 131cm zeskant 3/4”	3	76,40
S102043	Anode flex. 131cm zeskant 3/4”	3	169,30
S101923	Koud water inlaatpijp 86,5cm	4	35,60
S101924	Koud water inlaatpijp 91cm	4	35,60
S102011	Koud water inlaatpijp 1 1/4” BW100	4	51,80
S102012	Koudw. inlaatpijp 1” voor BW80 >1998	4	46,30
S101927	Zijplug 3/4” Vz (Bw80/(R)St)	5	15,10
S101991	Thermometer SEN-RSC B-versie	5	31,80
S102517	Verloopring 3/4”x1/2” rvs	5	13,50
S101994	Thermostaatknop WR-HT boerderij	6	5,58
S101981	Gasblok WR Met ttb aansl. SEN/RF	6	379,90
S101982	Gasblok WR Met ttb aansl. SEN/SF HT-boerderij	6	422,30
S101989	Gasblok WR SEN Belgie serie	6	368,60
S101983	Gasblok WR BW 80 NL	6	385,50
S101984	Gasblok WR BW 100 NL	6	385,50
S101985	Gasblok WR BW80 HT-boerderij	6	411,30
S101986	Gasblok WR BW100 HT-boerderij	6	411,30
S102050	Messing aftapkraan	7	49,90
S101912	Branderkamerdeur SEN	8	15,20
S102006	Branderkamerdeur BW	8	103,60
S101909	Manteldeur SEN/SF	9	42,10
S101910	Manteldeur BW80/100	10	42,10
S101936	Hoofdbrander compleet SEN 150	11	196,00
S101937	Hoofdbrander compleet SEN 185	11	196,00
S101940	Hoofdbrander compleet BW 80	11	208,30
S102016	Hoofdbrander compl. BW100	11	265,70
S101979	Ombouwset LPG SEN 185	11	113,10
S102008	Ombouwset propaan BW80	11	97,20
S101942	Hoofdbrander compleet na 2000 BW80/Sen/RSC/BW100	12	79,10
S101953	Inspuiter gij 1,6 mm	13	8,15
S101956	Inspuiter bck 3,10 mm	13	7,31
S101950	Inspuiter gij 2,20 mm	13	7,31
S101957	Inspuiter bck 3,18 mm	13	7,31
S101960	Inspuiter bck 4,04 mm	13	8,15
S101949	Inspuiter gij 1,80 mm	13	7,31
S101958	Inspuiter bck 3,25 mm	13	7,31
S101952	Inspuiter gij 2,64 mm	13	7,31
S101951	Inspuiter gij 2,44 mm	13	7,31
S101959	Inspuiter bck 3,86 mm	13	7,31
S101955	Inspuiter bck 3,05 mm	13	7,31
S102081	Inspuiter waakvl.br. ind. 1,80 mm (.02)	13	11,70
S101934	Schroef pzs+kraag 4,8x25 vz (20 stuks)	14	14,20

Remeha Sentry SEN + BW

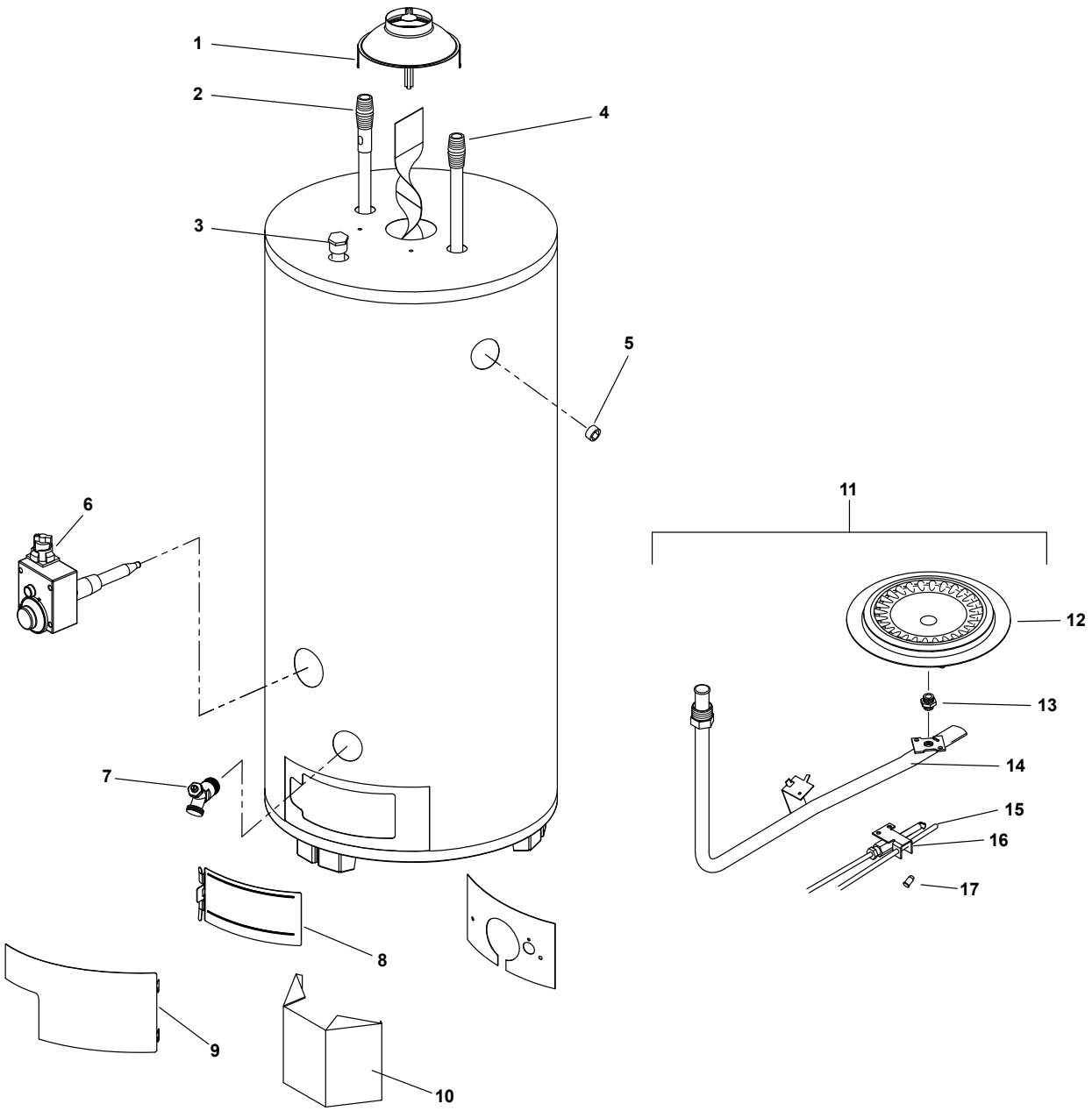

Remeha Sentry SEN + BW

Art.nr.	Omschrijving	Positie-nummer	Prijs bruto ex. BTW, in €
S101946	Hoofdbranderleiding SEN150/185	14	27,80
S101948	Hoofdbranderleiding SF/SEN Propaan	14	29,20
S101944	Hoofdbranderleiding BW80	14	30,80
S102007	Hoofdbranderleiding BW80 propaan	14	27,80
S101947	Hoofdbranderleiding BW100	14	44,20
S101972	Thermokoppel 24” (610 mm)	15	35,60
S101965	Waakvlambrander Propaan SEN	16	118,40
S101968	Waakvlamleideing zonder wartels	16	10,30
S101964	Waakvlambrander Aardgas RSC/Sen	16	118,40
S101966	Waakvlambrander BW80/100	16	132,50
S102093	Waakvlambrander MBW/BW<1993	16	118,20
S101971	Inspuiter waakvlambr. propaan (.04+.06)	17	7,31
S102080	Inspuiter waakvl.br. 1,8 mm.	17	10,50
S101916	Verloopstuk Rookgasafvoer 5”		16,70
S101980	Luchtschijf SEN/BW 80		12,70
S101990	Gasdrukmeetnippel 1/8” (5 Stuks)		67,20
S101996	Wartel waakvl.leiding 6,3mm. (gasblok/aanst.br.)		7,28
S101997	Ttb beveiliging HT3-F mert kabel		94,60
S101998	Solenoid kit universeel		165,90
S102010	Bevestigingsset T.O.B. 130 mm (BW100)		21,30
S102013	Correx anodeset (1. anode) BW80		597,00
S102015	Correx anodeset (1. anode) BW100		625,00
S102705	Slangtule Met Pakking Voor Aftapkraan Sentry		15,80

Remeha Sentry ST

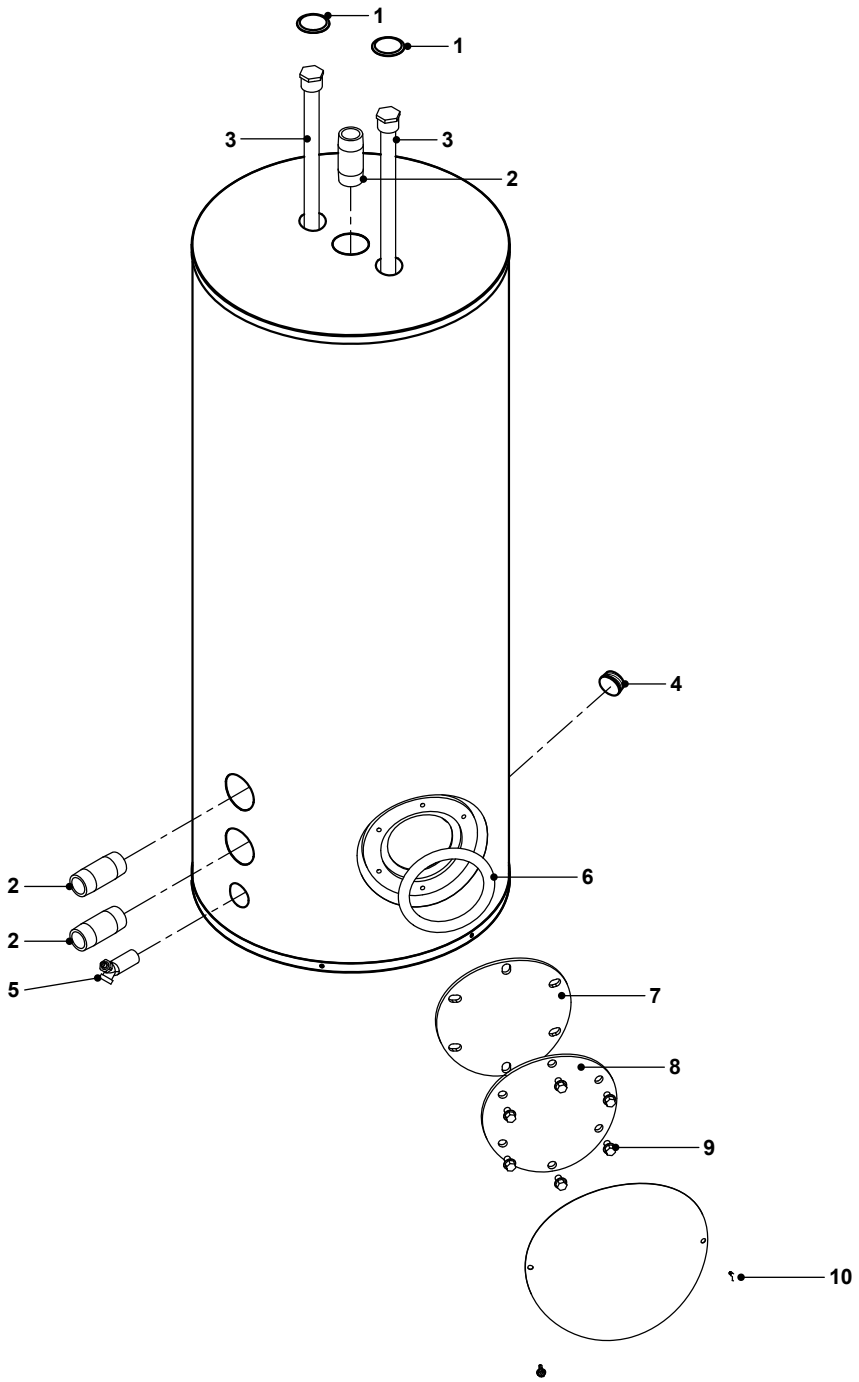

Remeha Sentry ST

Art.nr.	Omschrijving	Positie-nummer	Prijs bruto ex. BTW, in €
S101929	Afdekplug grijs	1	7,39
S102046	Wateraansluitnippel 2”- ST	2	26,30
S102041	Anode flex. 131cm zeskant 3/4”	3	76,40
S102043	Anode flex. 131cm zeskant 3/4”	3	169,30
S101927	Zijplug 3/4” Vz (Bw80/(R)St)	4	15,10
S102050	Messing aftapkraan	5	49,90
S102053	O-ringset voor inspectieluik	6	45,70
S102054	O-ring/pakking inspectieluik ST 200	7	30,10
S102051	Deksel reinigingsopening tank	8	28,80
S102052	Deksel reinigingsopening (ASME v.ST200)	8	30,10
S102069	Bout inspectieluik (10 stuks)	9	20,20
S101933	Schroef pzszb+kraag 2,9x13 vz (20 stuks)	10	7,11
S101928	Zijplug 1” Vz (St/EWN/SLN)		15,80
S102049	Aansluitnippel ST200 2,5” BSP		272,10
S102060	Correx anode box EBW-CSC-ST200		275,40
S102127	Correx anodeset (1. anode) ST80/120		567,90
S102128	Correx anodeset (2. anodes) ST200		997,40

Remeha Sentry Correx anode

Remeha Sentry Correx anode

Art.nr.	Omschrijving	Prijs bruto ex. BTW, in €
S102013	Correx anodeset (1. anode) BW80	597,00
S102014	Correx anode box BW-ST	249,90
S102015	Correx anodeset (1. anode) BW100	625,00
S102048	Warmw. aansluitnippel EBW-CSC (recht)	26,90
S102058	Correx anodeset (2 st.) EBW-CSC	997,80
S102059	Correx anode los	203,10
S102060	Correx anode box EBW-CSC-ST200	275,40
S102061	Bevestigingset correx anode	28,40
S102062	Aardklem 1” Vz	20,60
S102063	Aardklem 1 ¼” Vz	23,80
S102064	Aardklem 1 ½” Vz	32,10
S102065	Kabelschoen stift rood geisol. (10 stuks)	23,20
S102066	Kabelschoen female rood geisol. (10 stuks)	24,90
S102067	Kabelklip tyrap zelfklevend (10 stuks)	19,40
S102068	Plaatschroef 3,9x19 mm. vz (20 stuks)	4,71
S102127	Correx anodeset (1. anode) ST80/120	567,90
S102128	Correx anodeset (2. anodes) ST200	997,40
S102509	T-stuk 1 ¼”ms	41,80
S102510	T-stuk 1 ½” ms	52,00
S102511	T-stuk 2” ms	117,30
S102518	Verloopring 1 ½”x¾”ms	30,00
S102567	Kraanverlengstuk ms ¾”x50 mm	33,10

Remeha Sentry EWN

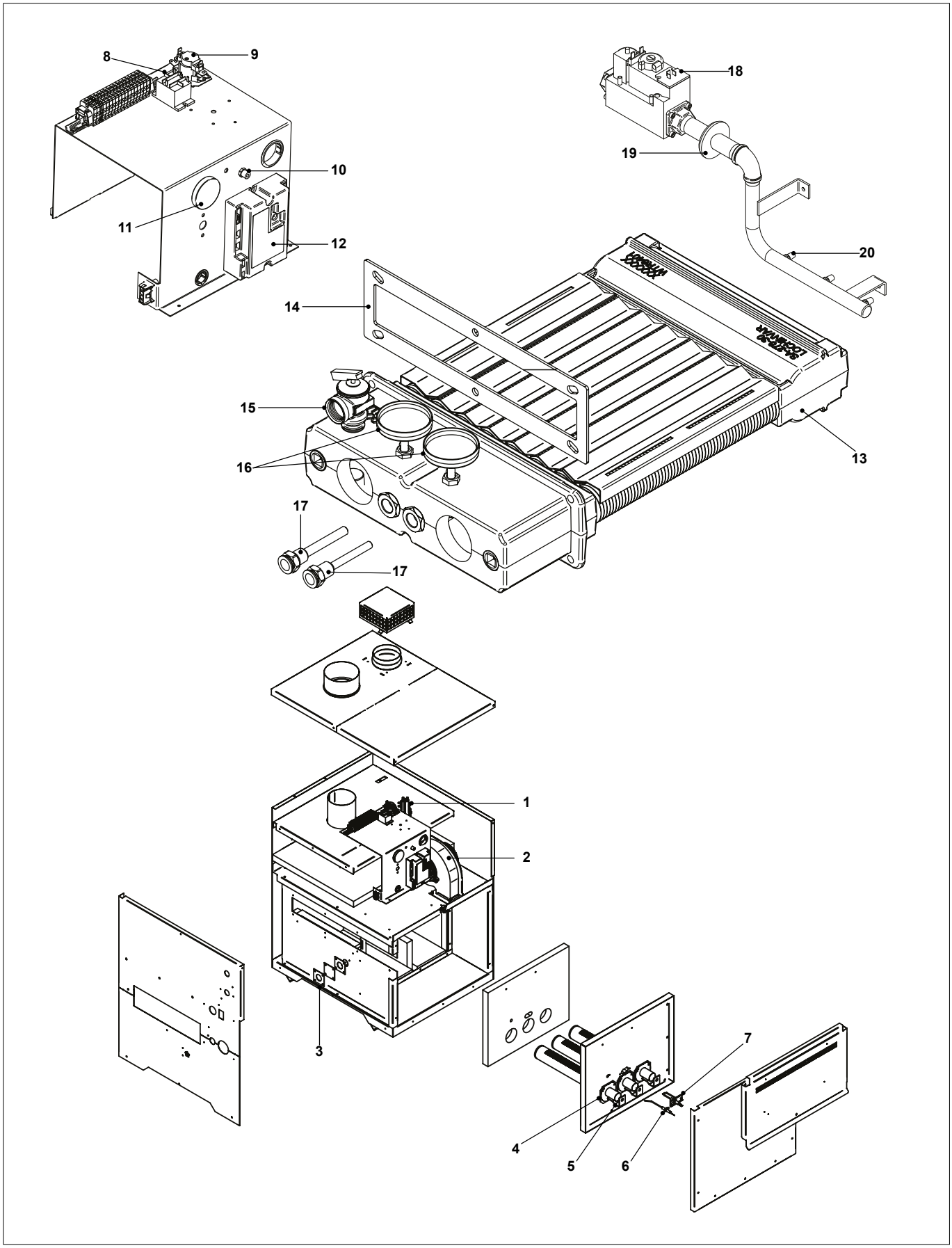

Remeha Sentry EWN

Art.nr.	Omschrijving	Positie-nummer	Prijs bruto ex. BTW, in €
S102454	Luchtdrukschakelaar EWN40-50	1	159,60
S102455	Luchtdrukschakelaar EWN65-75	1	163,40
S102459	Ventilator EWN 40-75	2	1.522,40
S102386	Kijkglas SLN	3	35,30
S102565	Pakking EWN brander (5 stuks)	4	30,50
S102406	Hoofdbr. Strip+Meetpunt EWN 40-75	5	168,40
S102405	Hoofdbrander EWN 40-75	5	218,70
S102424	Ionisatie electrode EWN 40-75	6	155,50
S102423	Ontstekingselectrode EWN 40-75	7	279,20
S102468	Relais EWN40-75	8	106,20
S102464	Tijdrelais SLN 125-510 + EWN	9	125,10
S102444	Max. beveiliging EWN/MCW/SLN	10	328,10
S102435	Regeltherm. TST EWN/SLN 025-185	11	770,70
S102450	Branderautomaat EWN 40-75	12	726,20
S102542	Warmtewisselaar EWN 75	13	7.146,40
S102541	Warmtewisselaar EWN 65	13	6.047,00
S102540	Warmtewisselaar EWN 50	13	5.087,30
S102539	Warmtewisselaar EWN 40	13	4.585,90
S102560	Pakking hitteschild SLN125-185	14	41,60
S102480	Overstortventiel EWN/MCW226-361/SLN025-085	15	328,80
S102521	Temperatuurmeter	16	138,30
S102524	Dompelbuis mcw 316-510	17	40,60
S102431	Gasblok SLN125-510 en EWN40-75	18	1.946,60
S102563	Pakking rubber v. gasstr. SLN125-185/ewn (5 stuks)	19	38,90
S102410	Inspuiter propaan 2,5 mm EWN	20	17,70
S102411	Inspuiter aardgas 4,9 mm EWN	20	17,70
S102427	Ontstekingskabel EWN40-75		76,10
S102460	Condensator ventilator EWN		139,70
S102469	Voedingsschakelaar MCW/SLN025-120		32,90
S102484	Stromingsschakelaar SLN + EWN		1.394,40
S102486	Vaan strom.schak. SLN125-185/EWN		33,80
S102497	Veilighventiel EWN/SLN025-120 ¾” 1-3Bar		75,30
S102562	Plug dompelbuis (5 stuks)		12,90
S103012	Trafo ignition BG50/SLN		345,30

Remeha Sentry MCW

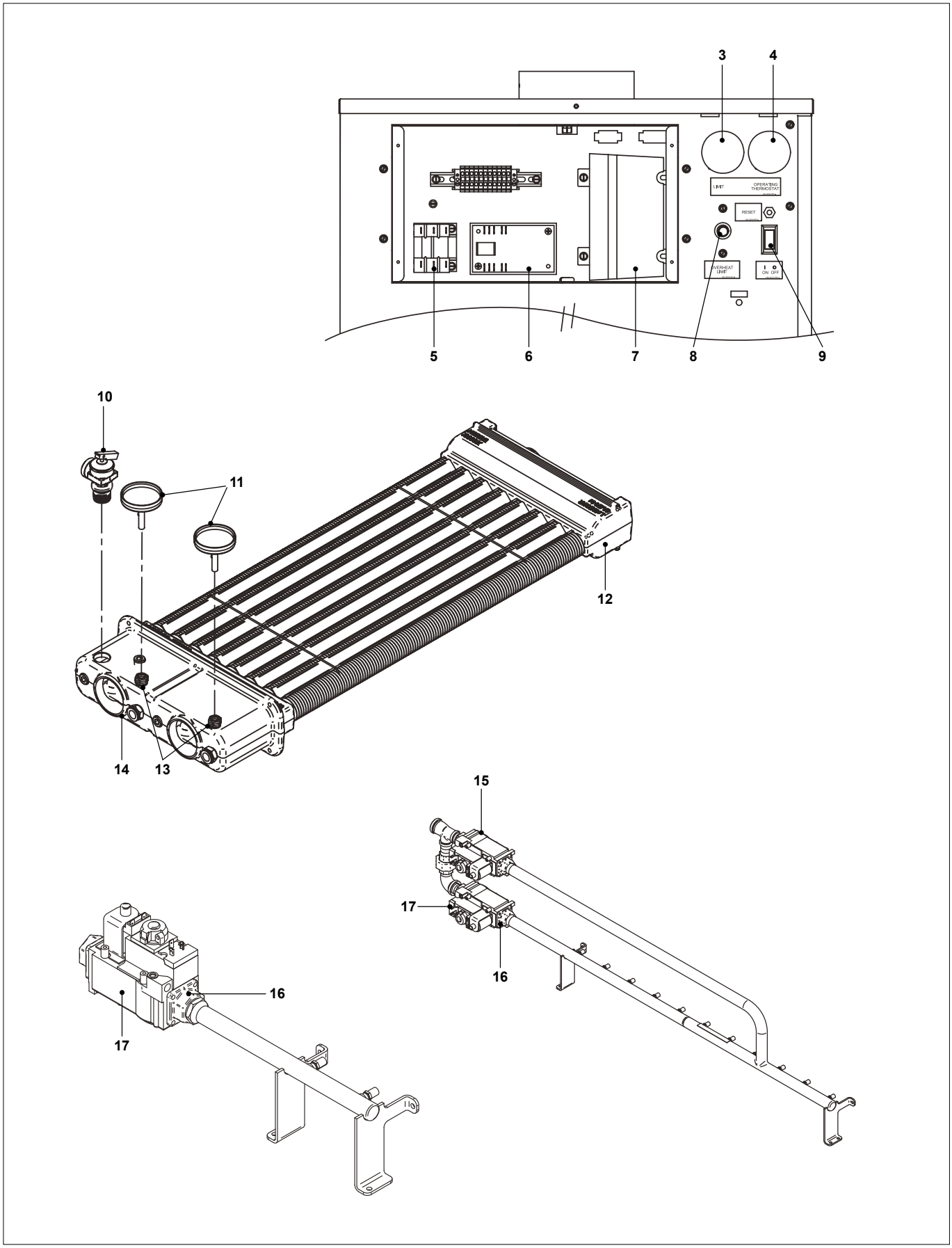

Remeha Sentry MCW

Art.nr.	Omschrijving	Positie-nummer	Prijs bruto ex. BTW, in €
S102441	Maximaalthermostaat sln	3	894,00
S102435	Regeltherm. TST EWN/SLN 025-185	4	770,70
S102462	Relais 240 volt MCW/SLN	5	164,90
S102463	Tijdrelais print MCW/SLN	6	193,50
S102447	Branderautomaat MCW/SLN 025-120	7	1.459,30
S102444	Max. beveiliging EWN/MCW/SLN	8	328,10
S102469	Voedingsschakelaar MCW/SLN025-120	9	32,90
S102480	Overstortventiel EWN/MCW226-361/SLN025-085	10	328,80
S102481	Overstortventiel MCW401-501/SLN095-510	10	545,00
S102521	Temperatuurmeter	11	138,30
S102543	Warmtewisselaar MCW 226 (055)	12	3.951,80
S102544	Warmtewisselaar MCW 316 (075)	12	7.396,40
S102545	Warmtewisselaar MCW 401 (095)	12	12.499,50
S102546	Warmtewisselaar MCW 501 (120)	12	11.011,90
S102522	Dompelbuis therm.voeler mcw 91-226/sln	13	32,80
S102524	Dompelbuis mcw 316-510	14	40,60
S102432	Gasblok sec. SLN095-120/MCW401-501	15	592,80
S102553	Flens gasblok + o-ring MCW/SLN	16	38,30
S102429	Gasblok SLN025-120/MCW	17	978,30

Remeha Sentry SLN 025-120

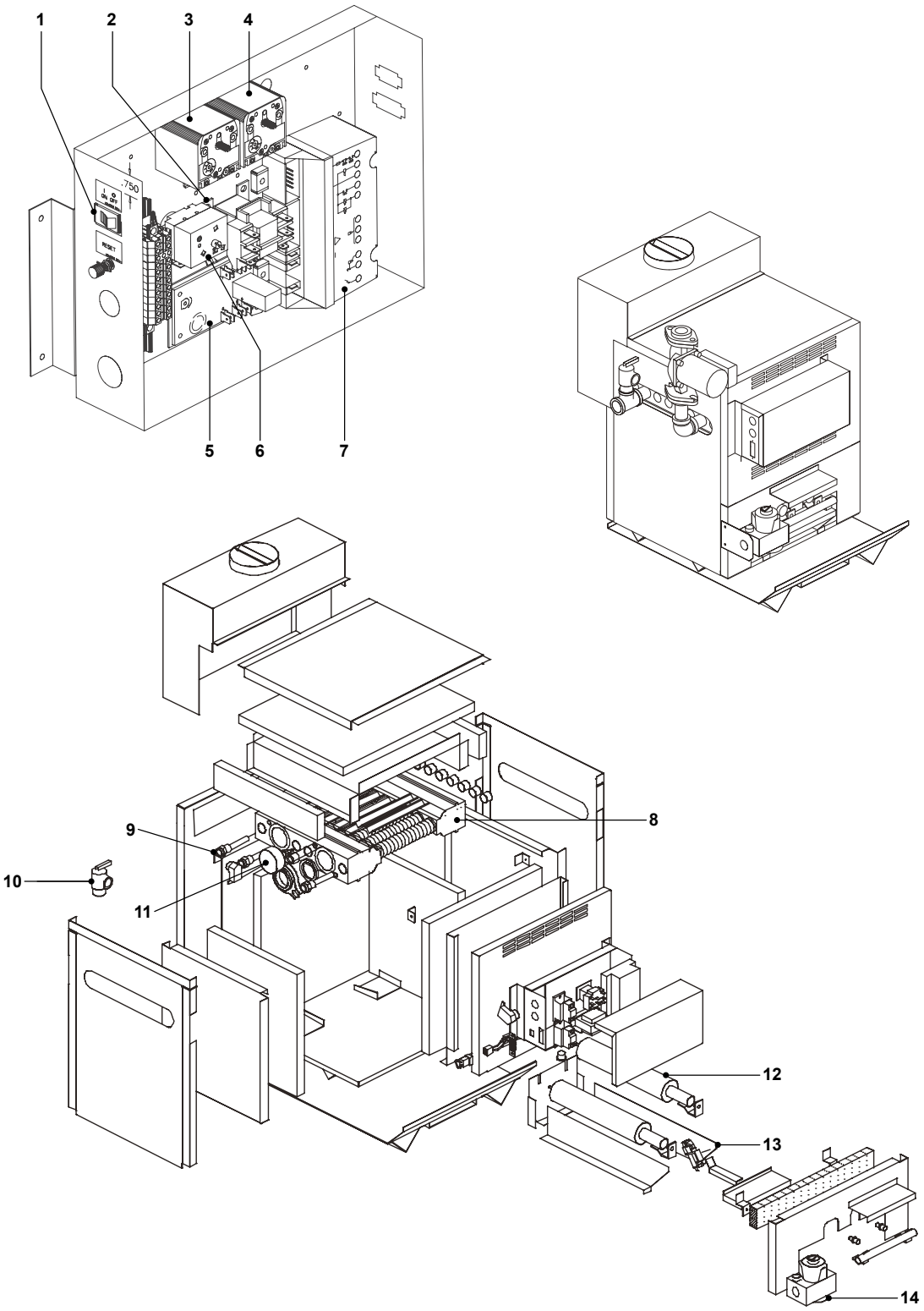

Remeha Sentry SLN 025-120

Art.nr.	Omschrijving	Positie-nummer	Prijs bruto ex. BTW, in €
S102469	Voedingsschakelaar MCW/SLN025-120	1	32,90
S102462	Relais 240 volt MCW/SLN	2	164,90
S102441	Maximaalthermostaat sln	3	894,00
S102435	Regeltherm. TST EWN/SLN 025-185	4	770,70
S102463	Tijdrelais print MCW/SLN	5	193,50
S102444	Max. beveiliging EWN/MCW/SLN	6	328,10
S102447	Branderautomaat MCW/SLN 025-120	7	1.459,30
S102525	Warmtewisselaar SLN055	8	4.251,90
S102528	Warmtewisselaar SLN085	8	4.687,00
S102530	Warmtewisselaar SLN120	8	6.710,20
S102529	Warmtewisselaar SLN095	8	5.767,20
S102526	Warmtewisselaar SLN065	8	4.475,90
S102527	Warmtewisselaar SLN075	8	4.594,20
S102522	Dompelbuis therm.voeler mcw 91-226/sln	9	32,80
S102497	Veilighventiel EWN/SLN025-120 ¾” 1-3Bar	10	75,30
S102480	Overstortventiel EWN/MCW226-361/SLN025-085	10	328,80
S102481	Overstortventiel MCW401-501/SLN095-510	10	545,00
S102521	Temperatuurmeter	11	138,30
S102399	Hoofdbrander SLN025-120	12	214,00
S102416	Aansteekbrander SLN 025-120	13	328,00
S102429	Gasblok SLN025-120/MCW	14	978,30
S102432	Gasblok sec. SLN095-120/MCW401-501	14	592,80
S102398	Flensbout 1,5” SLN025-120 (10 stuks)		87,30
S102471	Resetschakelaar SLN025-185		56,50
S102485	Vaan strom.schak. SLN 025-125		27,60
S102550	Flens 1 ½” voor warmtewisselaar MCW/SLN025-120		43,10
S102557	Pakking warmtew.flens SLN 025-120		40,50
S102562	Plug dompelbuis (5 stuks)		12,90
S103012	Trafo ignition BG50/SLN		345,30

Remeha Sentry SLN 125-185

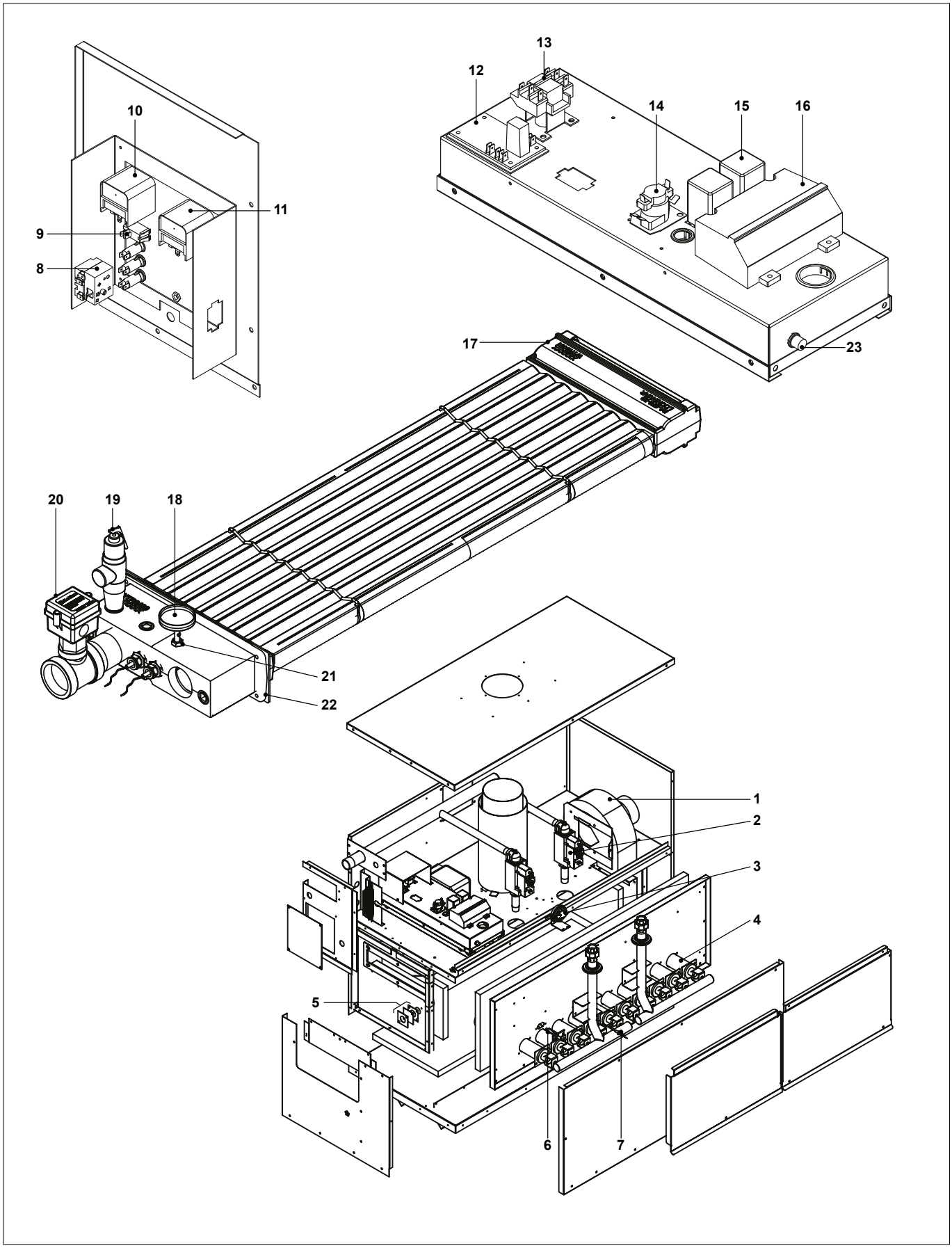

Remeha Sentry SLN 125-185

Art.nr.	Omschrijving	Positie-nummer	Prijs bruto ex. BTW, in €
S102458	Ventilator SLN125-510	1	1.961,00
S102431	Gasblok SLN125-510 en EWN40-75	2	1.946,60
S102451	Luchtdrukschakelaar SLN125-185	3	385,10
S102400	Hoofdbranderstrip SLN 125-185	4	226,00
S102401	Hoofdbrander+M.Punt SLN125-185	4	261,20
S102386	Kijkglas SLN	5	35,30
S102421	Ontsteek electrode SLN 125-510	6	289,80
S102422	Ionisatie electrode SLN 125-510	7	170,30
S102444	Max. beveiliging EWN/MCW/SLN	8	328,10
S102469	Voedingsschakelaar MCW/SLN025-120	9	32,90
S102435	Regeltherm. TST EWN/SLN 025-185	10	770,70
S102441	Maximaalthermostaat sln	11	894,00
S102463	Tijdrelais print MCW/SLN	12	193,50
S102462	Relais 240 volt MCW/SLN	13	164,90
S102464	Tijdrelais SLN 125-510 + EWN	14	125,10
S102465	Relais SLN125-510	15	196,00
S102448	Branderautomaat SLN 125-510	16	1.524,30
S102531	Warmtewisselaar SLN125	17	8.945,30
S102532	Warmtewisselaar SLN160	17	9.795,70
S102533	Warmtewisselaar SLN185	17	10.583,20
S102521	Temperatuurmeter	18	138,30
S102481	Overstortventiel MCW401-501/SLN095-510	19	545,00
S102484	Stromingsschakelaar SLN + EWN	20	1.394,40
S102486	Vaan strom.schak. SLN125-185/EWN	20	33,80
S102522	Dompelbuis therm.voeler mcw 91-226/sln	21	32,80
S102560	Pakking hitteschild SLN125-185	22	41,60
S102474	Lamp amber	23	24,30
S102388	Luchtinlaatadapter SLN125 (150mm)		101,10
S102389	Luchtinlaatadapter SLN160-185 (200mm)		117,90
S102425	Ontstekingskabel SLN125-185		68,00
S102440	Temperatuursensor 4-traps therm. SLN		475,30
S102466	Relais 120V SLN		234,30
S102471	Resetschakelaar SLN025-185		56,50
S102470	Voedingsschakelaar SLN125-185		31,00
S102498	Veilighventiel SLN125T/M185+510 1” 1,25-3Bar		143,90
S102562	Plug dompelbuis (5 stuks)		12,90
S102563	Pakking rubber v. gasstr. SLN125-185/ewn (5 stuks)		38,90
S103012	Trafo ignition BG50/SLN		345,30
S102553	Flens gasblok + o-ring MCW/SLN		38,30

Remeha Sentry SLN 245-510

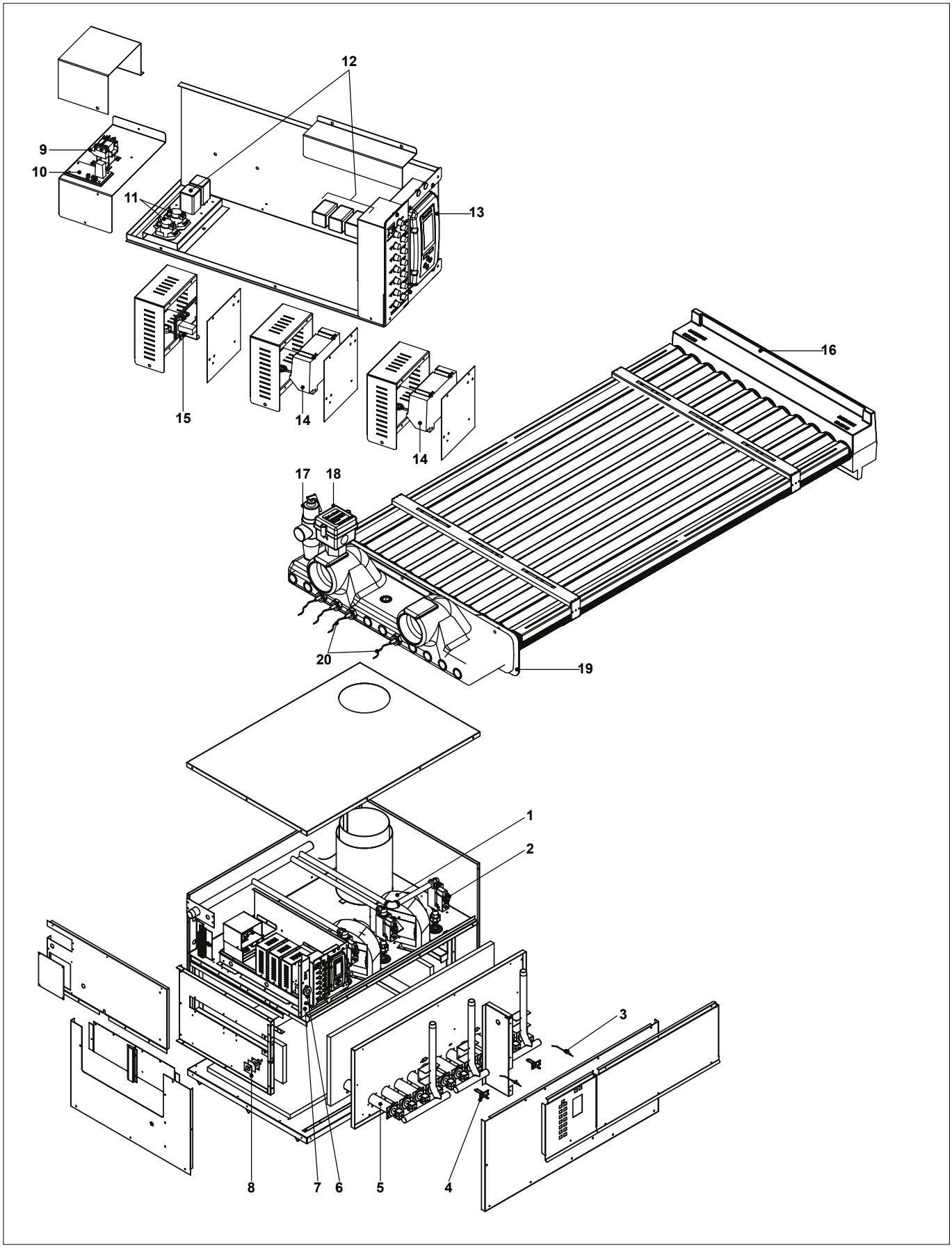

Remeha Sentry SLN 245-510

Art.nr.	Omschrijving	Positie-nummer	Prijs bruto ex. BTW, in €
S102458	Ventilator SLN125-510	1	1.961,00
S102431	Gasblok SLN125-510 en EWN40-75	2	1.946,60
S102422	Ionisatie electrode SLN 125-510	3	170,30
S102421	Ontsteek electrode SLN 125-510	4	289,80
S102407	Hoofdbrander SLN 245-510 (Na 1999 Z/Isol.)	5	462,00
S102408	Hoofdbr.+Meetpunt SLN245-510 (Na 1999)	5	473,40
S102403	Hoofdbr.+Meetpunt SLN 245-510 (Voor 1999)	5	670,40
S102402	Hoofdbrander SLN 245-510 (Voor 1999 Met Isol.)	5	945,80
S102441	Maximaalthermostaat sln	6	894,00
S102444	Max. beveiliging EWN/MCW/SLN	7	328,10
S102386	Kijkglas SLN	8	35,30
S102462	Relais 240 volt MCW/SLN	9	164,90
S102463	Tijdrelais print MCW/SLN	10	193,50
S102464	Tijdrelais SLN 125-510 + EWN	11	125,10
S102465	Relais SLN125-510	12	196,00
S102436	Regeltherm. 4-traps SLN 245-510	13	2.084,10
S102448	Branderautomaat SLN 125-510	14	1.524,30
S102461	Tijdmodule SLN245-510	15	424,70
S102537	Warmtewisselaar SLN445	16	14.342,40
S102538	Warmtewisselaar SLN510	16	14.110,00
S102535	Warmtewisselaar SLN310	16	13.038,60
S102536	Warmtewisselaar SLN355	16	12.934,40
S102534	Warmtewisselaar SLN245	16	11.901,50
S102481	Overstortventiel MCW401-501/SLN095-510	17	545,00
S102484	Stromingsschakelaar SLN + EWN	18	1.394,40
S102561	Pakking hitteschild SLN245-510	19	32,00
S102446	Temperatuurvoeler inlaat	20	324,70
S102440	Temperatuursensor 4-traps therm. SLN	20	475,30
S102390	Luchtinlaatadapter SLN245 (250mm)		232,80
S102391	Luchtinlaatadapter SLN310-510 (300mm)		218,60
S102392	Verloopstuk 300-250 mm SLN245		162,30
S102426	Ontstekingskabel SLN245-510		68,70
S102452	Luchtdruksch. SLN 245-510 voor 1999 Tot E991937		193,70
S102453	Lds/Rga Beveiliging SLN 245-510 Tot sn.E991937		377,90
S102456	Luchtdruksch. SLN245-510 na 1999 Vanaf E991937		193,70
S102457	Lds/Rga Beveiliging SLN245-510 Vanaf sn. E991937		447,70
S102466	Relais 120V SLN		234,30
S102472	Resetschakelaar SLN245-510		50,80
S102478	Lamppaneel SLN245-510		2.780,50
S102487	Vaan strom.schak. SLN 245-510		27,60
S102499	Veilighventiel SLN245T/M445 5/4” 1,5-3Bar		187,00
S102553	Flens gasblok + o-ring MCW/SLN		38,30
S102562	Plug dompelbuis (5 stuks)		12,90
S102564	Pakking rubber v. gasstraat SLN245-510 (5 stuks)		31,00
S103012	Trafo ignition BG50/SLN		345,30

Remeha Sentry MCW/SLN Pompset

Remeha Sentry MCW/SLN Pompset

Art.nr.	Omschrijving	Prijs bruto ex. BTW, in €
S102397	O-ring tp50 pomp	25,80
S102396	O-ring tp40 pomp	25,80
S102437	Regelthermostaat 0-90°C met dompelbuis	269,70
S102490	Pomp (bht)+mont.set. SLN 055-120	3.472,90
S102504	Koppeling 3/3-2 ½”	274,70
S102513	Verloopring 1 ½”x1” ms	28,50
S102508	Messing dubbele nipel 2 ½”	83,00
S102514	Verloopring 1”x¾” ms	11,90
S102506	Messing dubbele nippel 1 ½”	33,00
S102502	Koppeling 3/3-1 ½”	99,50
S102493	Bronzen schuifafsluiter 1 ½”	97,10
S102494	Bronzen schuifafsluiter 2”	159,10
S102491	Pomp (bht)+mont.set EWN/SLN125-185	5.880,10
S102495	Bronzen schuifafsluiter 2 ½”	277,20
S102505	Messing dubbele nippel 1”	10,50
S102492	Pomp (bht)+mont.set sln 245-510	6.092,40
S102500	Afsluiter stad 40	447,90
S102501	Afsluiter stad 50	508,20
S102507	Messing dubbele nippel 2”	52,70
S102515	Verloopring 1 ¼”x¾” ms	24,30
S102503	Koppeling 3/3- 2”	115,40
S102516	Verloopring ¾”x3/8” ms	8,25
S102519	Verloopring 2x 1 ½” vz	29,10
S102517	Verloopring 3/4”x1/2” rvs	13,50
S102551	Draadtegenflens DN40 x 1 ½”	89,60
S102520	Verloopnippel 2 1/2x2” ms	74,20
S102558	Pomppakking DN40 (5 stuks)	34,80
S102552	Draadtegenflens DN50 x 2”	136,40
S102555	Afstandbus 5 mm TP pompas	8,82
S102559	Pomppakking DN50 (5 stuks)	46,00
S102518	Verloopring 1 ½”x¾”ms	30,00
S102554	Pomp reparatie set TP50-BQQE pomp	470,80
S102556	Pomp reparatie set TP40-BQQE pomp	664,70
S102567	Kraanverlengstuk ms ¾”x50 mm	33,10
S102568	Pijpnippel ¾” ms	22,50
S102569	Pijpnippel 1 ½” ms	128,40
S102570	Pijpnippel 2” ms	150,20

Remeha CWH Ace groep 1 (t/m serienr.: 22xxxxxx)

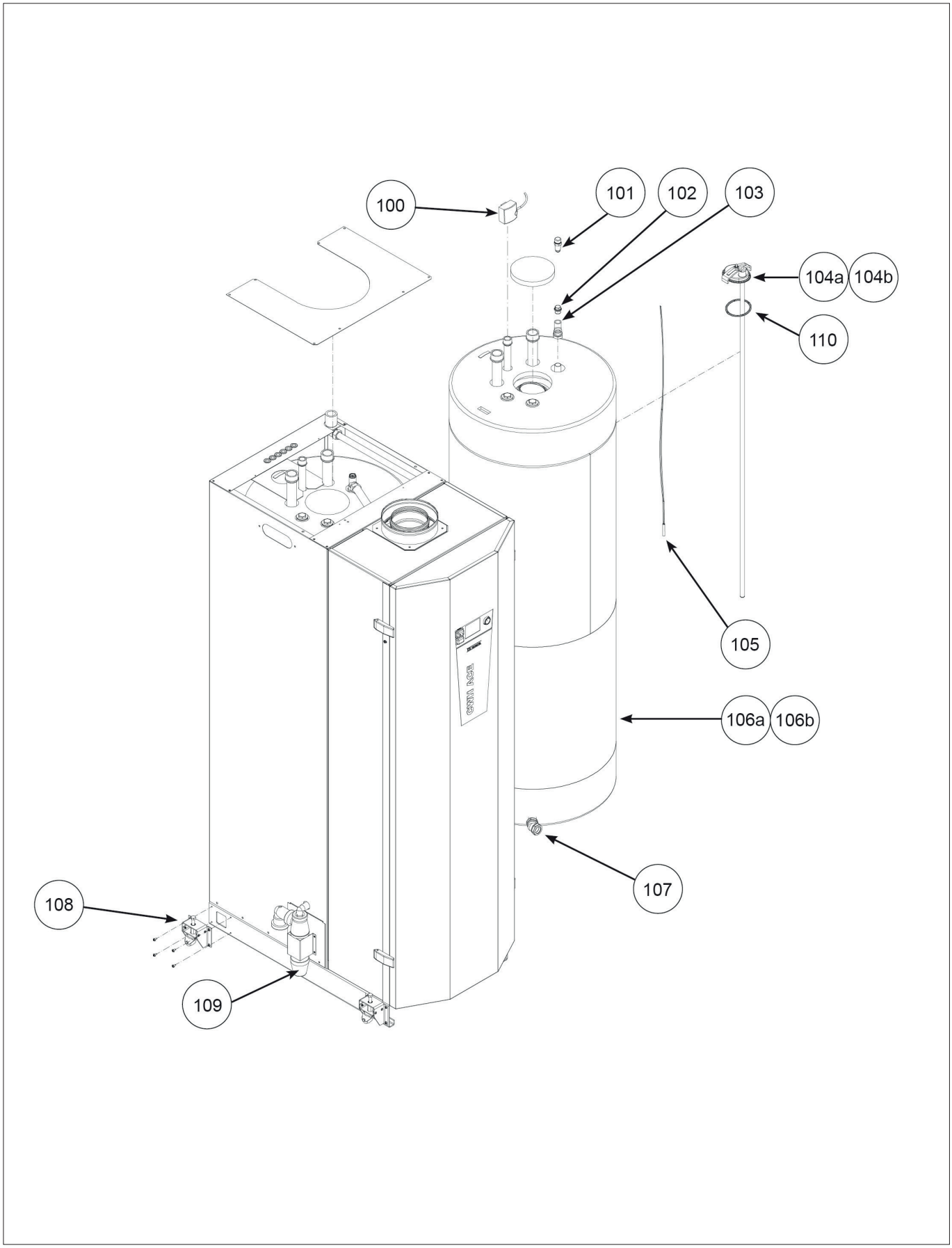

Remeha CWH Ace groep 1 (t/m serienr.: 22xxxxxx)

Art.nr.	Omschrijving	Positie-nummer	Prijs bruto ex. BTW, in €
7720071	Retoursensor module	100	102,50
7720076	Anti-vacuum beluchter	101	285,30
7617084	Automatische ontluchter	102	19,70
7709367	28x28x1/2” compressie tee	103	53,60
7720063	Toegangsluik en buis 200L tank	104A	417,70
7720064	Toegangsluik en buis 300L tank	104B	438,40
7709329	Temperatuursensor dwh tank B3-B31	105	96,10
7617080	Tank 200L	106A	2.946,20
7617079	Tank 300L	106B	3.236,30
7709372	28mm compressie elleboog (45 graden)	107	104,70
7709385	Castor assemblage	108	183,90
7617073	Sifon	109	83,00
7767672	Pakking inspectieluik	110	17,20
7709389	Onderhoudsset 1 wisselaar		281,30
7709390	Onderhoudsset 2 wisselaars		434,00

Remeha CWH Ace groep 1 (vanaf sn 23xxxxxx)

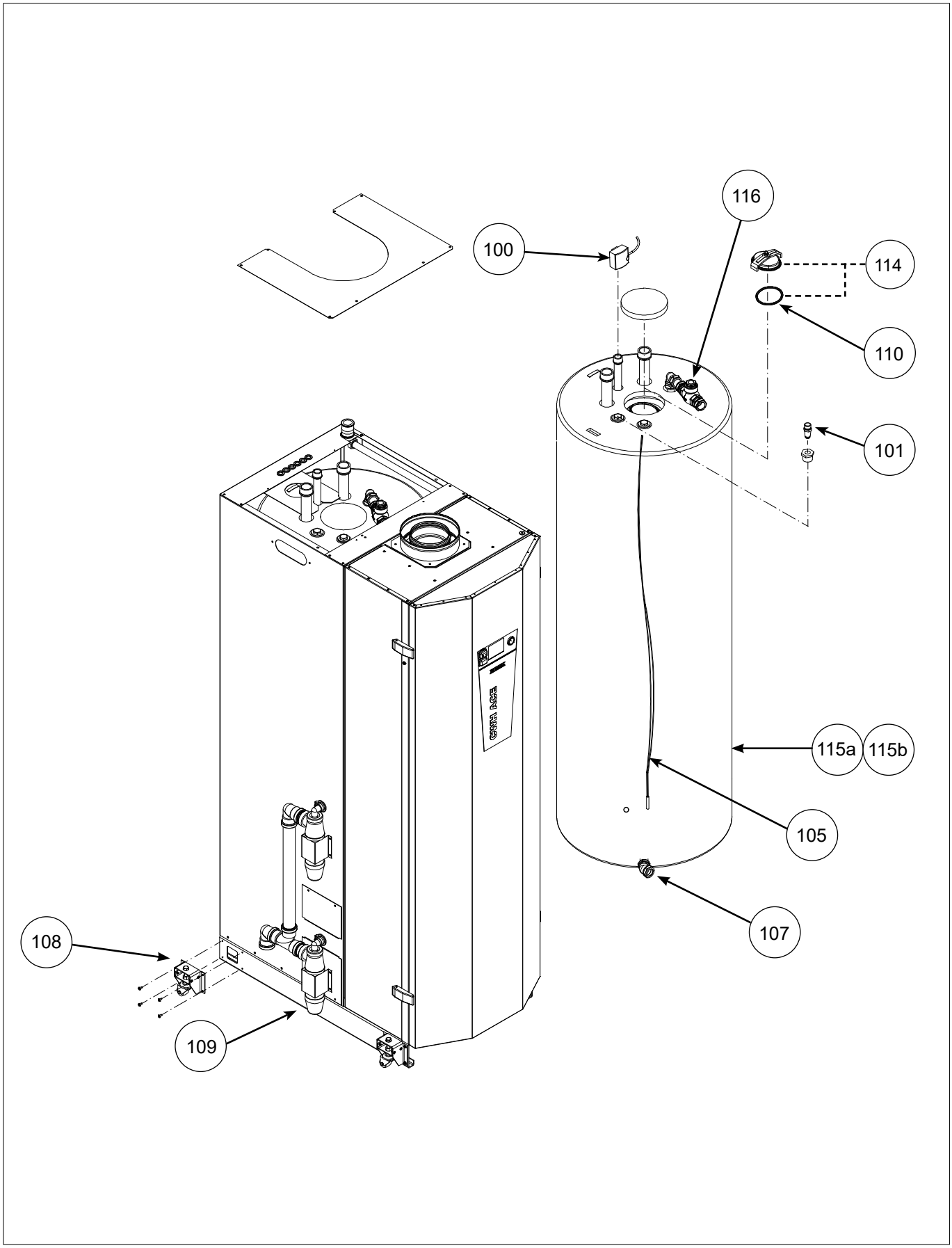

Remeha CWH Ace groep 1 (vanaf sn 23xxxxxx)

Art.nr.	Omschrijving	Positie-nummer	Prijs bruto ex. BTW, in €
7720071	Retoursensor module	100	102,50
7720076	Anti-vacuum beluchter	101	285,30
7709329	Temperatuursensor dwh tank B3-B31	105	96,10
7709372	28mm compressie elleboog (45 graden)	107	104,70
7709385	Castor assemblage	108	183,90
7617073	Sifon	109	83,00
7767672	Pakking inspectieluik	110	17,20
7850494	Toegangsluik incl o-ring	114	400,20
7816999	Tank 200L	115A	3.045,00
7818124	Tank 300L	115B	3.360,00
7818125	Terugslagklep	116	146,10
7709389	Onderhoudsset 1 wisselaar		281,30
7709390	Onderhoudsset 2 wisselaars		434,00

Remeha CWH Ace groep 2

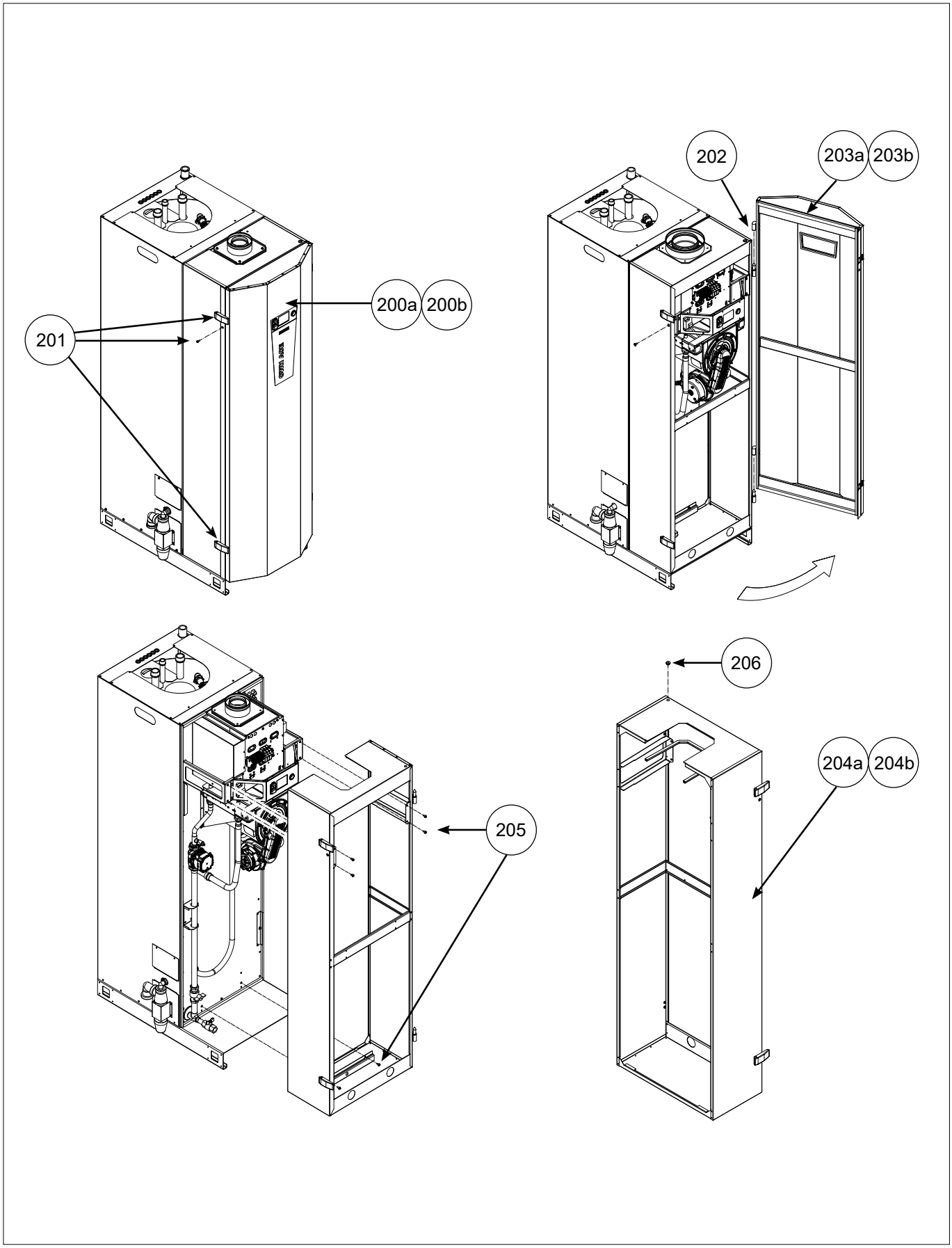

Remeha CWH Ace groep 2

Art.nr.	Omschrijving	Positie-nummer	Prijs bruto ex. BTW, in €
7709373	Frontmantel 200L	200A	1.520,60
7709374	Frontmantel 300L	200B	1.639,70
7709375	Deurvergrendelingsset	201	200,90
7709376	Deurscharnier set	202	70,70
7709377	Deurpakking CWH Ace 200L	203A	86,10
7709378	Deurpakking CWH Ace 300L	203B	93,30
7709379	Voormantel CWH Ace 200L	204A	1.529,40
7709380	Voormantel CWH Ace 300L	204B	1.570,60
7709381	Voormantel bevestigingsschroeven	205	31,80
5142574	Beschermdop meetpunt rookgasafvoer (2 stuks)	206	5,41
7709389	Onderhoudsset 1 wisselaar		281,30
7709390	Onderhoudsset 2 wisselaars		434,00

Remeha CWH Ace groep 3 (t/m serienr.: 22xxxxxx)

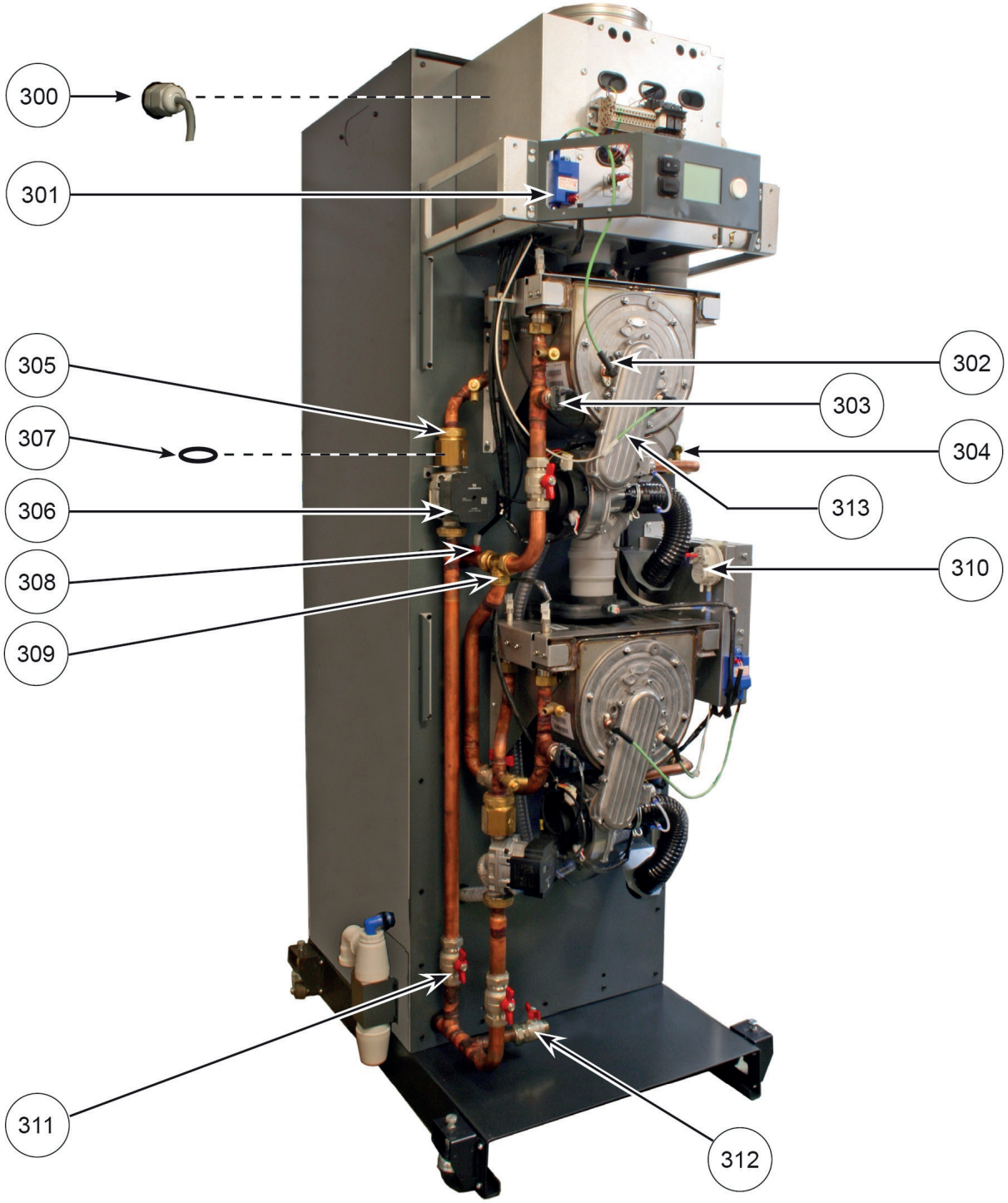

Remeha CWH Ace groep 3 (t/m serienr.: 22xxxxxx)

Art.nr.	Omschrijving	Positie-nummer	Prijs bruto ex. BTW, in €
7709386	Kabel gland	300	12,70
7709314	Vonkengenerator	301	106,20
7709313	Kabel voor vonkelektrode	302	87,70
7709328	Druksensor primair water H3	303	247,40
7709371	22mm rigid gaskraan	304	51,70
7709287	Terugslagklep	305	106,20
7709310	Pomp CWH Ace	306	459,50
7720039	Pomp / nrv pakking	307	19,00
7709330	Temperatuursensor cascade B10	308	89,00
7709368	28 mm compressie tee	309	56,60
7709288	Luchtdrukschakelaar	310	57,90
7709366	28 mm isolatieklep	311	81,90
7727903	Afvoerklep 22mm	312	51,00
5142139	Ionisatie-elektrodekabel	313	74,30
7709389	Onderhoudsset 1 wisselaar		281,30
7709390	Onderhoudsset 2 wisselaars		434,00

Remeha CWH Ace groep 3 (vanaf sn 23xxxxxx)

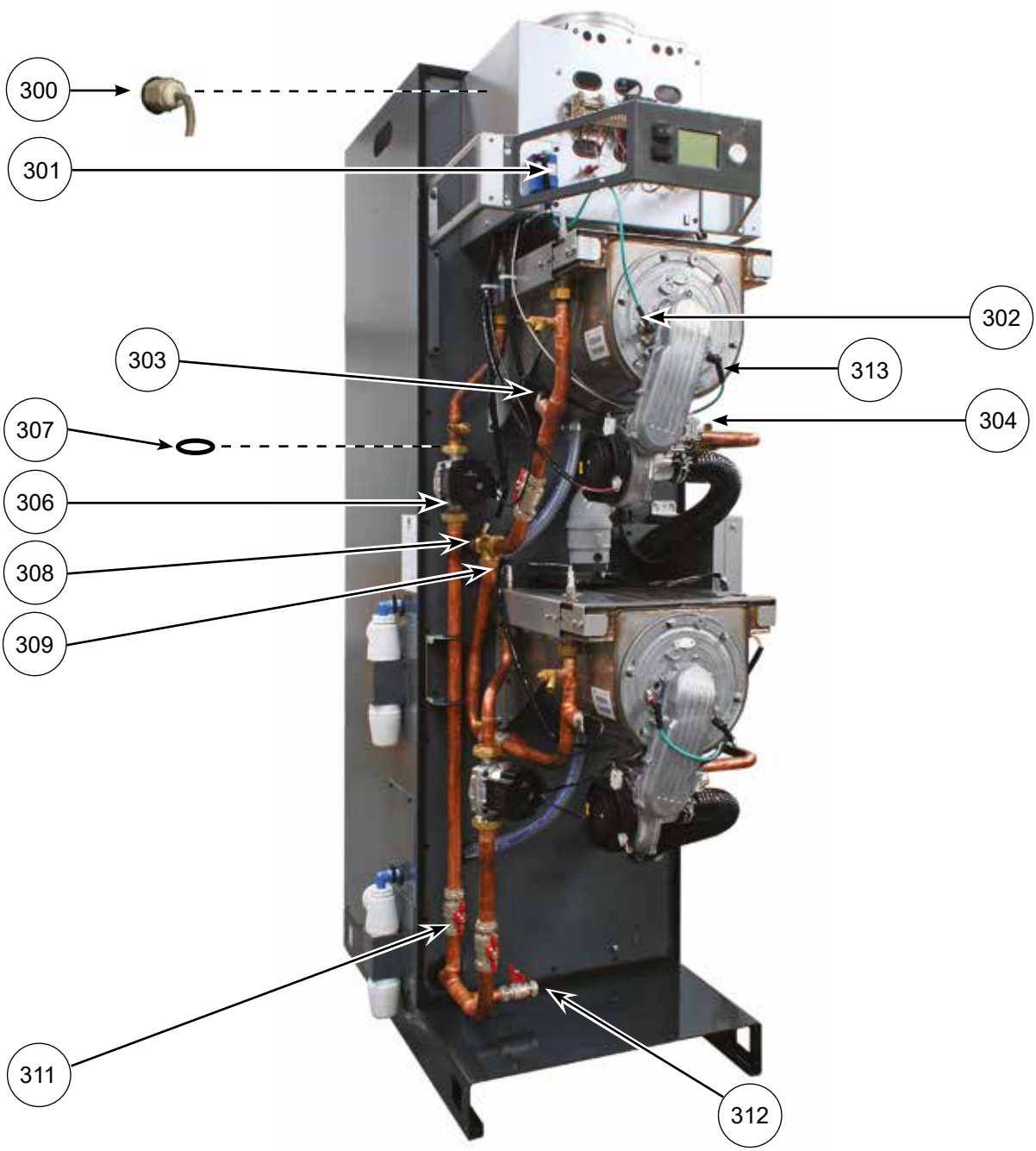

Remeha CWH Ace groep 3 (vanaf sn 23xxxxxx)

Art.nr.	Omschrijving	Positie-nummer	Prijs bruto ex. BTW, in €
7709386	Kabel gland	300	12,70
7709314	Vonkengenerator	301	106,20
7709313	Kabel voor vonkelektrode	302	87,70
7709328	Druksensor primair water H3	303	247,40
7709371	22mm rigid gaskraan	304	51,70
7709310	Pomp CWH Ace	306	459,50
7720039	Pomp / nrv pakking	307	19,00
7709330	Temperatuursensor cascade B10	308	89,00
7709368	28 mm compressie tee	309	56,60
7709366	28 mm isolatieklep	311	81,90
7727903	Afvoerklep 22mm	312	51,00
5142139	Ionisatie-elektrodekabel	313	74,30
7709389	Onderhoudsset 1 wisselaar		281,30
7709390	Onderhoudsset 2 wisselaars		434,00

Remeha CWH Ace groep 4 (t/m serienr.: 22xxxxxx)

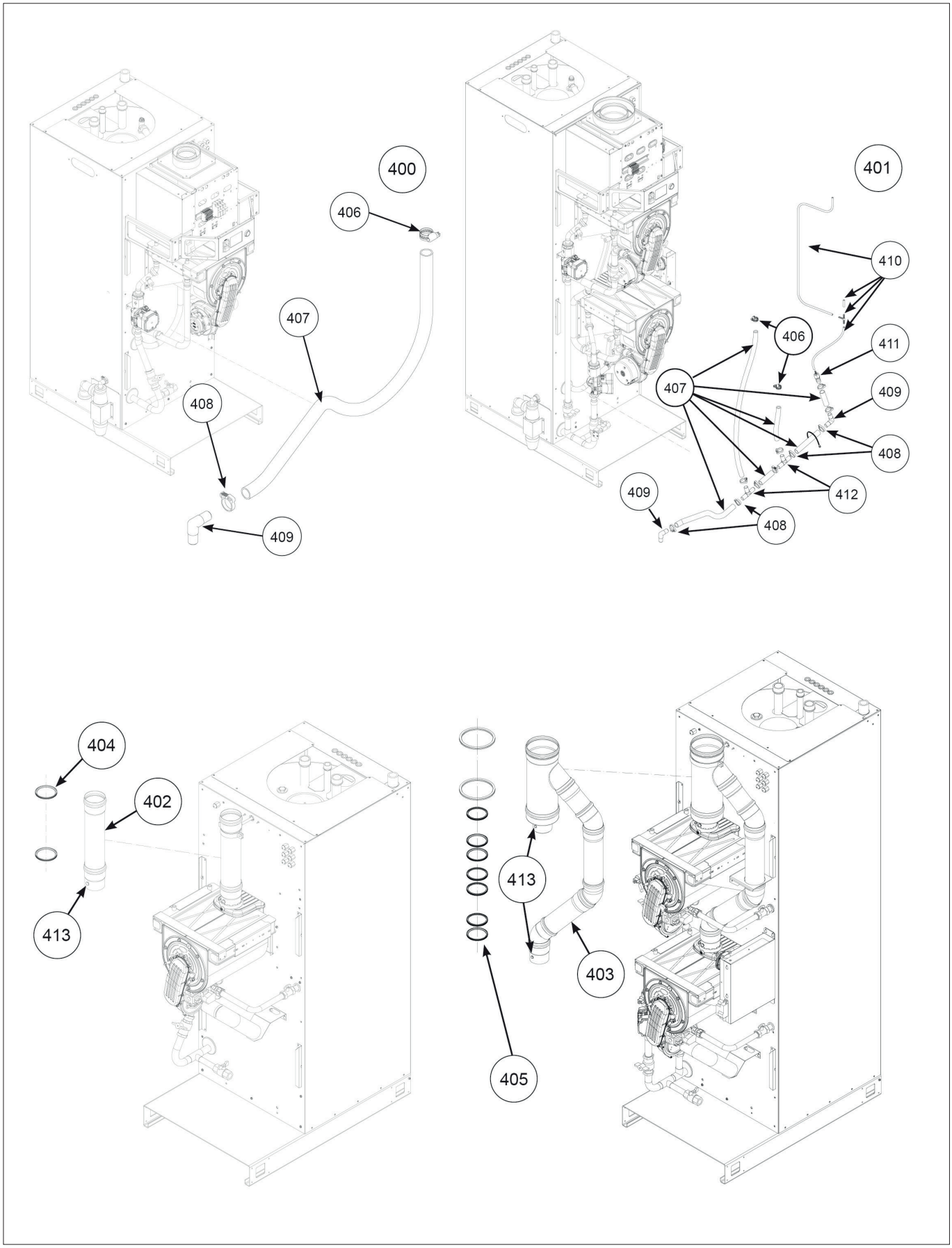

Remeha CWH Ace groep 4 (t/m serienr.: 22xxxxxx)

Art.nr.	Omschrijving	Positie-nummer	Prijs bruto ex. BTW, in €
7709358	Condensatiesysteem enkele	400	311,00
7709359	Condensatiesysteem dubbel	401	374,60
7709360	Rookgassysteem enkele	402	274,40
7709361	Rookgassysteem dubbel	403	636,20
7709362	Rookgaspakking enkele	404	33,90
7709363	Rookgaspakking dubbel	405	77,90
7748815	Metalen clip condensslang	406	7,57
7748811	Condensslang 1,2m	407	43,30
7748816	Plastic clip condensslang	408	6,86
7748813	19mm kniekoppeling	409	10,30
7748810	5mm slang 1,6m	410	14,40
7748814	19mm naar 6mm koppeling	411	14,90
7748812	19mm t-stuk	412	9,61
7726469	Plug voor verbrandingstest (2 stuks)	413	5,07
7709389	Onderhoudsset 1 wisselaar		281,30
7709390	Onderhoudsset 2 wisselaars		434,00

Remeha CWH Ace groep 4 (vanaf sn 23xxxxxx)

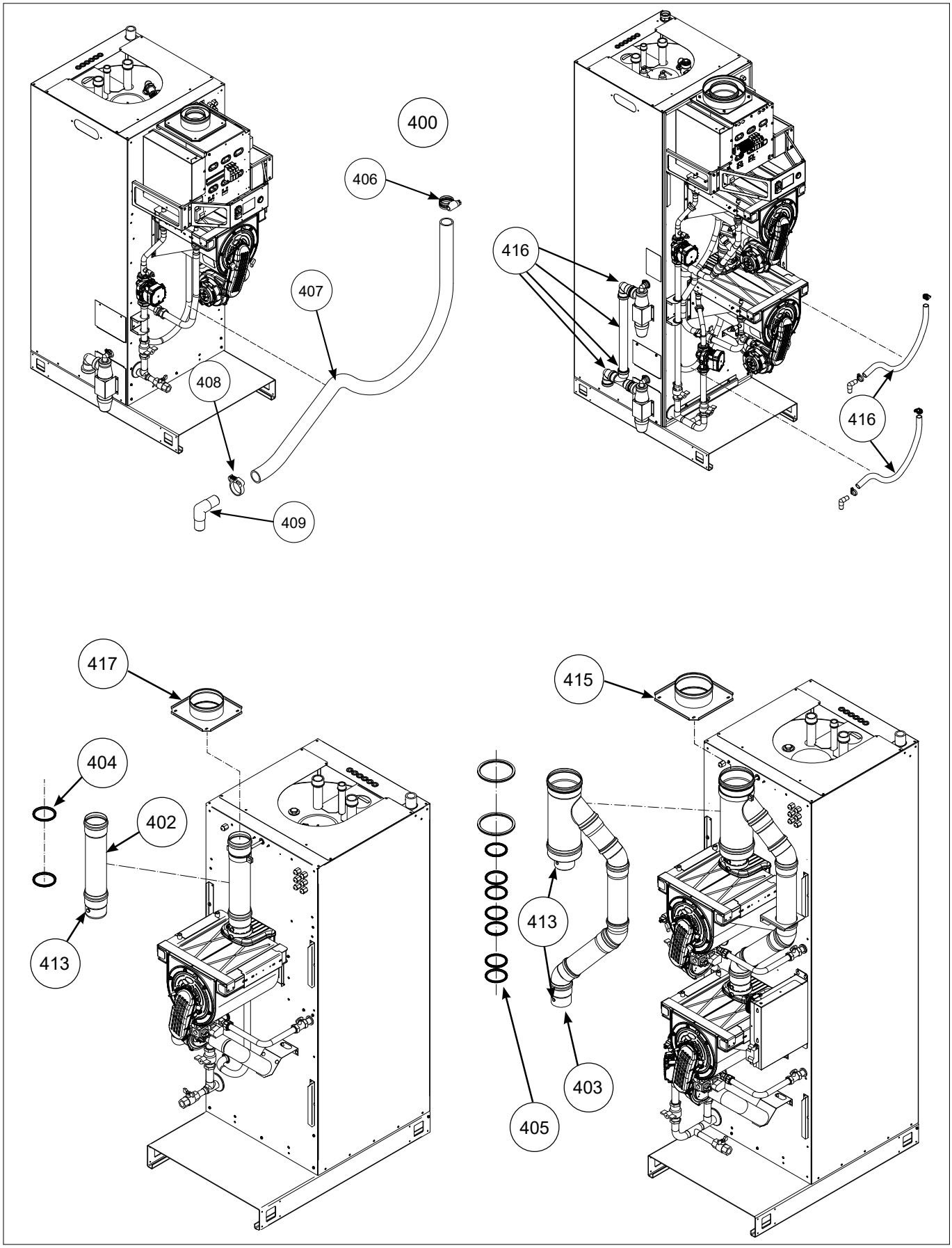

Remeha CWH Ace groep 4 (vanaf sn 23xxxxxx)

Art.nr.	Omschrijving	Positie-nummer	Prijs bruto ex. BTW, in €
7709358	Condensatiesysteem enkele	400	311,00
7709360	Rookgassysteem enkele	402	274,40
7709361	Rookgassysteem dubbel	403	636,20
7709362	Rookgaspakking enkele	404	33,90
7709363	Rookgaspakking dubbel	405	77,90
7748815	Metalen clip condensslang	406	7,57
7748811	Condensslang 1,2m	407	43,30
7748816	Plastic clip condensslang	408	6,86
7748813	19mm kniekoppeling	409	10,30
7726469	Plug voor verbrandingstest (2 stuks)	413	5,07
7776499	Verwijderbare 200 mm luchtkanaalplaat	415	140,60
7818126	Condensatiesysteem dubbel	416	275,80
7776496	Verwijderbare 125 mm luchtkanaalplaat	417	126,50
7709389	Onderhoudsset 1 wisselaar		281,30
7709390	Onderhoudsset 2 wisselaars		434,00

Remeha CWH Ace groep 5

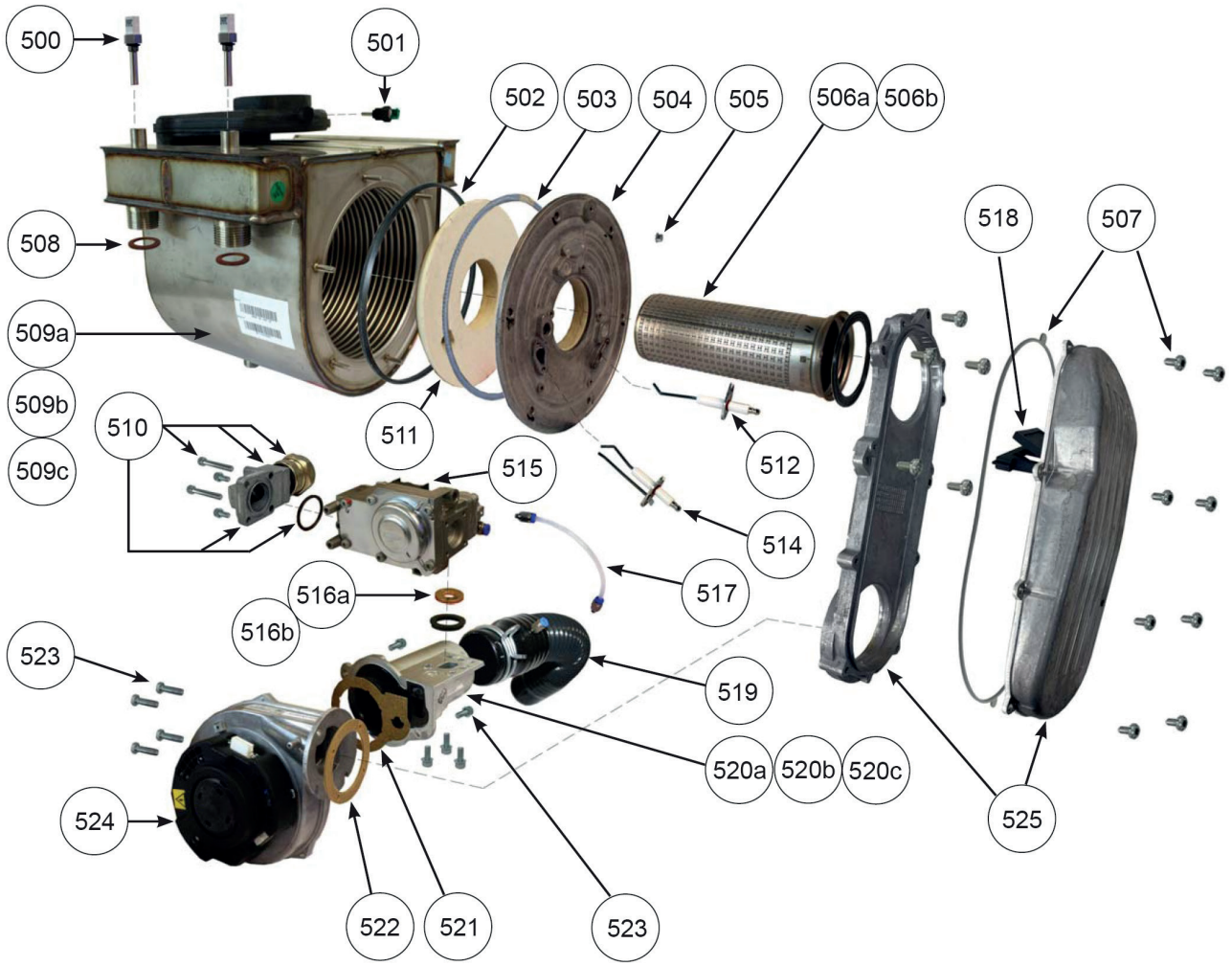

Remeha CWH Ace groep 5

Art.nr.	Omschrijving	Positie-nummer	Prijs bruto ex. BTW, in €
7709317	Temperatuursensor aanvoer/retour B2/B7	500	134,30
7709318	Rookgas temperatuursensor B8	501	89,00
7709294	Frontmantelpakking	502	60,80
7709295	Koord afdichting frontmantel	503	55,10
7720060	Brander deur assy	504	258,70
7709297	Moeren set voor branderdeur	505	14,10
7709298	Brander 30-45 kW	506A	226,20
7709299	Brander 60 kW	506B	388,70
7709300	O-ring brander	507	57,20
7720038	Aansluitingspakking	508	17,60
7709291	Warmtewisselaar 30 kW	509A	2.551,80
7709292	Warmtewisselaar 45 kW	509B	2.975,70
7709293	Warmtewisselaar 60 kW	509C	3.329,30
7709369	Gasbocht 22mm compleet	510	48,10
7709296	Branderdeur isolatie	511	98,90
7709311	Ionisatie elektrode compleet	512	77,90
7709312	Ontsteek elektrode compleet	514	98,90
7709308	Gasklep	515	247,40
7720061	Propaan ombouwset 30-45 kW	516A	59,90
7720062	Propaan ombouwset 60 kW	516B	59,90
7709309	Connector gasklep	517	60,80
7709315	Terugslagklep	518	84,80
7709316	Luchtslang met clip	519	80,60
7709305	Venturi 30 kW	520A	264,40
7709306	Venturi 45 kW	520B	264,40
7709307	Venturi 60 kW	520C	264,40
7709304	Venturi pakking	521	59,40
7709302	Ventilatorpakking	522	33,10
7709303	Ventilator schroevenset	523	57,90
7709301	Ventilator	524	356,30
7795381	Aansluitstuk ventilator/brander	525	537,90
7709389	Onderhoudsset 1 wisselaar		281,30
7709390	Onderhoudsset 2 wisselaars		434,00

Remeha CWH Ace groep 6 (t/m serienr.: 22xxxxxx)

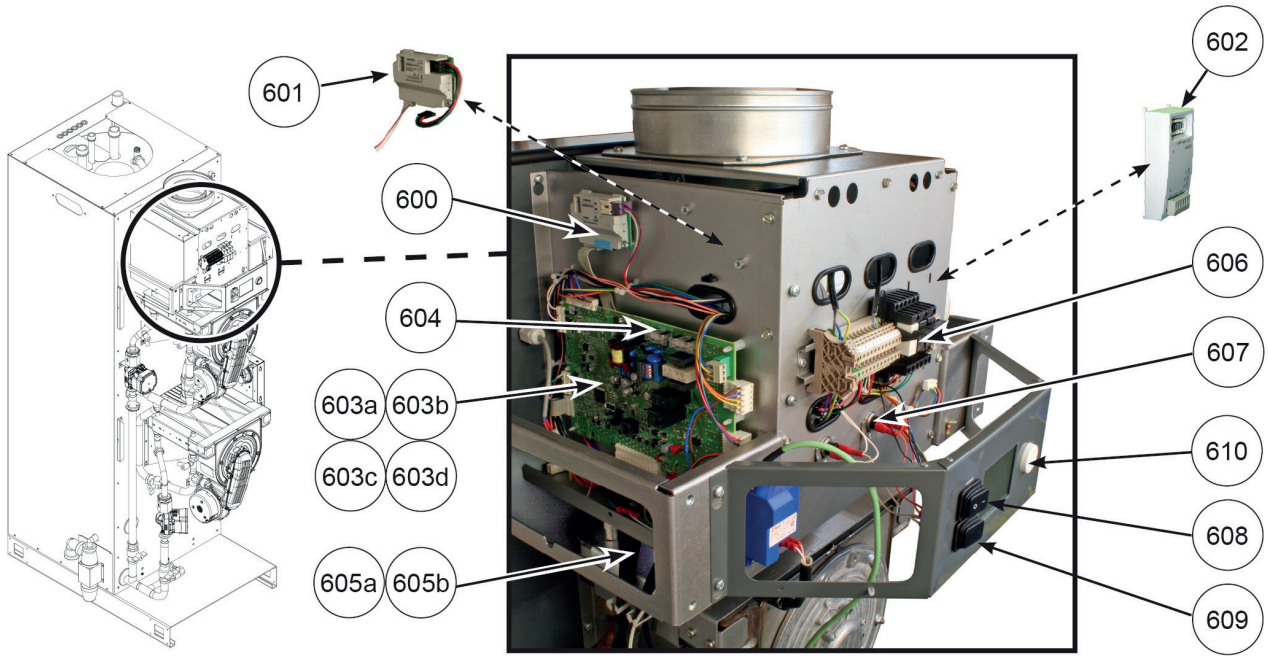

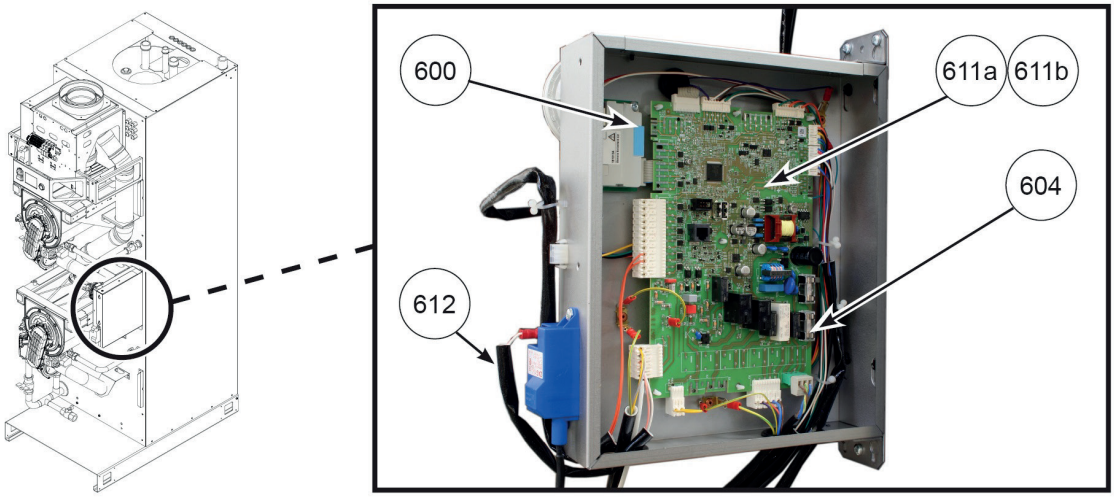

Remeha CWH Ace groep 6 (t/m serienr.: 22xxxxxx)

Art.nr.	Omschrijving	Positie-nummer	Prijs bruto ex. BTW, in €
7709285	Communicatie app kabel	600	205,20
7720069	Modbus module	601	260,80
7720070	Clip-in uitbreidingsmodule	602	211,30
7709319	Besturingsprint CWH Ace 30	603A	445,20
7709320	Besturingsprint CWH Ace 60	603B	445,20
7709321	Besturingsprint CWH Ace 90	603C	445,20
7709322	Besturingsprint CWH Ace 120	603D	445,20
7709324	Zekeringen voor printplaat (2 stuks)	604	35,50
7727904	Kabelboom 30/60 CWH Ace	605A	567,10
7709387	Kabelboom 90/120 CWH Ace	605B	572,60
7709334	Din rail aansluitblok	606	22,60
7709331	Temperatuur limit thermostaat 90°c	607	70,70
7709332	Aan/uit knop	608	59,40
7709333	Reset schakelaar	609	59,40
7709326	Bedieningsdisplay CWH Ace	610	414,20
7709323	Slave besturingsprint CWH Ace 90	611A	445,20
7720075	Slave Besturingsprint CWH Ace 120	611B	530,10
7709388	Kabelboom dubbele H/E 90/120KW	612	540,00
7709389	Onderhoudsset 1 wisselaar		281,30
7709390	Onderhoudsset 2 wisselaars		434,00

Remeha CWH Ace groep 6 (vanaf sn 23xxxxxx)

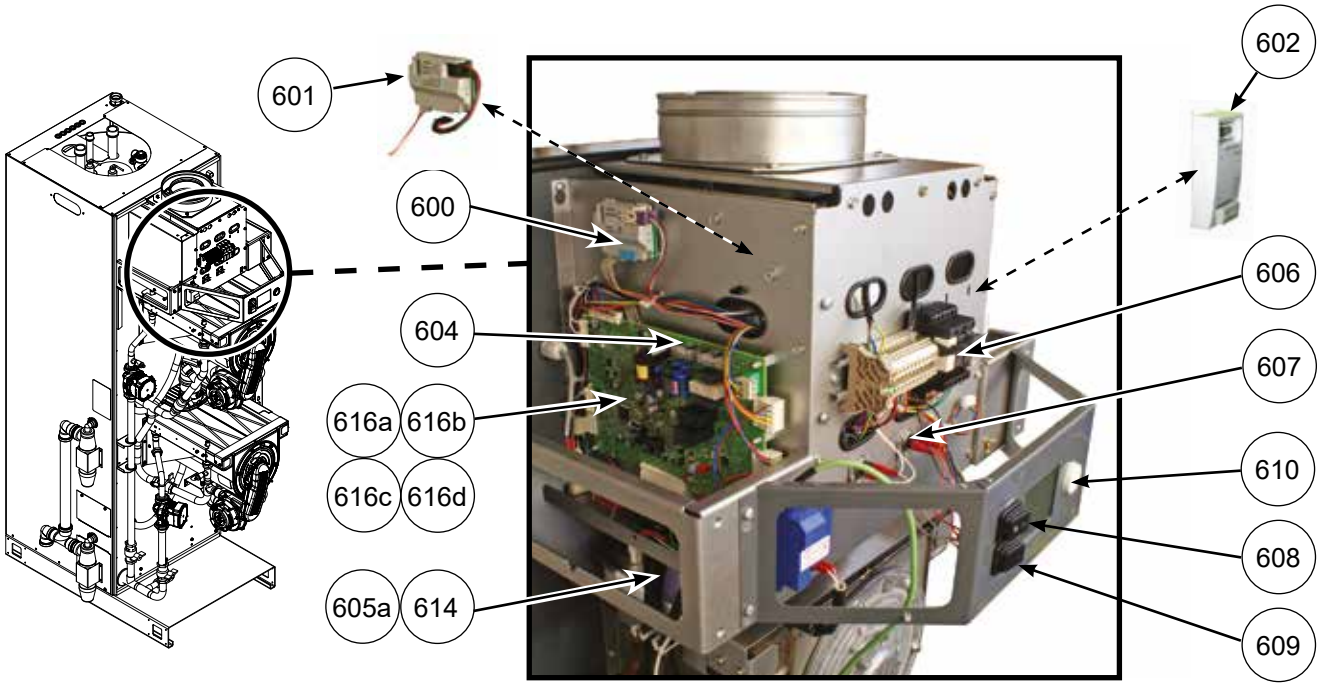

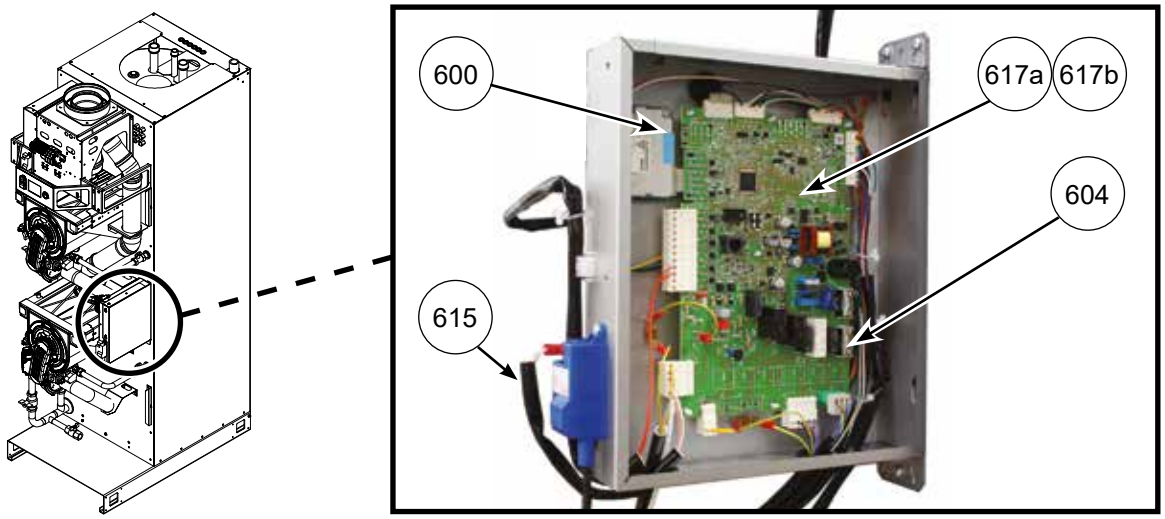

Remeha CWH Ace groep 6 (vanaf sn 23xxxxxx)

Art.nr.	Omschrijving	Positie-nummer	Prijs bruto ex. BTW, in €
7709285	Communicatie app kabel	600	205,20
7720069	Modbus module	601	260,80
7720070	Clip-in uitbreidingsmodule	602	211,30
7709324	Zekeringen voor printplaat (2 stuks)	604	35,50
7727904	Kabelboom 30/60 CWH Ace	605A	567,10
7709334	Din rail aansluitblok	606	22,60
7709331	Temperatuur limit thermostaat 90°c	607	70,70
7709332	Aan/uit knop	608	59,40
7709333	Reset schakelaar	609	59,40
7709326	Bedieningsdisplay CWH Ace	610	414,20
7818127	Kabelboom boven CWH Ace	614	584,00
7818128	Kabelboom onder CWH Ace	615	265,00
7836155	Besturingsprint CWH Ace 30	616A	454,20
7836156	Besturingsprint CWH Ace 60	616B	454,20
7836157	Besturingsprint CWH Ace 90	616C	454,20
7836158	Besturingsprint CWH Ace 120	616D	454,20
7836159	Slave besturingsprint CWH Ace 90	617A	454,20
7836160	Slave Besturingsprint CWH Ace 120	617B	454,20
7709389	Onderhoudsset 1 wisselaar		281,30
7709390	Onderhoudsset 2 wisselaars		434,00

Remeha CWH Ace groep 7 (t/m serienr.: 22xxxxxx)

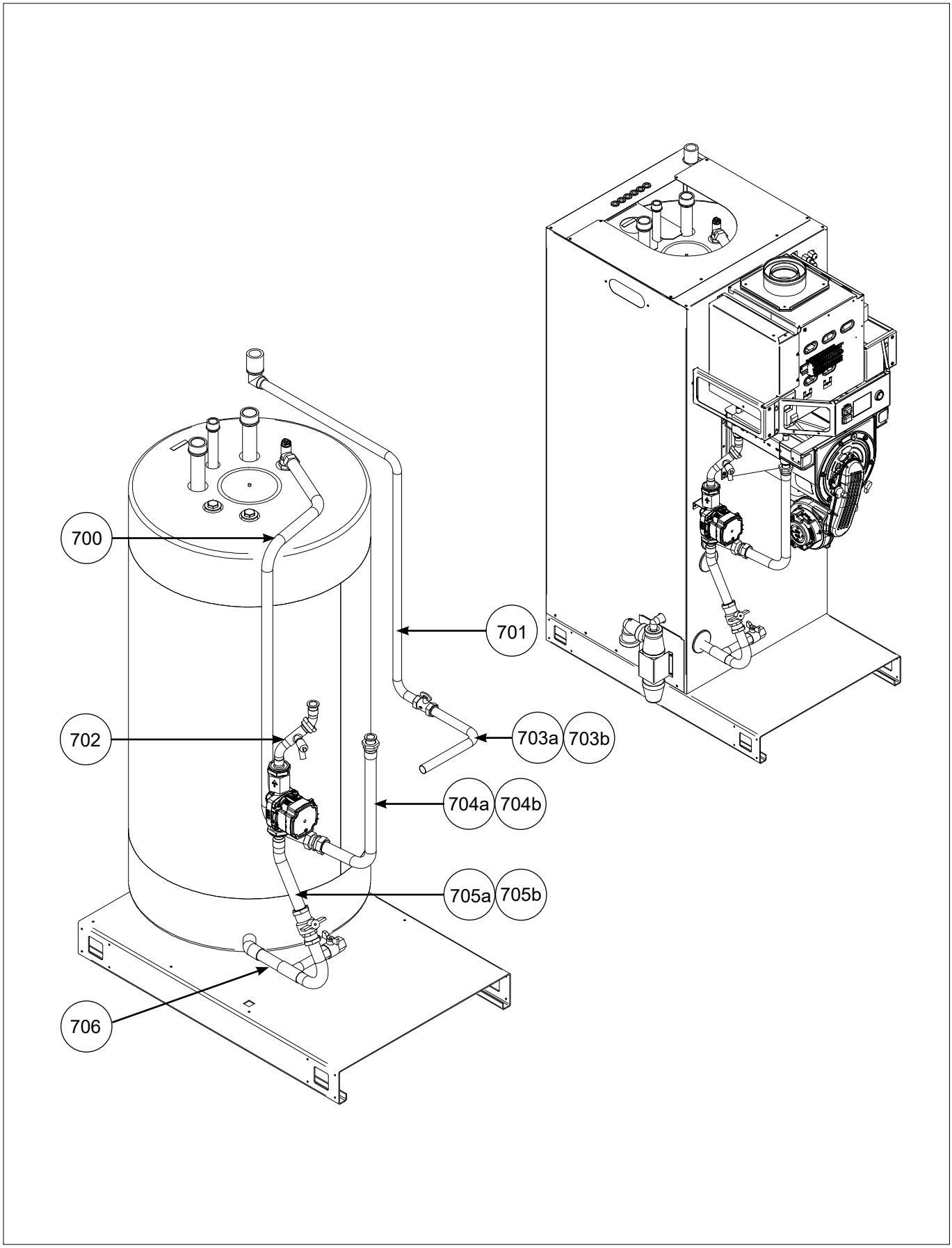

Remeha CWH Ace groep 7 (t/m serienr.: 22xxxxxx)

Art.nr.	Omschrijving	Positie-nummer	Prijs bruto ex. BTW, in €
7709351	Aanvoerleiding boilervat 28mm	700	264,40
7709356	Gasleiding 22mm CWHA201/301	701	268,50
7709342	HEX1 Retourleiding 22mm CWHA 90/120 302	702	295,60
7709352	HEX1 Gasleiding 22mm 30/45KW 201/301/302	703A	212,10
7709353	HEX1 Gasleiding 22mm 60KW 201/301/302	703B	220,50
7709346	HEX1 Aanvoerleiding 28mm CWHA 30KW 201/301	704A	206,40
7709347	HEX1 Aanvoerleiding 28mm CWHA 60KW 201/301	704B	206,40
7709337	HEX1 Retourleiding 28mm CWHA 30/60 201	705A	264,40
7709338	HEX1 Retourleiding 28mm CWHA 90/120 301	705B	287,20
7709335	HEX1 Retourleiding 28mm CWHA 30/60 201/301	706	234,70
7709389	Onderhoudsset 1 wisselaar		281,30
7709390	Onderhoudsset 2 wisselaars		434,00

Remeha CWH Ace groep 7 (vanaf sn 23xxxxxx)

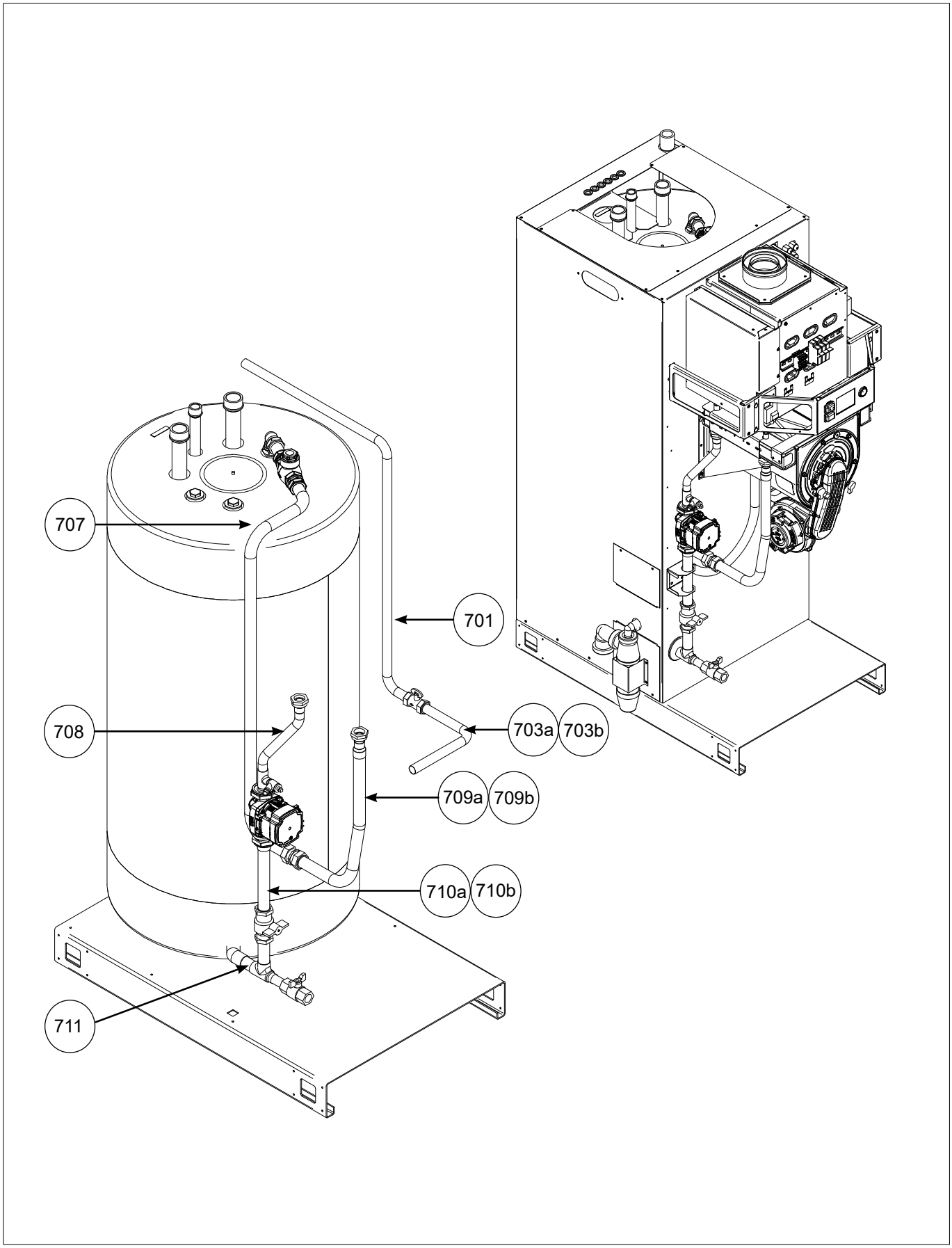

Remeha CWH Ace groep 7 (vanaf sn 23xxxxxx)

Art.nr.	Omschrijving	Positie-nummer	Prijs bruto ex. BTW, in €
7709356	Gasleiding 22mm CWHA201/301	701	268,50
7709352	HEX1 Gasleiding 22mm 30/45KW 201/301/302	703A	212,10
7709353	HEX1 Gasleiding 22mm 60KW 201/301/302	703B	220,50
7818129	Aanvoerleiding boilervat 28mm	707	270,40
7818130	Retour leiding boven, H/E aansl. 22mm	708	313,60
7836161	Enk. leiding 30KW H/E Flow 28mm	709A	216,30
7836162	Enk. leiding 60KW H/E Flow 28mm	709B	216,30
7836163	Enk. leiding 201 H/E IV Flow 28mm	710A	243,40
7818133	Enk. leiding 301 H/E IV retour 28mm	710B	286,70
7836164	Leiding 28 mm enkelv H/E retourspruitstuk	711	254,20
7709389	Onderhoudsset 1 wisselaar		281,30
7709390	Onderhoudsset 2 wisselaars		434,00

Remeha CWH Ace groep 8 (t/m serienr.: 22xxxxxx)

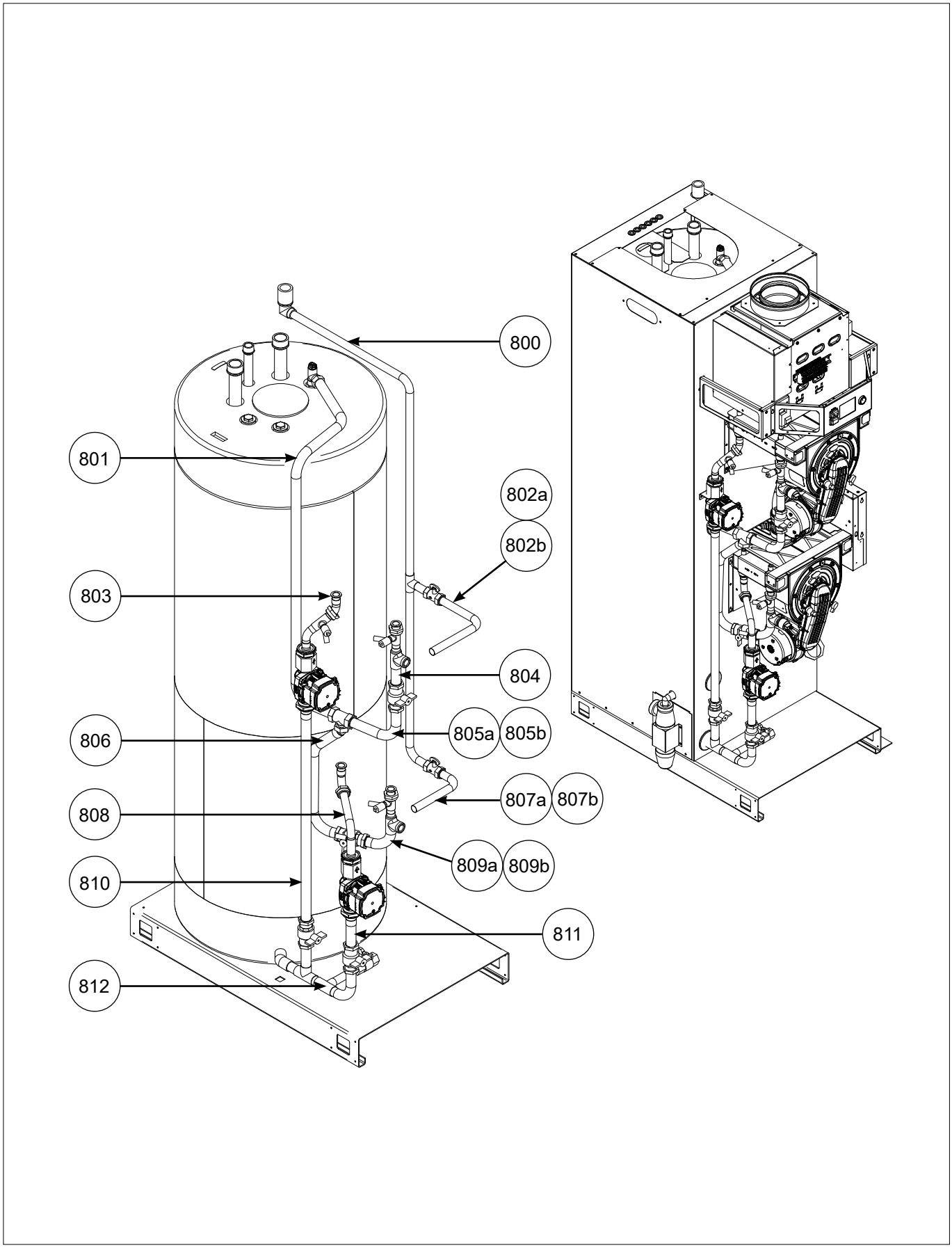

Remeha CWH Ace groep 8 (t/m serienr.: 22xxxxxx)

Art.nr.	Omschrijving	Positie-nummer	Prijs bruto ex. BTW, in €
7709357	Gasleiding 22mm CWHA302	800	281,30
7709351	Aanvoerleiding boilervat 28mm	801	264,40
7709352	HEX1 Gasleiding 22mm 30/45KW 201/301/302	802A	212,10
7709353	HEX1 Gasleiding 22mm 60KW 201/301/302	802B	220,50
7709342	HEX1 Retourleiding 22mm CWHA 90/120 302	803	295,60
7709343	HEX1 Aanvoerleiding 28mm CWHA 90/120 302	804	309,80
7709349	HEX2 Aanvoerleiding 28mm CWHA 90KW 302	805A	206,40
7709350	HEX2 Aanvoerleiding 28mm CWHA 120KW 302	805B	206,40
7709348	HEX2 Aanvoerleiding 28mm CWHA 90/120 302	806	233,30
7709354	HEX2 Gasleiding 22mm 30/45KW 302	807A	212,10
7709355	HEX2 Gasleiding 22mm 60KW 302	807B	220,50
7709340	HEX2 Retourleiding 28mm CWHA 90/120 302	808	275,60
7709344	HEX2 Aanvoerleiding 28mm CWHA 90KW 302	809A	312,30
7709345	HEX2 Aanvoerleiding 28mm CWHA 120KW 302	809B	312,30
7709341	HEX1 Retourleiding 28mm CWHA 90/120 302	810	281,30
7709339	HEX2 Retourleiding 28mm CWHA 90/120 302	811	245,90
7709336	HEX1 Retourleiding 28mm CWHA 90/120 302	812	268,50
7709389	Onderhoudsset 1 wisselaar		281,30
7709390	Onderhoudsset 2 wisselaars		434,00

Remeha CWH Ace groep 8 (vanaf sn 23xxxxxx)

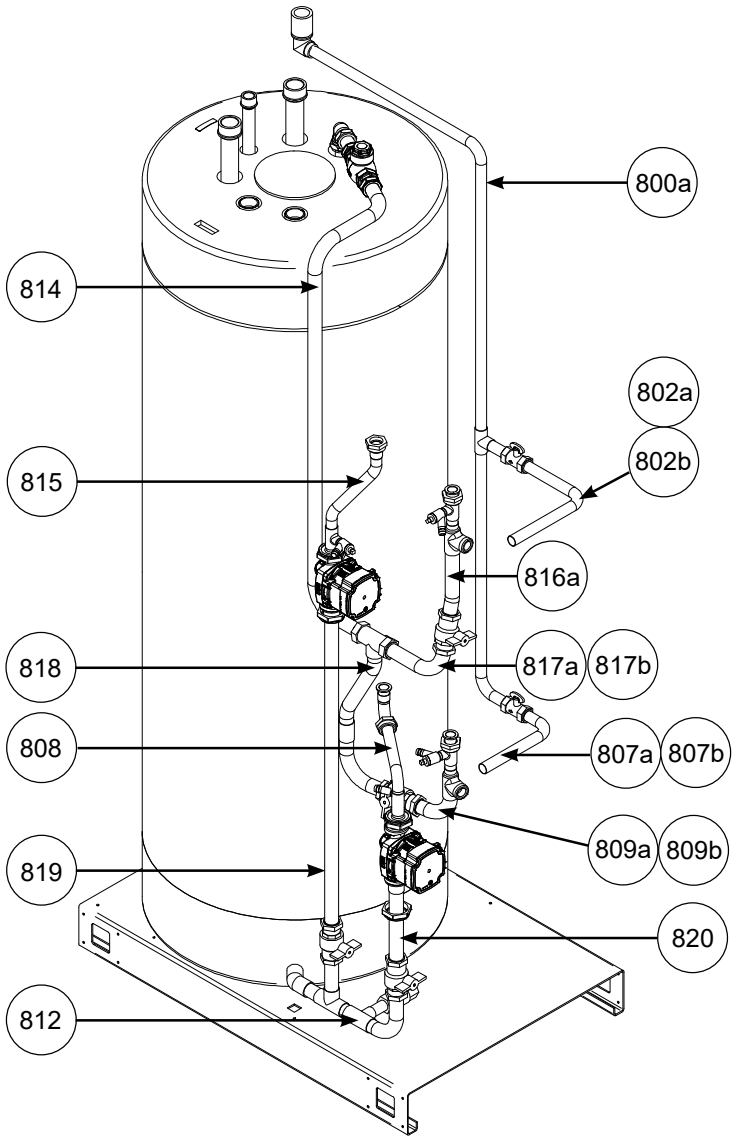

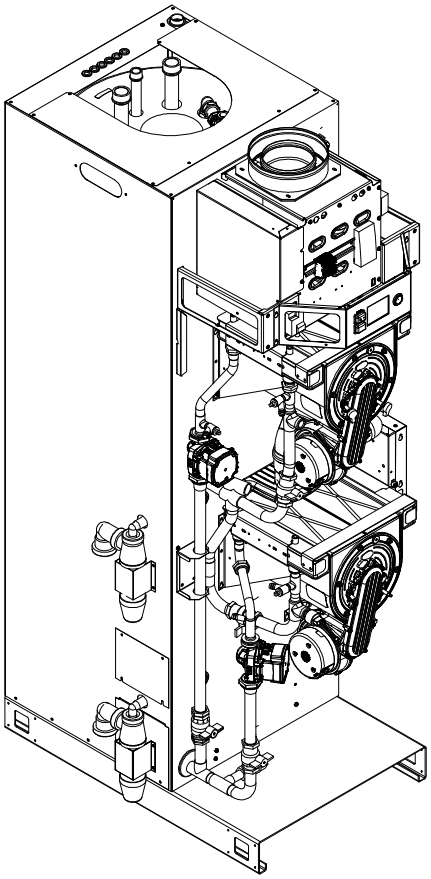

Remeha CWH Ace groep 8 (vanaf sn 23xxxxxx)

Art.nr.	Omschrijving	Positie-nummer	Prijs bruto ex. BTW, in €
7709357	Gasleiding 22mm CWHA302	800	281,30
7709352	HEX1 Gasleiding 22mm 30/45KW 201/301/302	802A	212,10
7709353	HEX1 Gasleiding 22mm 60KW 201/301/302	802B	220,50
7709354	HEX2 Gasleiding 22mm 30/45KW 302	807A	212,10
7709355	HEX2 Gasleiding 22mm 60KW 302	807B	220,50
7709340	HEX2 Retourleiding 28mm CWHA 90/120 302	808	275,60
7709344	HEX2 Aanvoerleiding 28mm CWHA 90KW 302	809A	312,30
7709345	HEX2 Aanvoerleiding 28mm CWHA 120KW 302	809B	312,30
7709336	HEX1 Retourleiding 28mm CWHA 90/120 302	812	268,50
7818129	Aanvoerleiding boilervat 28mm	814	270,40
7818130	Retour leiding boven, H/E aansl. 22mm	815	313,60
7836165	Retour leiding boven, H/E aansl. 28mm	816A	313,60
7836166	Dub. bovenleiding 30-45KWH/E 90 graden 28	817A	216,30
7836167	Dub. bovenleiding 30-60KWH/E 90 graden 28	817B	216,30
7818132	Dub. Onderleiding, H/E aansl. 28mm	818	237,90
7818133	Enk. leiding 301 H/E IV retour 28mm	819	286,70
7818134	Dub. Onderleiding, H/E Retour nr pomp 28mm	820	259,60
7709389	Onderhoudsset 1 wisselaar		281,30
7709390	Onderhoudsset 2 wisselaars		434,00

Remeha Sentry CWH groep 1

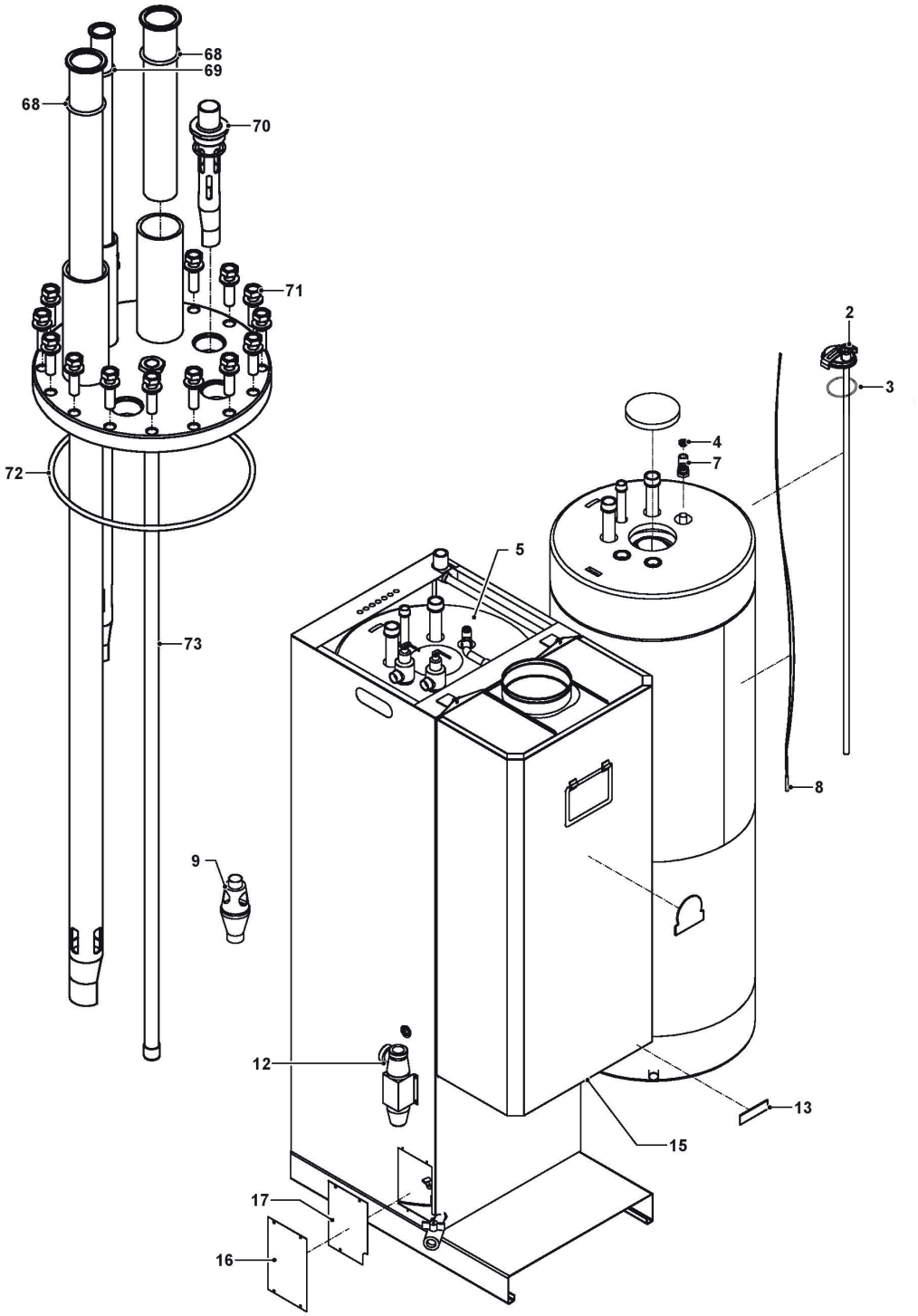

Remeha Sentry CWH groep 1

Art.nr.	Omschrijving	Positie-nummer	Prijs bruto ex. BTW, in €
S102179	Insp.luikdeksel incl. pakking en inlaatpijp (200L tank)	2	400,60
7617090	Inspectieluikdeksel met pakking en inlaatpijp (300L tank)	2	595,90
7767672	Pakking inspectieluik	3	17,20
7617084	Automatische ontluchter	4	19,70
7617080	Tank 200L	5	2.946,20
7617079	Tank 300L	5	3.236,30
S102163	T-stuk 22x½” CWH	7	67,20
S102162	Temperatuursensor CWH tank	8	125,80
7617087	Verdeelbak	9	142,60
7617073	Sifon	12	83,00
7617123	Remeha label	13	28,00
7617082	Luchtkast CWH	15	1.144,30
7617067	Luchtkast CWH voor #071201	15	1.144,30
7617066	Afdekplaat (200 ltr na SN071906)	16	110,90
7617088	Afdekplaat (300 ltr na SN071906)	17	110,90
S102153	O-ring voor dompelbuis (34.52 x 3.53mm)	68	8,70
S102154	O-ring voor dompelbuis (21.5 x 3mm)	69	8,87
S102178	Waterinlaatpijpassy cwh	70	128,40
7617072	Set bouten en ringen	71	73,30
S102151	O-ring 209.14x3.53 mm voor tankdeksel	72	46,90
7617093	Sensor dompelbuis (200L)	73	119,30
7617094	Sensor dompelbuis (300L)	73	130,20
S102192	Thermostaat voor (bovenop) hwst vat + mini CV		224,20
7662800	Onderhoudsset CWH		87,90

Remeha Sentry CWH groep 2

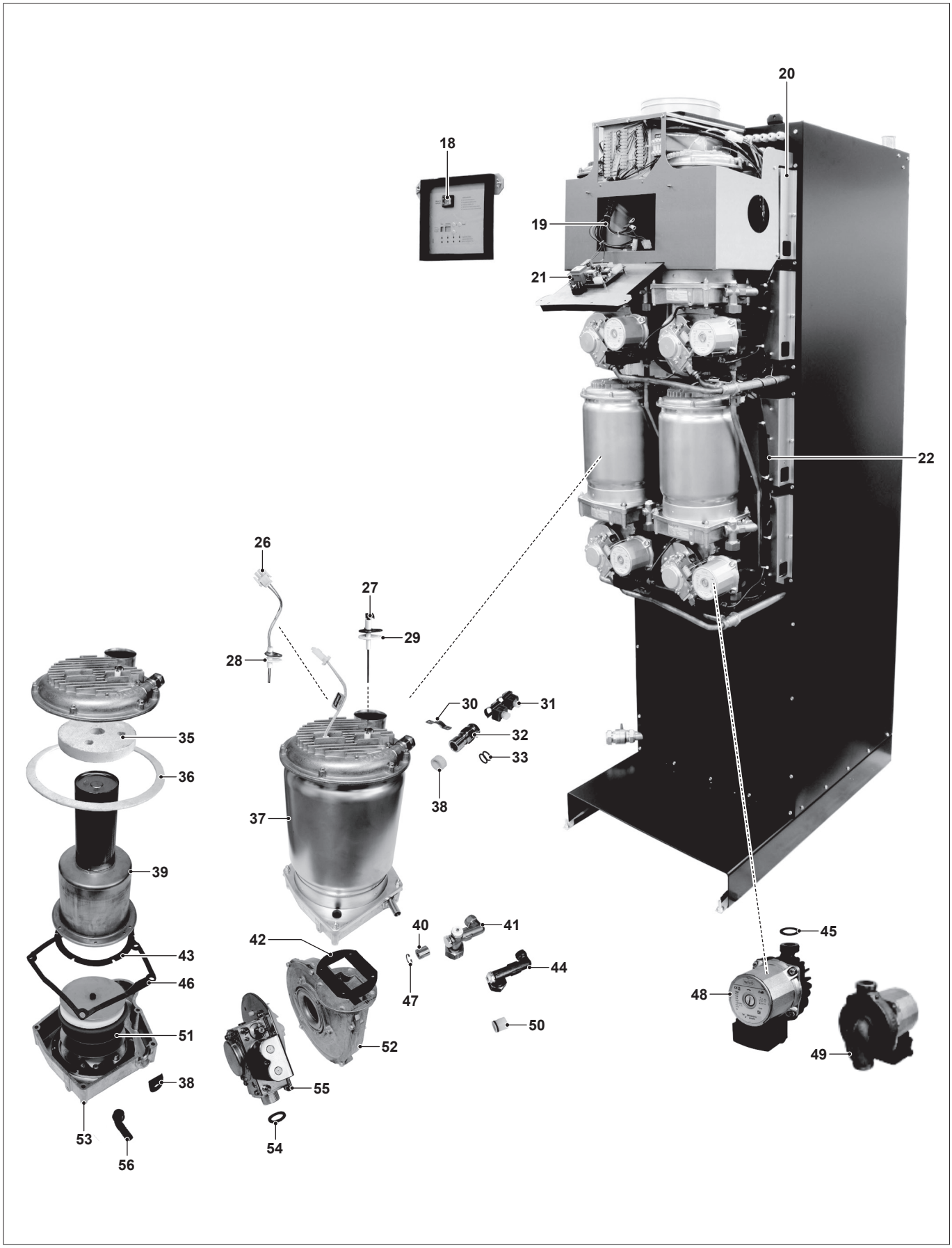

Remeha Sentry CWH groep 2

Art.nr.	Omschrijving	Positie-nummer	Prijs bruto ex. BTW, in €
S102168	Aan/uit schakelaar CWH	18	36,80
7617065	Kabel CWH	19	227,90
S102164	Branderautomaat/print (slave) CWH	20	957,10
S102165	Bedieningsprint (master) CWH	21	923,00
7617068	Kabelset CWH 30	22	550,00
7617069	Kabelset CWH 60	22	790,40
7617070	Kabel set CWH 90	22	1.045,20
7617071	Kabel set CWH 120	22	1.345,50
S102155	Gloeiplug CWH	26	222,30
S102156	Electrode ionisatie CWH	27	110,10
S102157	Pakking gloeiplug CWH	28	3,51
S102158	Pakking ionisatie electrode CWH	29	3,83
7617083	Metalen klemmetje	30	30,10
S102161	Aanlegtemperatuursensor CWH	31	60,40
7617081	Aandruk koppeling 15 mm	32	180,70
S102151	O-ring 209.14x3.53 mm voor tankdeksel	33	46,90
7617086	Isolatie warmtewisselaar	35	77,10
7617085	Pakking warmtewisselaar	36	35,10
S102169	Warmtewisselaar CWH	37	3.198,70
S102187	Pakkingset condensbak/inlaatpijp CWH	38	25,00
S102190	Branderset CWH	39	596,20
7617092	Restrictor	40	20,60
S102176	Pompkoppeling met ontluchter (vanaf SN 071402)	41	268,30
S102167	Pakking voor ventilator CWH	42	29,20
S102189	Pakking brander CWH	43	29,40
S102175	Pompkoppeling met onluchter (tot SN 071401)	44	385,80
S102173	Pomppakking CWH	45	6,15
S102188	Pakking condensbak CWH	46	29,90
S102177	Borgclip voor keerklep in pompkopp. cwh	47	7,33
S102172	Pomp kunststof tbv CWH (vanaf SN071400)	48	439,80
7617075	Pomp brons (CWH tot SN071201)	49	550,00
S102174	Keerklep pomp (los)	50	26,50
S102191	Luchtplatenset voor CWH brander	51	236,80
S102166	Ventilator CWH	52	361,90
S103006	Collector condensate CWH	53	506,00
7617076	Pakking gasblok	54	31,00
S102159	Gasklep aardgas voor CWH	55	441,00
S102160	Gasklep propaan voor CWH	55	416,00
7617091	Bochtverbindingsstuk (CWH)	56	18,70
7662800	Onderhoudsset CWH		87,90
7709366	28 mm isolatieklep		81,90
7726469	Plug voor verbrandingstest (2 stuks)		5,07
7696016	¾” BSP gasaansluiting en moer		16,90
7666905	Condensslang (CWH)		68,00
7726468	T-stuk voor condensslang 14MM (CWH)		10,60
7697322	Verbindingsstuk condensafvoerslang 1/2” recht		13,30
7212717	Branderdeksel		317,20

Remeha Sentry CWH groep 3

CWH30 - 200/300

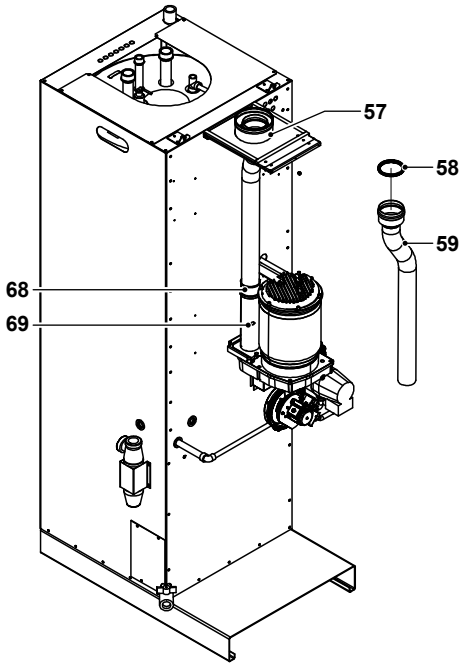

CWH60 - 200/300

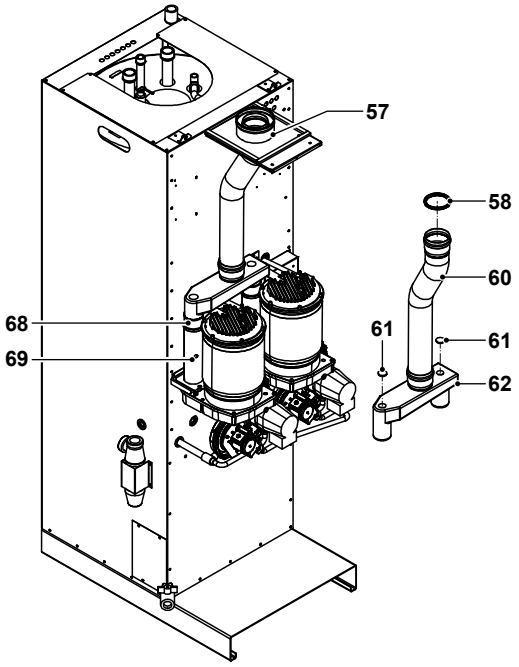

CWH90 - 200/300

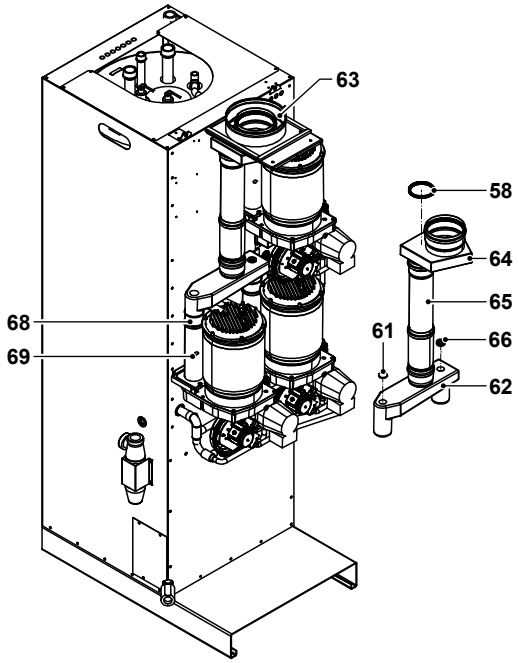

CWH120 - 200/300

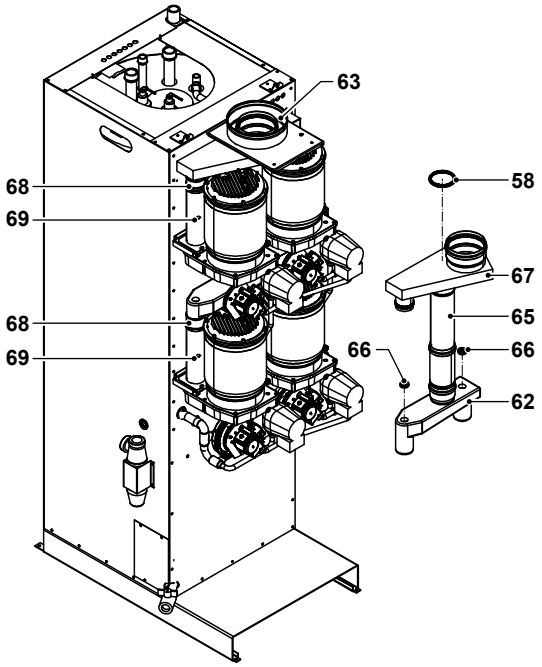

Remeha Sentry CWH groep 3

Art.nr.	Omschrijving	Positie-nummer	Prijs bruto ex. BTW, in €
S102150	Luchtinlaat 125mm CWH30/60	57	77,00
S102186	Pakkingring rookgasafvoer (blauw)	58	22,10
S102183	Rga-collectorpijp CWH30	59	237,60
S102184	Rga-collectorpijp CWH60	60	211,40
S102170	Afdichtingsplug rga collector	61	10,30
S102180	Rookgascollector (onder) CWH 60/90/120	62	370,40
7617089	Luchtinlaat 200mm CWH90/120	63	138,60
S102181	Rookgascollector (boven) CWH90	64	506,40
S102185	Rga-collectorpijp CWH90 en 120	65	159,60
7617078	Afdichting condensbuis	66	11,80
S102182	Rookgascollector (boven) CWH120	67	498,40
7697321	Lippenring rookgasafvoer (oranje)	68	19,30
7726469	Plug voor verbrandingstest (2 stuks)	69	5,07
7662800	Onderhoudsset CWH		87,90

Remeha Sentry CWH groep 4

Art.nr.	Omschrijving	Prijs bruto ex. BTW, in €
7617095	Gasleiding 22mm CWH30	276,30
7617096	Gasleiding 15mm CWH30	151,60
7617097	Gasleiding 22mm CWH60	245,20
7617098	Gasleiding 15mm CWH60/90/120 (Warmtewisselaar L)	156,30
7617099	Gasleiding 15mm CWH60/90/120 (Warmtewisselaar R)	150,50
7617100	Gasleiding 22mm CWH90	287,20
7617101	Gasleiding 22mm CWH120	287,20
7617102	Aanvoerleiding 15mm CWH30	157,10
7617103	Retourleiding 15mm CWH30	163,70
7617104	Rechte leiding 28mm (alle CWH)	80,00
7617105	Retourleiding 22mm CWH30/60 300	175,50
7617106	Retourleiding 22mm CWH30/60 200	156,60
7617107	Retour verbindingsstuk 28mm CWH30/60/90/120 200	41,30
7617108	Retour verbindingsstuk 28mm CWH30/60/90/120 300	38,90
7617109	Aanvoerleiding CWH60/90 (warmtewisselaar links)	238,70
7617110	Cylinder aanvoerleiding 22mm CWH60/90/120	145,10
7617111	Aanvoerleiding CWH60 (warmtewisselaar rechts)	237,60
7617112	Retourleiding 15mm CWH60/90/120 (Wisselaar R onder)	163,60
7617113	Retourleiding 15mm CWH60/90/120 (Wisselaar L onder)	162,30
7617114	Aanvoerleiding CWH90/120 (beide warmtewisselaars rechts)	242,20
7617115	Retourleiding 15mm CWH90/120 (rechtsboven)	239,00
7617116	Retourleiding CWH90 200	195,50
7617117	Retourleiding CWH90 300	210,70
7617118	Aanvoerleiding CWH 120 (beide warmtewisselaars links)	245,30
7617119	Retourleiding 15mm CWH120 (linksboven)	164,50
7617120	Retourleiding CWH120 200	194,80
7617121	Retourleiding CWH120 300	210,10
7662800	Onderhoudsset CWH	87,90

Remeha Sentry Mini-CV

Art.nr.	Omschrijving	Prijs bruto ex. BTW, in €
S102364	Thermostaatknop 0-90 gr. (Mini-CV)	10,00
S102371	Pomp tapconnectie 1 1/2” x 15mm (Mini-CV)	24,50
S102367	Besturingsprint ingebouwd (Mini-CV)	1.272,00
S102368	Manometer 1/2” (Mini-CV)	128,20
S102365	Thermostaat sierring (Mini-CV)	5,31
S102192	Thermostaat voor (bovenop) hwst vat + mini CV	224,20
7805108	Circulatiepomp (Mini-CV)	337,40
S102370	Tapwaterpomp brons (Mini-CV)	559,70

Remeha WHI49 groep 1

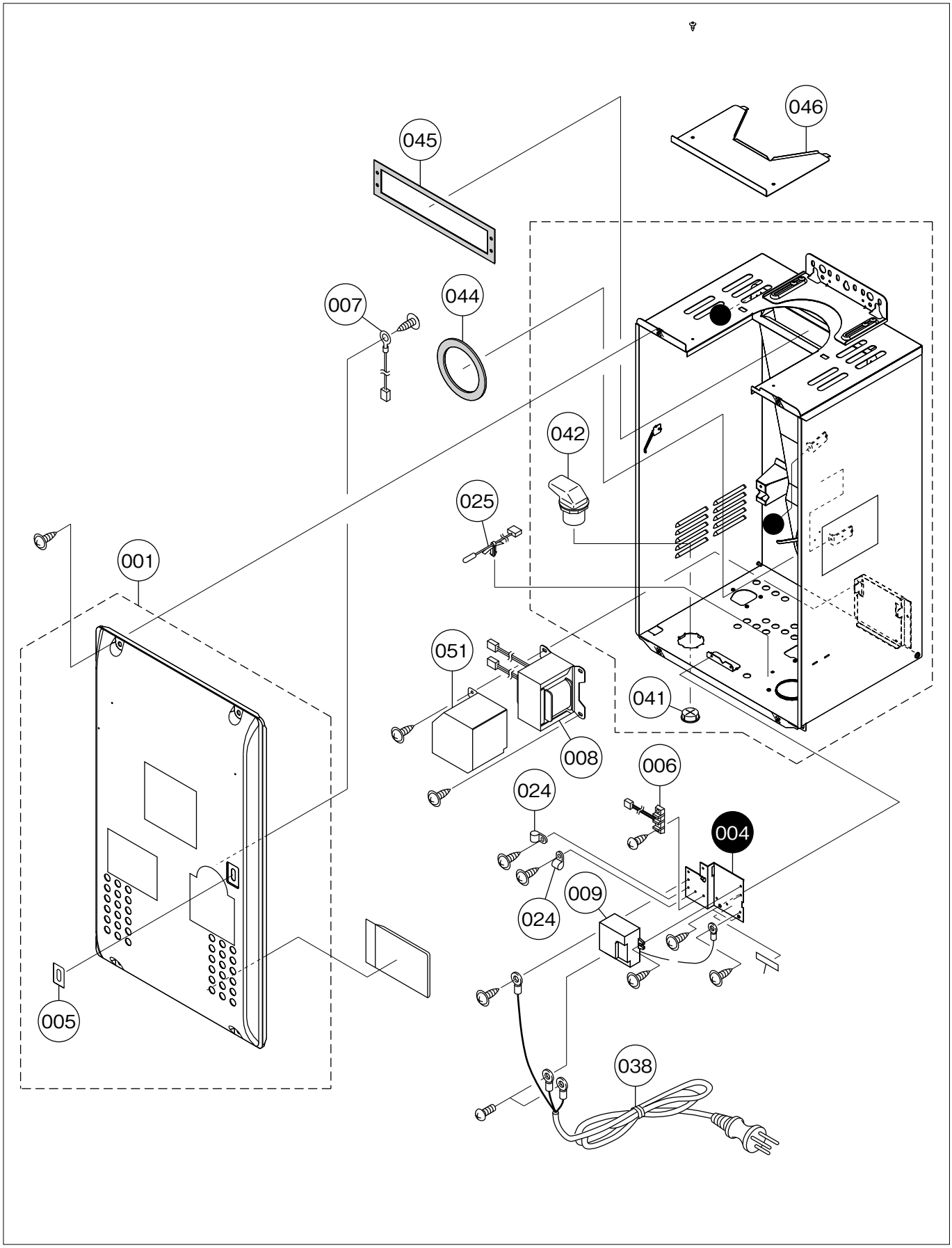

Remeha WHI49 groep 1

Art.nr.	Omschrijving	Positie-nummer	Prijs bruto ex. BTW, in €
7713965	Frontmantel	001	158,30
7713969	Bevestigingsplaat	004	4,89
7713971	Kijkglas	005	13,30
7713972	Kabelset afstandbediening	006	11,20
7713973	Aardkabel	007	4,89
7713974	Transformator	008	196,00
7713975	Lekstroombeveiliging	009	64,40
7713970	Pakking kijkglas	017	4,20
7713978	kabelklem	024	4,20
7713979	Sensor kabel	025	9,09
7714001	Voedingskabel	038	33,70
7714002	Doorvoerrubber	041	4,20
7714004	Doorvoerrubber	042	4,20
7714006	Pakking ventilator	044	6,99
7714007	Pakking inlaatkanaal	045	6,99
7714008	Bovendeksel	046	11,20
7714009	Beschermplaat	051	75,80

Remeha WHI49 groep 2

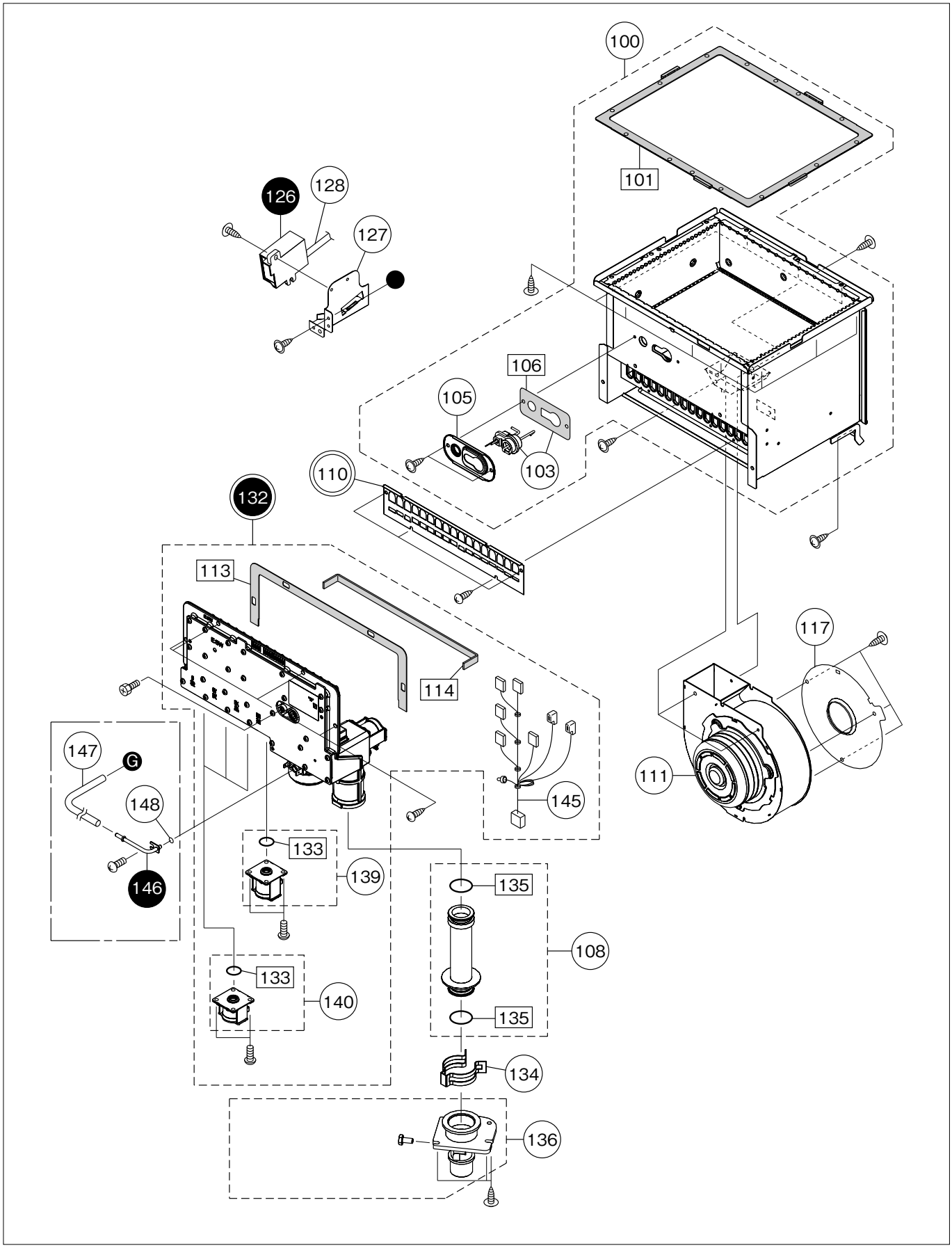

Remeha WHI49 groep 2

Art.nr.	Omschrijving	Positie-nummer	Prijs bruto ex. BTW, in €
7714011	Brander compleet	100	330,30
7714012	Branderpakking	101	12,00
7714013	Ontsteekpen met pakking	103	28,00
7714014	Bevestigingsplaat ontsteekpen	105	4,89
7714015	Pakking ontsteekpen	106	4,20
7714016	Gaspijp met o-ring	108	94,50
7714017	Brander demper 17-13	110	4,20
7714114	Brander demper 17-14	110	4,20
7714019	Ventilator motor	111	214,20
7714020	Pakking manifold boven	113	4,20
7714021	Pakking manifold onder	114	4,20
7714023	Ventilator plaat	117	5,60
7714024	Ontsteektrafo	126	56,00
7714025	Bevestigingsplaat ontsteektrafo	127	4,20
7714026	Ontsteekkabel	128	7,71
7714028	Gasblok met manifold 16	132	319,20
7714116	Gasblok met manifold 22	132	319,20
7714029	O ring van spoel	133	4,20
7714030	Clip 25.4	134	8,68
S102254	O-ring gasverdeelstukleiding WH (5 stuks)	135	24,20
7714031	Aansluitpijp gasleiding	136	48,90
7714032	Spoel van gasblok 1	139	61,50
7714033	Spoel van gasblok 2	140	54,70
7714034	Kabelboom gasblok	145	74,20
7714035	Leiding staal	146	4,89
7714036	Leiding silicone	147	28,00
7714037	O-ring van leiding (staal)	148	4,20

Remeha WHI49 groep 3

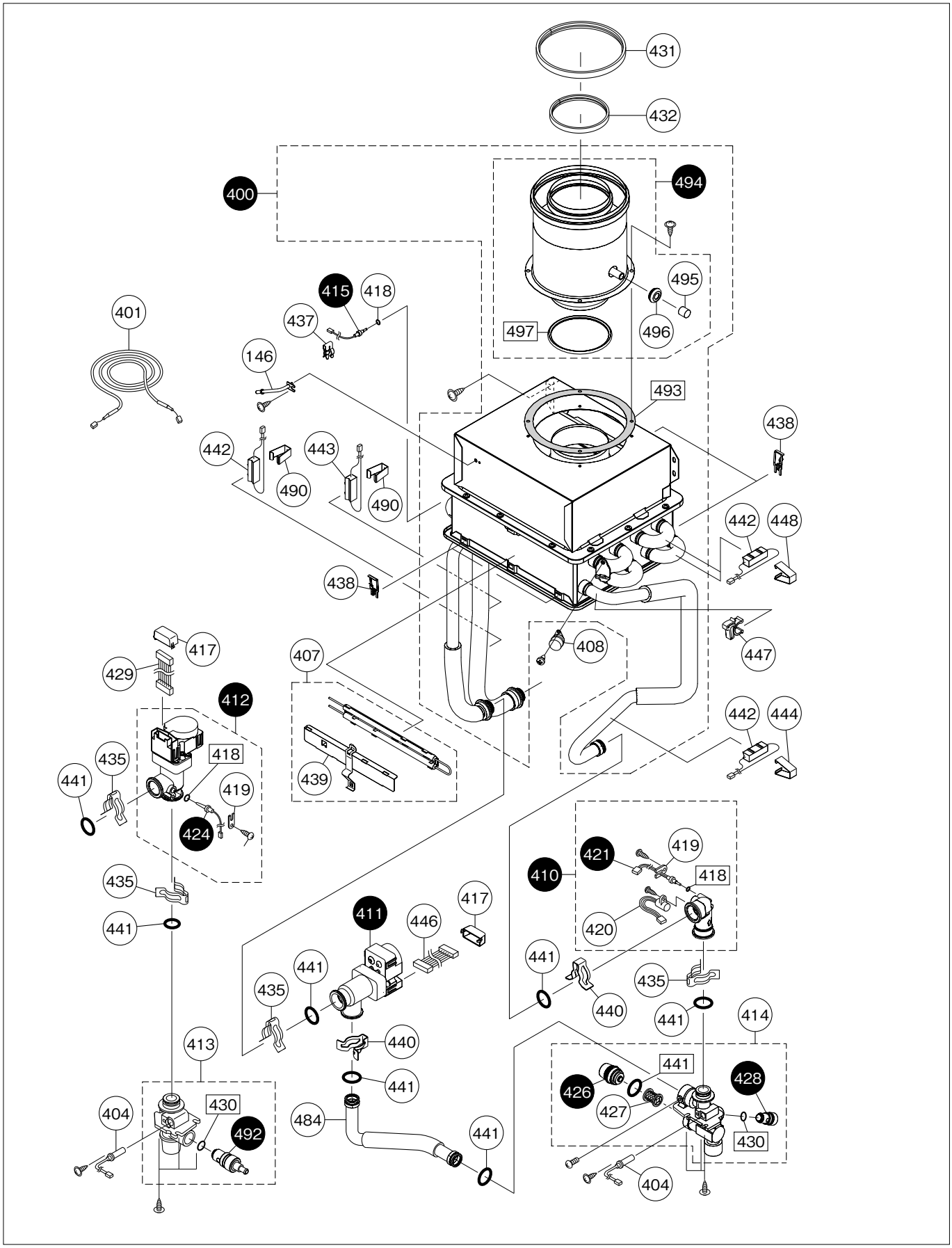

Remeha WHI49 groep 3

Art.nr.	Omschrijving	Positie-nummer	Prijs bruto ex. BTW, in €
7714039	Warmtewisselaar	400	967,40
7714040	Thermische zekering	401	30,80
7714041	Vorstbeveiliging onder	404	18,30
7714043	Vorstbeveiliging boven	407	85,50
S102268	Maximaalbeveiliging WH/WHC	408	20,20
7714044	Flowsensor	410	56,00
7714045	Waterservo bypass	411	130,00
7714047	Waterservo	412	133,00
7714048	Aansluitpijp uitlaat	413	58,80
S102282	Waterinlaatset koudwater WH/WHC	414	86,80
S102275	Temp.sensor warmwateruitlaat wh/whc	415	32,80
7714051	Kap van kabelset	417	4,20
S102271	O-Ring P4C warwwatercircuit WH/WHC (10 stuks)	418	31,90
7714052	Bevestigingsplaat temperatuursensor	419	4,20
S102278	Magneetopnemer WH/WHC (wisselaar)	420	45,90
S102277	Temp.sensor koudwaterinlaat WH/WHC	421	27,00
S102270	Temp.sensor warmtewisselaar WH/WHC	424	21,90
S102285	Waterfilterdop WH/WHC	426	9,27
S102283	Waterfilter WH/WHC	427	10,30
S102287	Veiligheidsklep QMF WH/WHC	428	21,20
7714053	Kabelset waterservo	429	15,20
S102288	O-ring veiligheidsklep WH/WHC (5 stuks)	430	6,91
S102292	Klemveer debietsensor bypass WH/WHC	435	7,08
7714054	Clip thermistor	437	4,20
7714055	Klem thermische beveiliging	438	4,20
7714056	Klem vorstbeveiliging	439	12,60
7714057	Leiding clip	440	4,20
S102281	O-ring debietregelklep WH/WHC (5 stuks)	441	17,20
7714058	Vorstbeveiliging	442	12,00
7714059	Vorstbeveiliging	443	11,20
7714060	Klem vorstbeveiliging	444	4,20
7714062	Kabelset waterservo bypass	446	19,50
7714063	Klem kabelboom	447	6,99
7714064	Klem vorstbeveiliging	448	4,89
7714089	Leiding waterservo bypass	484	28,00
7714095	Klem vorstbeveiliging	490	4,20
7714097	Overstortventiel	492	30,80
7714098	Pakking rookgasavoer	493	4,89
7714099	Rookgasafvoer concentrisch	494	245,10
7714100	Dop condensafvoer	495	22,40
7714101	Pakking condensafvoer	496	23,00
7714102	O-ring concentrische pijp D=80	497	38,50

Remeha WHI49 groep 4

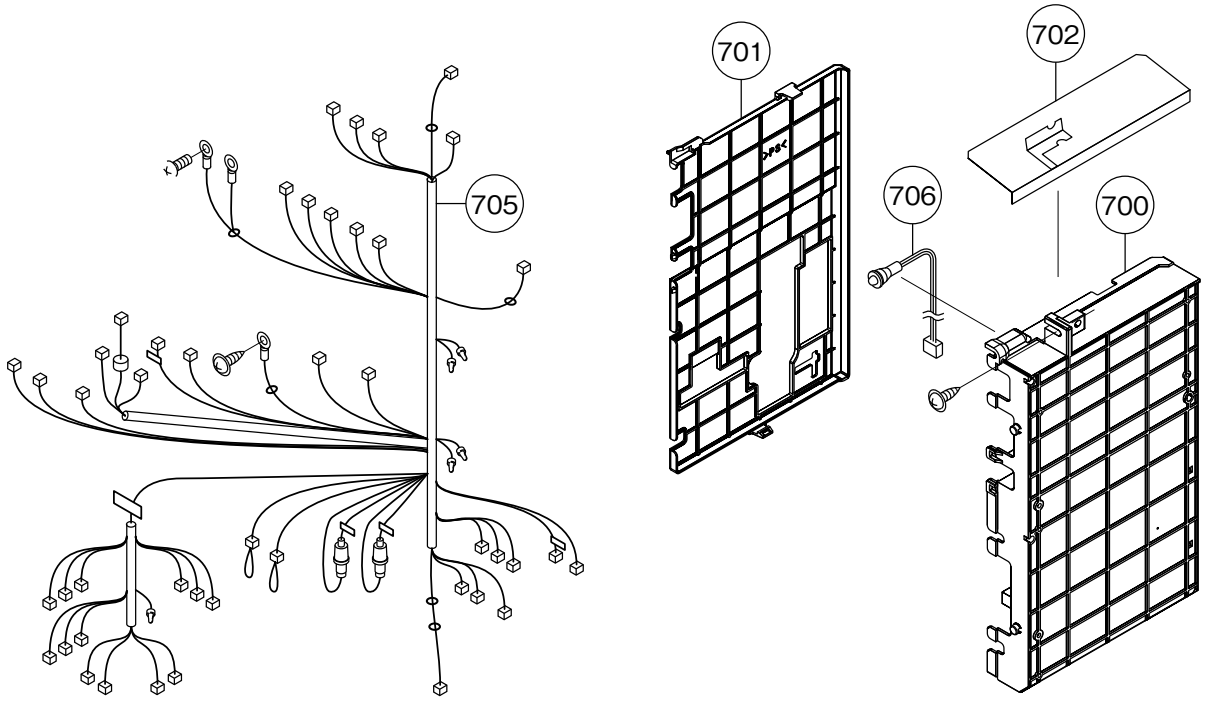

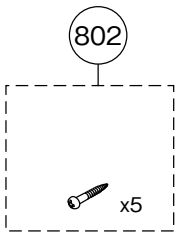

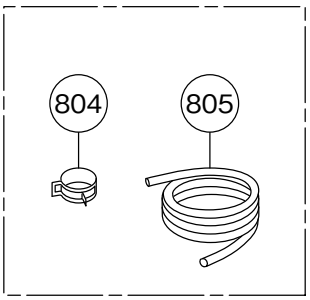

Remeha WHI49 groep 4

Art.nr.	Omschrijving	Positie-nummer	Prijs bruto ex. BTW, in €
7714103	Printplaat	700	534,70
7714104	Deksel printplaat	701	12,20
7714105	Deksel printplaat	702	4,89
7714107	Kabelboom	705	274,50
7714108	Led lamp	706	9,81
7714109	Set houtdraadbouten	802	6,99
7714110	Slangklem	804	4,20
7714112	Condensafvoer leiding	805	19,40

Remeha WHIC56 groep 1

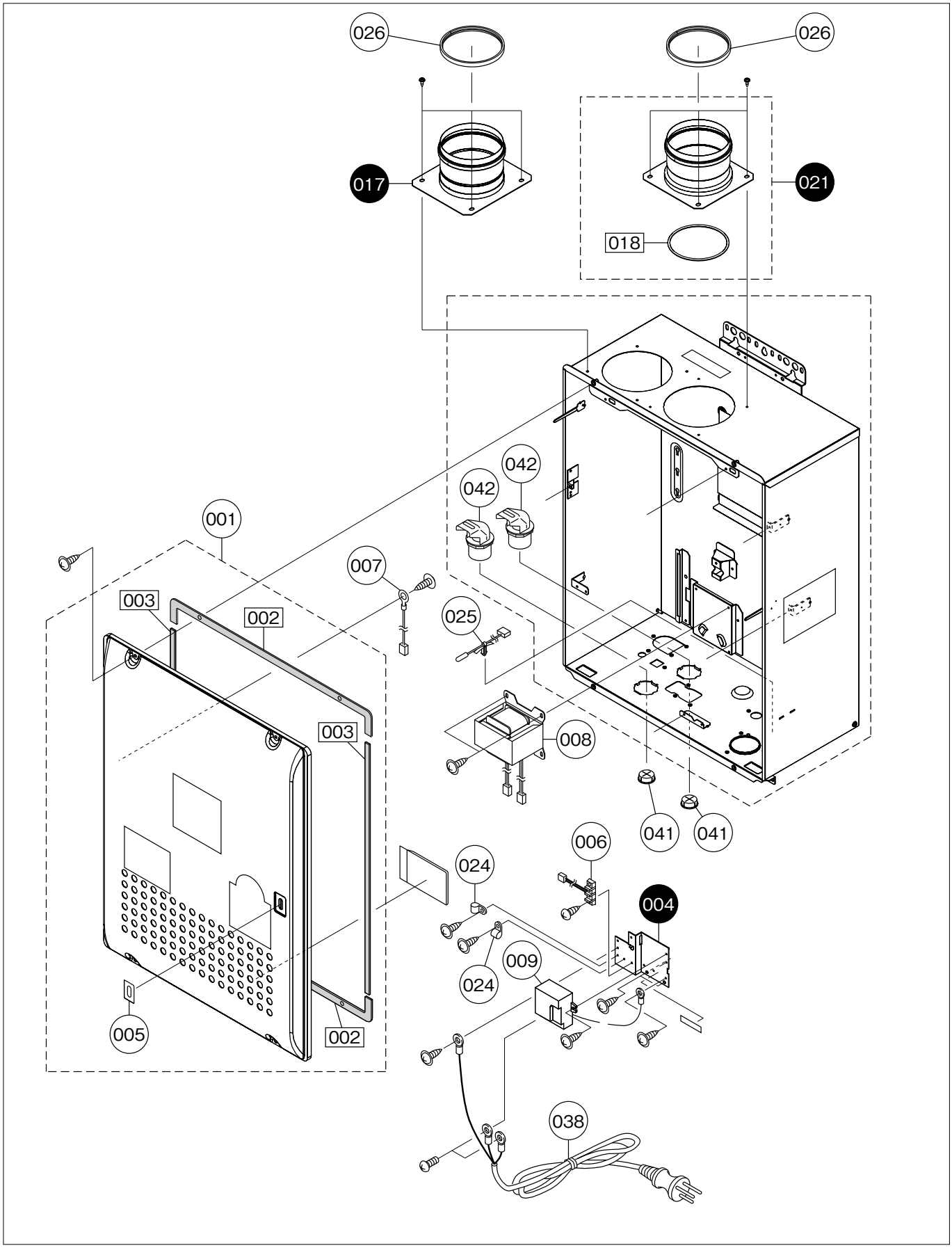

Remeha WHIC56 groep 1

Art.nr.	Omschrijving	Positie-nummer	Prijs bruto ex. BTW, in €
7713966	Frontmantel	001	216,90
7713967	Pakking frontmantel o + b	002	4,62
7713968	Pakking frontmantel li+re	003	4,20
7713969	Bevestigingsplaat	004	4,89
7713971	Kijkglas	005	13,30
7713972	Kabelset afstandbediening	006	11,20
7713973	Aardkabel	007	4,89
7713974	Transformator	008	196,00
7713975	Lekstroombeveiliging	009	64,40
S102307	Rga-adapter WHC	017	124,10
7713976	O ring ro. 92mm	018	77,10
7713977	Rookgasavoerpijp	021	210,00
7713978	kabelklem	024	4,20
7713979	Sensor kabel	025	9,09
7714000	O ring ro. 100mm	026	42,00
7714001	Voedingskabel	038	33,70
7714003	Doorvoerrubber	041	6,99
7714005	Doorvoerrubber	042	69,90

Remeha WHIC56 groep 2

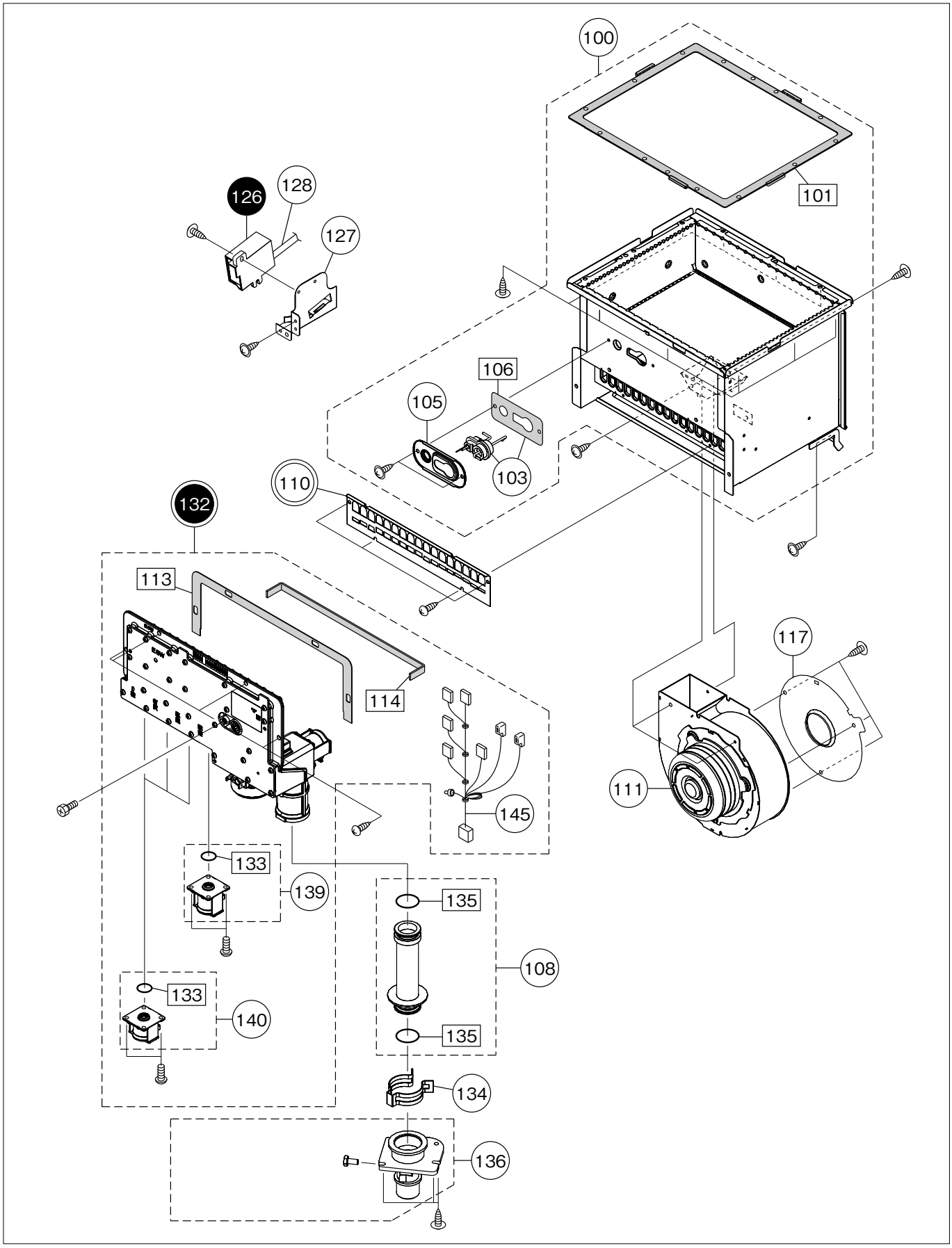

Remeha WHIC56 groep 2

Art.nr.	Omschrijving	Positie-nummer	Prijs bruto ex. BTW, in €
7714010	Brander compleet	100	330,30
7714012	Branderpakking	101	12,00
7714013	Ontsteekpen met pakking	103	28,00
7714014	Bevestigingsplaat ontsteekpen	105	4,89
7714015	Pakking ontsteekpen	106	4,20
7714016	Gaspijp met o-ring	108	94,50
7714017	Brander demper 17-13	110	4,20
7714114	Brander demper 17-14	110	4,20
7714018	Ventilator motor	111	229,60
7714020	Pakking manifold boven	113	4,20
7714021	Pakking manifold onder	114	4,20
7714022	Ventilator plaat	117	4,89
7714024	Ontsteektrafo	126	56,00
7714025	Bevestigingsplaat ontsteektrafo	127	4,20
7714026	Ontsteekkabel	128	7,71
7714027	Gasblok met manifold 17	132	369,60
7714115	Gasblok met manifold 24	132	371,00
7714029	O ring van spoel	133	4,20
7714030	Clip 25.4	134	8,68
S102254	O-ring gasverdeelstukleiding WH (5 stuks)	135	24,20
7714031	Aansluitpijp gasleiding	136	48,90
7714032	Spoel van gasblok 1	139	61,50
7714033	Spoel van gasblok 2	140	54,70
7714034	Kabelboom gasblok	145	74,20

Remeha WHIC56 groep 3.1

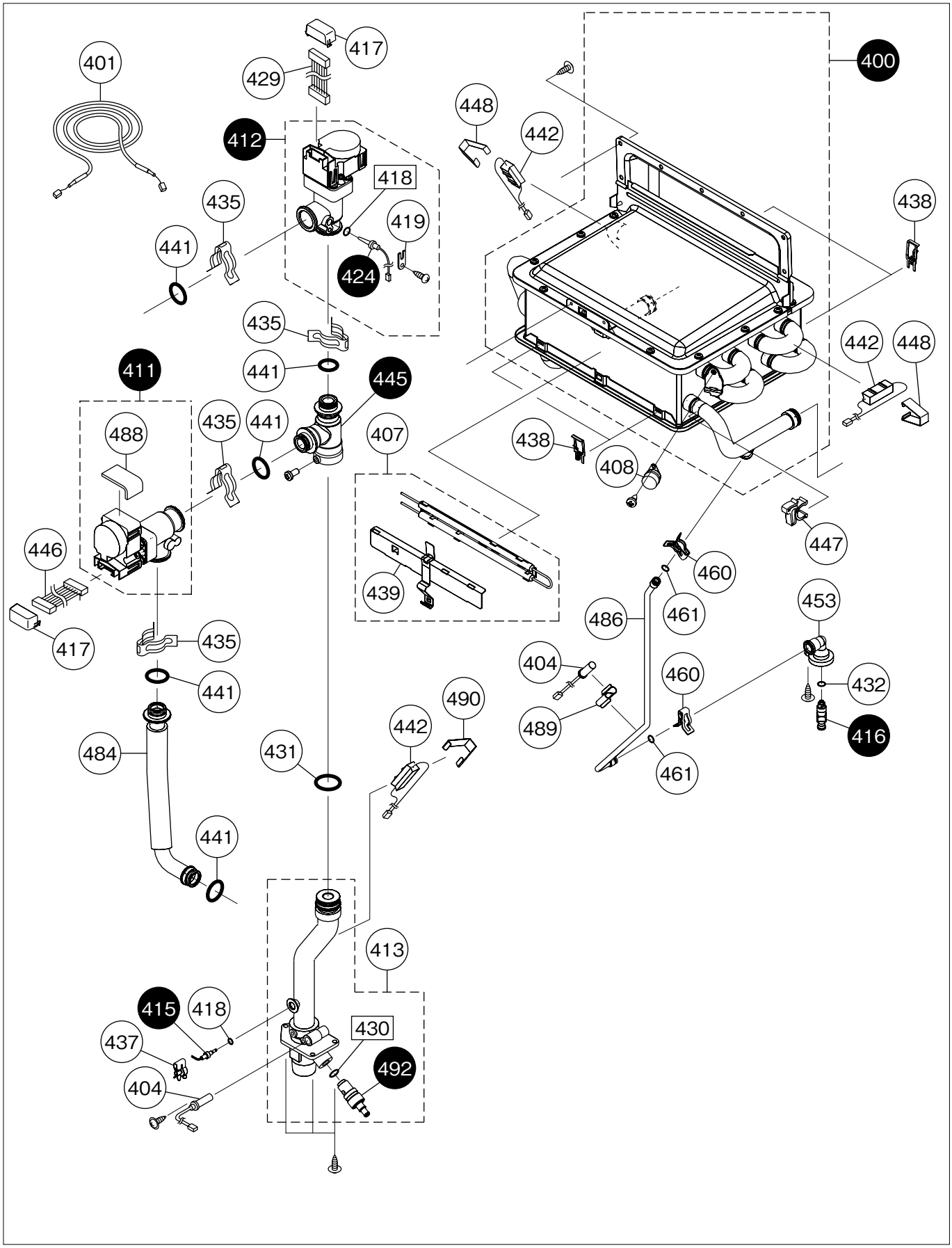

Remeha WHIC56 groep 3.1

Art.nr.	Omschrijving	Positie-nummer	Prijs bruto ex. BTW, in €
7714038	Warmtewisselaar	400	802,20
7714040	Thermische zekering	401	30,80
7714042	Vorstbeveiliging onder	404	11,20
7714043	Vorstbeveiliging boven	407	85,50
S102268	Maximaalbeveiliging WH/WHC	408	20,20
7714046	Waterservo bypass	411	134,30
7714047	Waterservo	412	133,00
7714049	Leiding heet water	413	177,70
S102275	Temp.sensor warmwateruitlaat wh/whc	415	32,80
7714050	Aftapkraan	416	2,80
7714051	Kap van kabelset	417	4,20
S102271	O-Ring P4C warwwatercircuit WH/WHC (10 stuks)	418	31,90
7714052	Bevestigingsplaat temperatuursensor	419	4,20
S102270	Temp.sensor warmtewisselaar WH/WHC	424	21,90
7714053	Kabelset waterservo	429	15,20
S102288	O-ring veiligheidsklep WH/WHC (5 stuks)	430	6,91
S102274	O-Ring P22C menghuis WH/WHC (10 stuks)	431	43,90
S102286	O-ring aftapplug WH (5 stuks)	432	5,13
S102292	Klemveer debietsensor bypass WH/WHC	435	7,08
7714054	Clip thermistor	437	4,20
7714055	Klem thermische beveiliging	438	4,20
7714056	Klem vorstbeveiliging	439	12,60
S102281	O-ring debietregelklep WH/WHC (5 stuks)	441	17,20
7714058	Vorstbeveiliging	442	12,00
7714061	Mengklep	445	74,20
7714062	Kabelset waterservo bypass	446	19,50
7714063	Klem kabelboom	447	6,99
7714064	Klem vorstbeveiliging	448	4,89
7714069	Aansluitstuk condensafvoer 1/4”	453	69,90
7714074	Leiding clip	460	4,20
7714075	O-ring	461	4,20
7714088	Leiding naar bypass servo	484	43,40
7714091	Leiding 1/4” afvoer	486	16,30
7714093	Deksel servo	488	4,20
7714094	Klem vorstbeveiliging	489	4,20
7714095	Klem vorstbeveiliging	490	4,20
7714097	Overstortventiel	492	30,80

Remeha WHIC56 groep 3.2

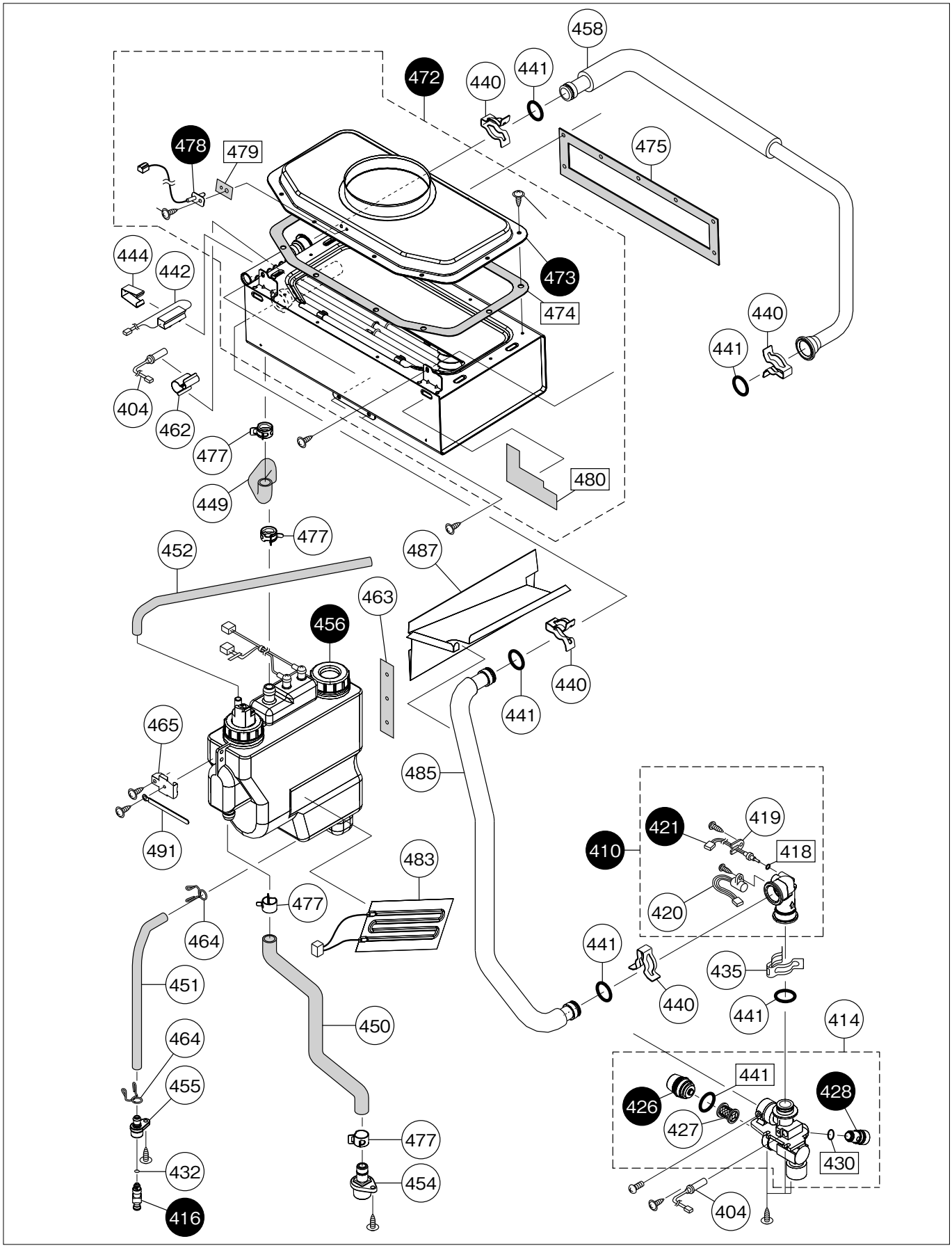

Remeha WHIC56 groep 3.2

Art.nr.	Omschrijving	Positie-nummer	Prijs bruto ex. BTW, in €
7714042	Vorstbeveiliging onder	404	11,20
7714044	Flowsensor	410	56,00
S102282	Waterinlaatset koudwater WH/WHC	414	86,80
7714050	Aftapkraan	416	2,80
S102271	O-Ring P4C warwwatercircuit WH/WHC (10 stuks)	418	31,90
7714052	Bevestigingsplaat temperatuursensor	419	4,20
S102278	Magneetopnemer WH/WHC (wisselaar)	420	45,90
S102277	Temp.sensor koudwaterinlaat WH/WHC	421	27,00
S102285	Waterfilterdop WH/WHC	426	9,27
S102283	Waterfilter WH/WHC	427	10,30
S102287	Veiligheidsklep QMF WH/WHC	428	21,20
S102288	O-ring veiligheidsklep WH/WHC (5 stuks)	430	6,91
S102286	O-ring aftapplug WH (5 stuks)	432	5,13
S102292	Klemveer debietsensor bypass WH/WHC	435	7,08
7714057	Leiding clip	440	4,20
S102281	O-ring debietregelklep WH/WHC (5 stuks)	441	17,20
7714058	Vorstbeveiliging	442	12,00
7714060	Klem vorstbeveiliging	444	4,20
7714065	Condensafvoer warmtewisselaar	449	6,30
7714066	Condensafvoer slang	450	19,50
7714067	Condensafvoer slang	451	15,20
7714068	Condensafvoer slang	452	6,99
7714070	Aansluitstuk condensafvoer	454	56,00
7714071	Aansluitstuk condensafvoer	455	4,20
7714072	Condensbak	456	163,70
7714073	Leiding warmtewisselaar	458	48,90
7714076	Klem van vorstbeveiliging	462	6,30
7714077	Pakking condensbak	463	6,30
7714078	Leidingklem	464	4,20
7714079	Klembeugel condensbak	465	4,20
7714080	Warmtewisselaar compleet	472	624,30
7714081	Rookgasdeksel	473	74,20
7714082	Pakking rookgasdeksel	474	46,20
7713964	Pakking warmtewisselaar	475	10,50
7714083	Klem condensslang	477	4,20
7714084	Temperatuursensor rookgaszijde	478	19,50
7714085	Pakking temperatuursensor	479	4,20
7714086	Pakking temperatuursensor	480	4,20
7714087	Vorst beveiliging	483	33,70
7714090	Leiding warmtewisselaar flowsensor	485	48,30
7714092	Deksel condensafvoer	487	12,60
7714096	Tiewrap	491	4,20

Remeha WHIC56 groep 4

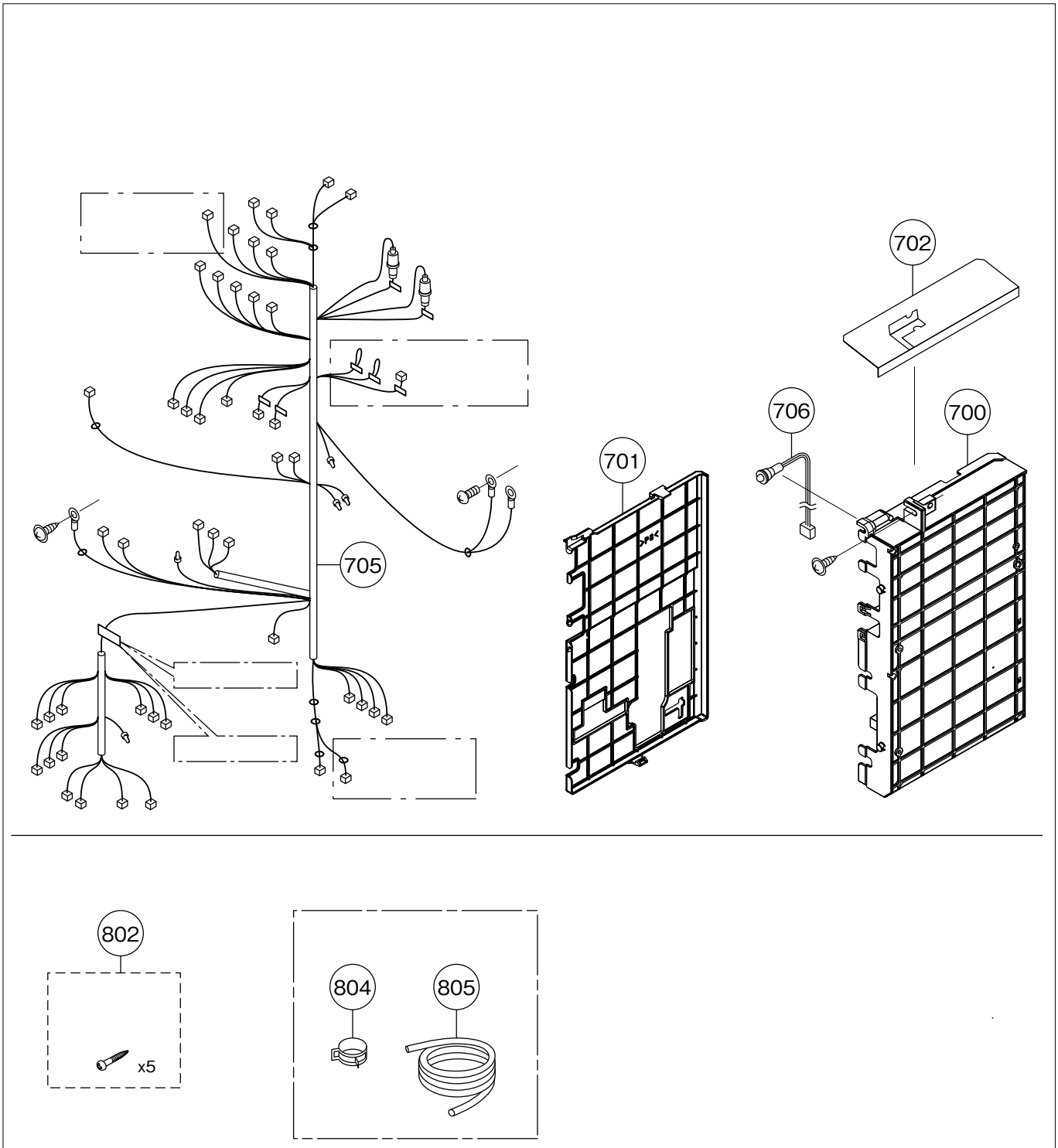

Remeha WHIC56 groep 4

Art.nr.	Omschrijving	Positie-nummer	Prijs bruto ex. BTW, in €
7714103	Printplaat	700	534,70
7714104	Deksel printplaat	701	12,20
7714105	Deksel printplaat	702	4,89
7714106	Kabelboom	705	356,30
7714108	Led lamp	706	9,81
7714109	Set houtdraadbouten	802	6,99
7714110	Slangklem	804	4,20
7714112	Condensafvoer leiding	805	19,40

Remeha Sentry WH42-56 groep 1

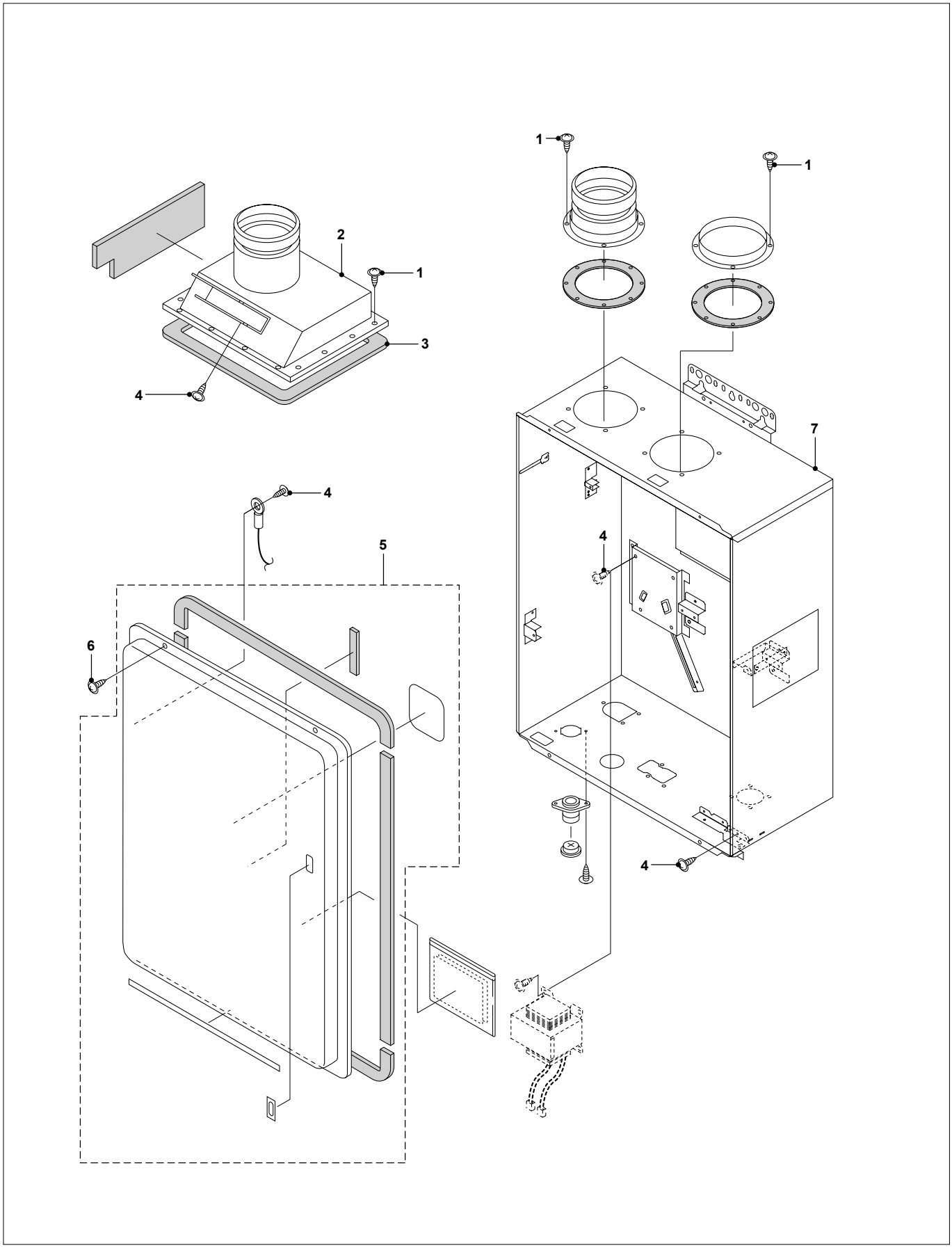

Remeha Sentry WH42-56 groep 1

Art.nr.	Omschrijving	Positie-nummer	Prijs bruto ex. BTW, in €
S102236	N-Tapschroef M4X10mm (20 stuks)	1	10,30
S102228	Rookgaskap WH	2	310,30
S102229	Pakking rookgaskap WH	3	32,90
S102234	N-Tapschroef M4X8mm (20 stuks)	4	11,30
S102227	Voordekselset WH	5	170,50
S102235	Tapschroef M4x12 mm WH/WHC (20 stuks)	6	10,30
S102231	Behuizing WH	7	280,20
S102300	Onderhoudsset WH 42/56		78,10

Remeha Sentry WH42-56 groep 2

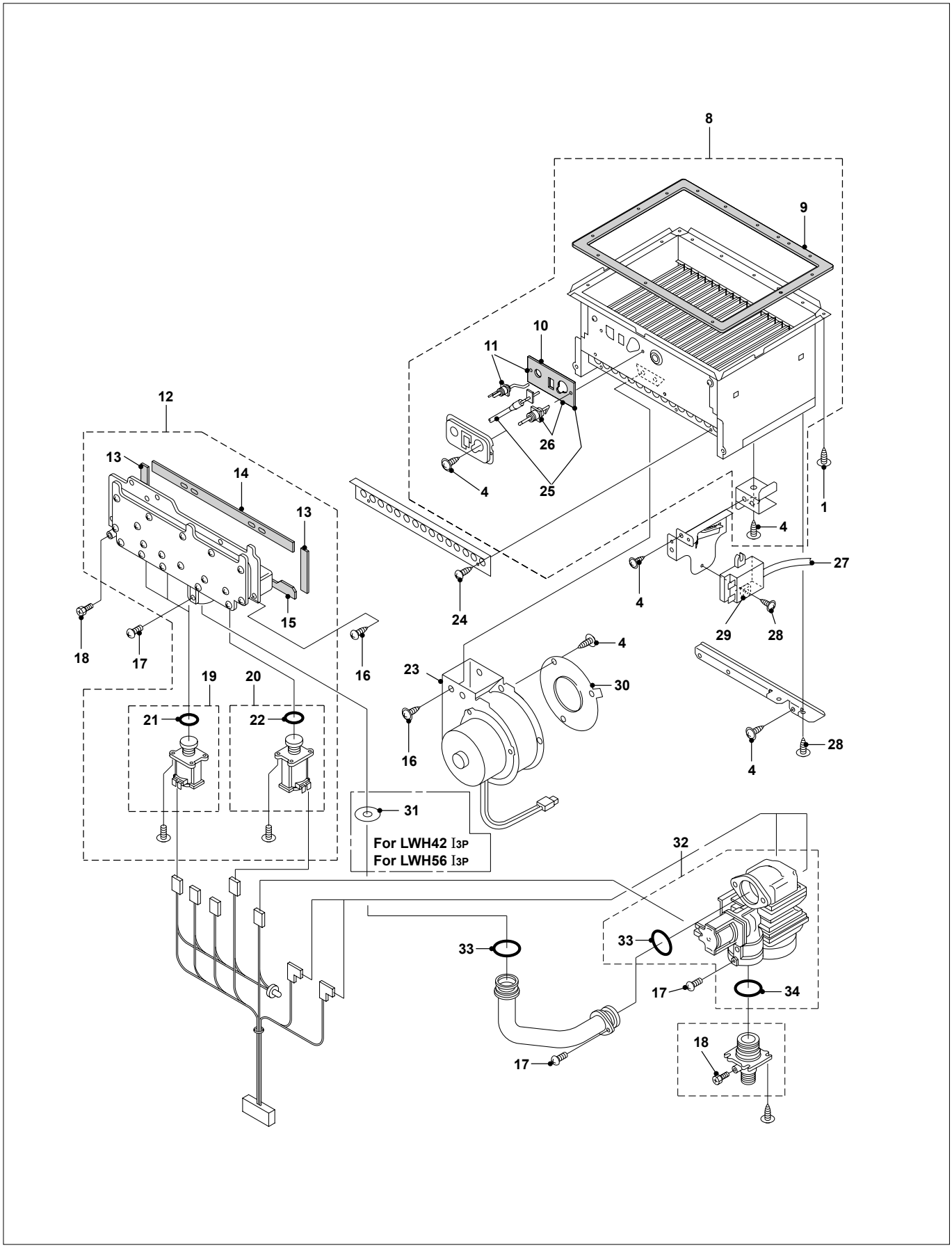

Remeha Sentry WH42-56 groep 2

Art.nr.	Omschrijving	Positie-nummer	Prijs bruto ex. BTW, in €
S102236	N-Tapschroef M4X10mm (20 stuks)	1	10,30
S102234	N-Tapschroef M4X8mm (20 stuks)	4	11,30
S102238	Branderbakset WH	8	370,40
S102244	Pakking branderbak WH	9	33,50
S102240	Pakking los ion./onst. electrode WH (5 stuks)	10	17,60
S102239	Ionisatie electrode met pakking WH	11	13,40
S102243	Gasverdeelstuk aardgas WH	12	339,60
S102245	Gasverdeelstuk propaan WH	12	316,70
S102250	Gasverdeelstukpakking boven WH	13	6,04
S102250	Gasverdeelstukpakking boven WH	14	6,04
S102252	Gasverdeelstukpakking onder WH	15	5,30
S102261	Tapschroef M5x16 mm WH/WHC (20 stuks)	16	11,30
S102263	Mach.schroef M4x8 mm WH/WHC (20 stuks)	17	10,30
S102262	Mach.schroef inbus M4x8 mm WH/WHC (20 stuks)	18	10,30
S102246	Magneetklep 1 WH (S16L)	19	33,50
S102247	Magneetklep 2 WH (S24L)	20	47,10
S102248	O-ring voor magneetklep 1 WH (5 stuks)	21	11,20
S102249	O-ring voor magneetklep 2 WH (5 stuks)	22	11,20
S102253	Ventilatormotor WH	23	331,90
S102264	N-plaatschroef WH/WHC (20 stuks)	24	10,30
S102242	Sensor vlamtemperatuur WH	25	113,30
S102241	Ontsteek electrode met pakking WH	26	23,10
S102258	Ontsteekkabel WH/WHC	27	8,18
S102237	N-Tapschroef M4X12mm (20 stuks)	28	20,90
S102257	Ontsteektrafo AGV voor WH/WHC	29	64,10
S102260	Ventilatorplaatpakking WH	30	3,39
S102259	Restrictor propaan LWH	31	5,17
S102255	Gasregelblok WH	32	149,20
S102254	O-ring gasverdeelstukleiding WH (5 stuks)	33	24,20
S102256	O-ring voor gasblok WH (5 stuks)	34	26,00
S102300	Onderhoudsset WH 42/56		78,10

Remeha Sentry WH42-56 groep 3

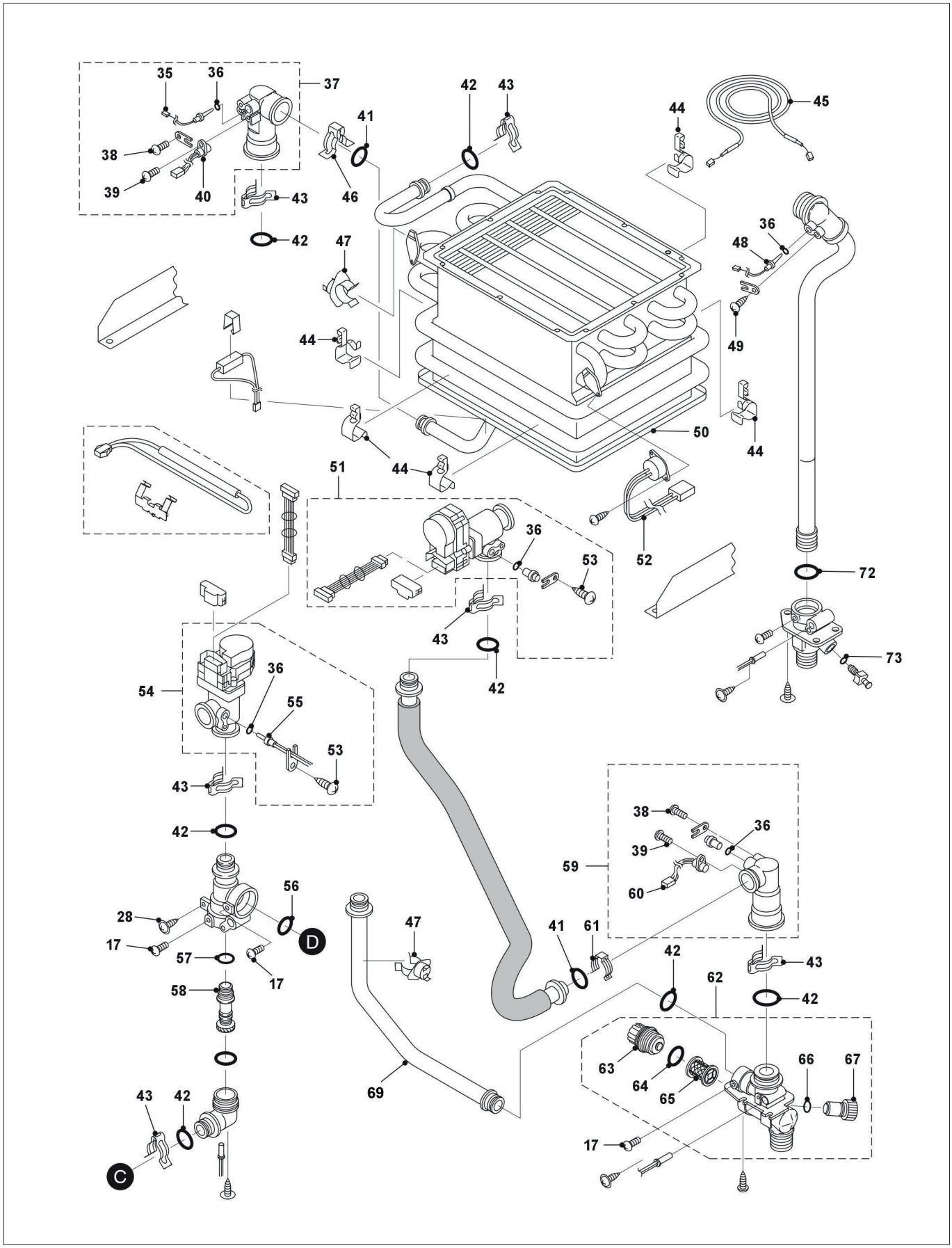

Remeha Sentry WH42-56 groep 3

Art.nr.	Omschrijving	Positie-nummer	Prijs bruto ex. BTW, in €
S102263	Mach.schroef M4x8 mm WH/WHC (20 stuks)	17	10,30
S102237	N-Tapschroef M4X12mm (20 stuks)	28	20,90
S102277	Temp.sensor koudwaterinlaat WH/WHC	35	27,00
S102271	O-Ring P4C warwwatercircuit WH/WHC (10 stuks)	36	31,90
S102276	Debietsensor flow (onder)warmtew. WH/WHC	37	108,40
S102297	Schroef M4x14 mm debietsensor WH (20 stuks)	38	11,80
S102296	Schroef(spant) M4x10 mm WH/WHC (20 stuks)	39	10,30
S102278	Magneetopnemer WH/WHC (wisselaar)	40	45,90
S102279	O-ring temp.sensor koudwaterpijp WH/WHC (10 stuks)	41	29,50
S102281	O-ring debietregelklep WH/WHC (5 stuks)	42	17,20
S102292	Klemveer debietsensor bypass WH/WHC	43	7,08
S102267	Klem thermische zekering WH	44	2,22
S102266	Thermische zekering WH	45	47,30
S102280	Klemveer debietsensor WH (5 stuks)	46	150,70
S102295	Vorstbeveiligingsthermostaat WH	47	15,80
S102275	Temp.sensor warmwateruitlaat wh/whc	48	32,80
S102298	Tapschroef M4x8 mm WH/WHC (20 stuks)	49	21,40
S102265	Warmtewisselaar WH	50	731,40
S102273	Debietregelklep bypass WH/WHC	51	167,20
S102268	Maximaalbeveiliging WH/WHC	52	20,20
S102299	Schroef M4x14 mm temp.sensor w.w. WH (20 stuks)	53	11,80
S102269	Debietregelklep wisselaar WH/WHC	54	161,90
S102270	Temp.sensor warmtewisselaar WH/WHC	55	21,90
S102274	O-Ring P22C menghuis WH/WHC (10 stuks)	56	43,90
S102289	O-ring (boven) mengcilinder WH (5 stuks)	57	11,40
S102291	O-ring (onder) mengcilinder WH (5 stuks)	58	18,70
S102293	Debietsensor flow bypass WH	59	103,80
S102294	Magneetopnemer WH (bypass)	60	53,20
S102290	Klemveer debietr.klep bypass WH	61	4,92
S102282	Waterinlaatset koudwater WH/WHC	62	86,80
S102285	Waterfilterdop WH/WHC	63	9,27
S102284	O-ring waterfilter(dop) WH/WHC (5 stuks)	64	30,10
S102283	Waterfilter WH/WHC	65	10,30
S102288	O-ring veiligheidsklep WH/WHC (5 stuks)	66	6,91
S102287	Veiligheidsklep QMF WH/WHC	67	21,20
S102302	Kabelboom WH	68	244,00
7736835	Waterinlaatleiding	69	40,10
S102272	O-Ring P20C warmwateruitlaat WH (10 stuks)	72	26,30
S102286	O-ring aftapplug WH (5 stuks)	73	5,13
S102300	Onderhoudsset WH 42/56		78,10

Remeha Sentry WH42-56 groep 4

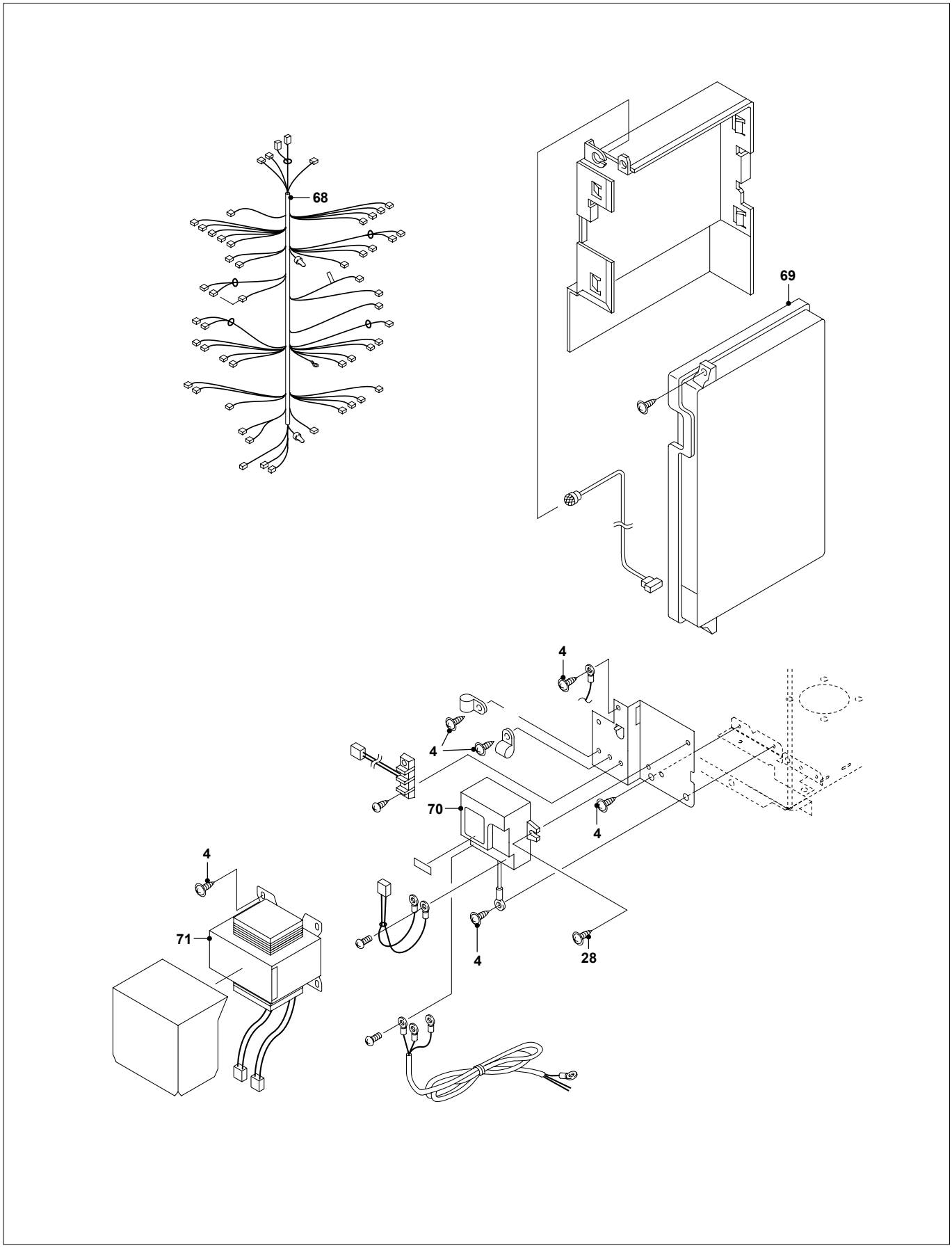

Remeha Sentry WH42-56 groep 4

Art.nr.	Omschrijving	Positie-nummer	Prijs bruto ex. BTW, in €
S102234	N-Tapschroef M4X8mm (20 stuks)	4	11,30
S102237	N-Tapschroef M4X12mm (20 stuks)	28	20,90
S102301	Print WH	69	621,00
S102303	Lekstroombeveiliging WH/WHC	70	103,40
S102304	Transformator WH	71	130,60
S102224	Kabel afstandbediening WH/WHC		54,90
S102223	Afstandsbediening WH/WHC		345,00
S102300	Onderhoudsset WH 42/56		78,10

Remeha Sentry WHC56 groep 1

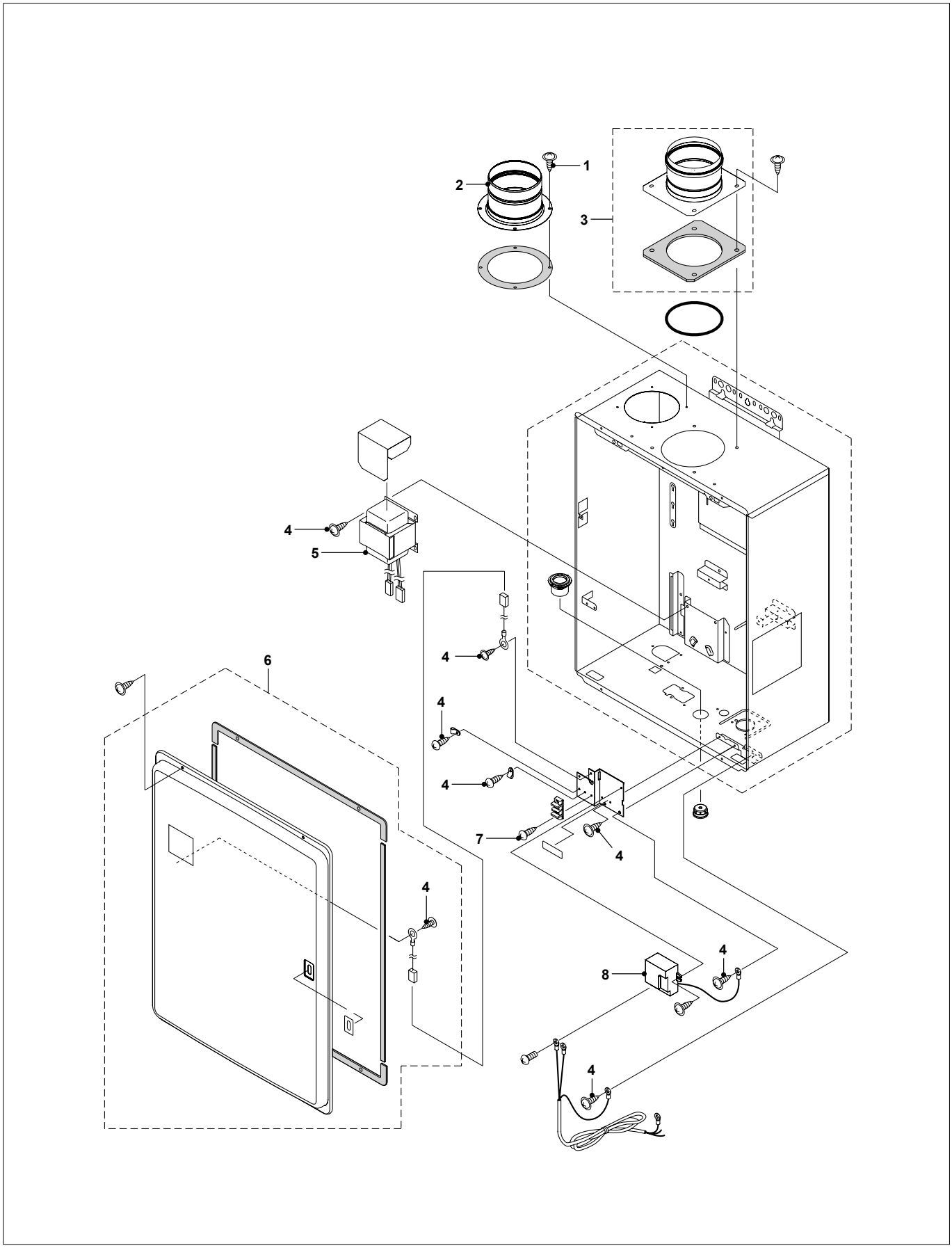

Remeha Sentry WHC56 groep 1

Art.nr.	Omschrijving	Positie-nummer	Prijs bruto ex. BTW, in €
S102236	N-Tapschroef M4X10mm (20 stuks)	1	10,30
S102306	Ltv-adapter WHC	2	59,00
S102307	Rga-adapter WHC	3	124,10
S102234	N-Tapschroef M4X8mm (20 stuks)	4	11,30
S102308	Transformator WHC	5	170,30
S102305	Voordekselset WHC	6	170,50
S102237	N-Tapschroef M4X12mm (20 stuks)	7	20,90
S102303	Lekstroombeveiliging WH/WHC	8	103,40
S102224	Kabel afstandbediening WH/WHC		54,90
S102223	Afstandsbediening WH/WHC		345,00
S102329	Print WHC		621,00
S102330	Ombouwset propaan (L)WHC		392,80

Remeha Sentry WHC56 groep 2

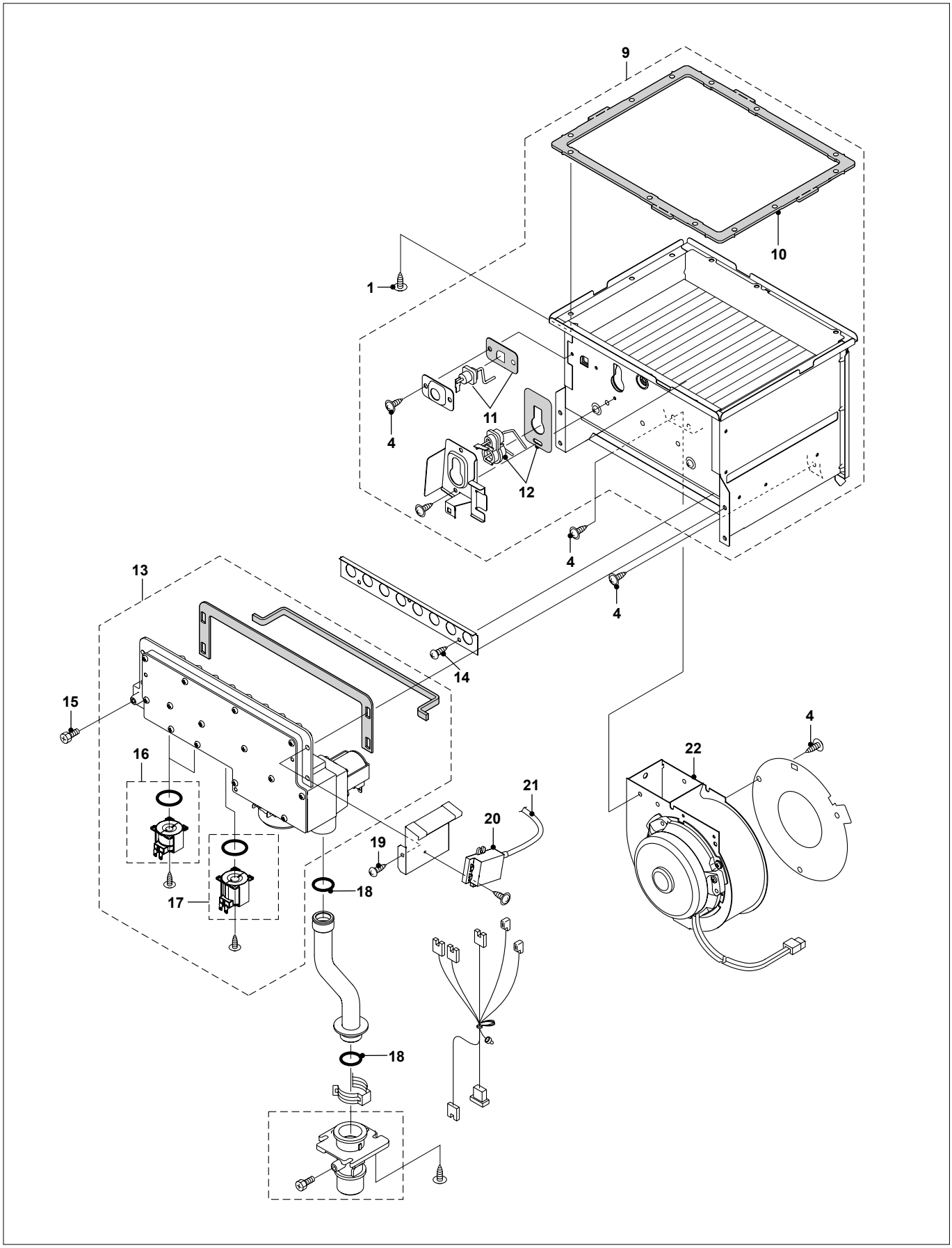

Remeha Sentry WHC56 groep 2

Art.nr.	Omschrijving	Positie-nummer	Prijs bruto ex. BTW, in €
S102236	N-Tapschroef M4X10mm (20 stuks)	1	10,30
S102234	N-Tapschroef M4X8mm (20 stuks)	4	11,30
7730677	Verdeelstuk pakking boven	7	6,99
7730678	Verdeelstuk afdichting onder	8	6,31
S102309	Branderbakset WHC	9	352,60
S102310	Pakking rookgaskap WHC	10	23,20
S102312	Ionisatie electrode WHC met pakking	11	12,80
S102311	Ontsteek electrode WHC met pakking	12	25,80
S102263	Mach.schroef M4x8 mm WH/WHC (20 stuks)	14	10,30
S102315	Gasverdeelstuk propaan (L) WHC	13	334,50
S102262	Mach.schroef inbus M4x8 mm WH/WHC (20 stuks)	15	10,30
S102316	Spoel (L) met o-ring gasverdeelstuk WHC	16	32,00
S102317	Spoel (R) met o-ring gasverdeelstuk WHC	17	53,70
S102318	O-ring gasverdeelstukleiding WHC (5 stuks)	18	14,00
S102261	Tapschroef M5x16 mm WH/WHC (20 stuks)	19	11,30
S102314	Gasverdeelstuk aardgas WHC	13	316,70
S102257	Ontsteektrafo AGV voor WH/WHC	20	64,10
S102258	Ontsteekkabel WH/WHC	21	8,18
S102313	Ventilatormotor WHC	22	298,00
S102324	Vorstbeveil. warmtewisselaars WHC	23	32,00
S102319	Warmtewisselaar WHC + uitlaatstuk	24	933,20
S102273	Debietregelklep bypass WH/WHC	38	167,20
S102320	Thermische zekering WHC	25	37,30
S102323	Vorstbeveil. zijkant warmtew. (prim.) WHC	26	88,80
S102268	Maximaalbeveiliging WH/WHC	27	20,20
S102322	Vorstbeveil. voorzijde warmtew. (prim.) WHC	28	33,60
S102269	Debietregelklep wisselaar WH/WHC	29	161,90
S102296	Schroef(spant) M4x10 mm WH/WHC (20 stuks)	30	10,30
S102270	Temp.sensor warmtewisselaar WH/WHC	31	21,90
S102271	O-Ring P4C warwwatercircuit WH/WHC (10 stuks)	32	31,90
S102292	Klemveer debietsensor bypass WH/WHC	33	7,08
S102281	O-ring debietregelklep WH/WHC (5 stuks)	34	17,20
S102274	O-Ring P22C menghuis WH/WHC (10 stuks)	35	43,90
S102275	Temp.sensor warmwateruitlaat wh/whc	36	32,80
S102321	Vorstbeveil. afvoerleid. warmtew. (sec.) WHC	37	30,80

Remeha Sentry WHC56 groep 3

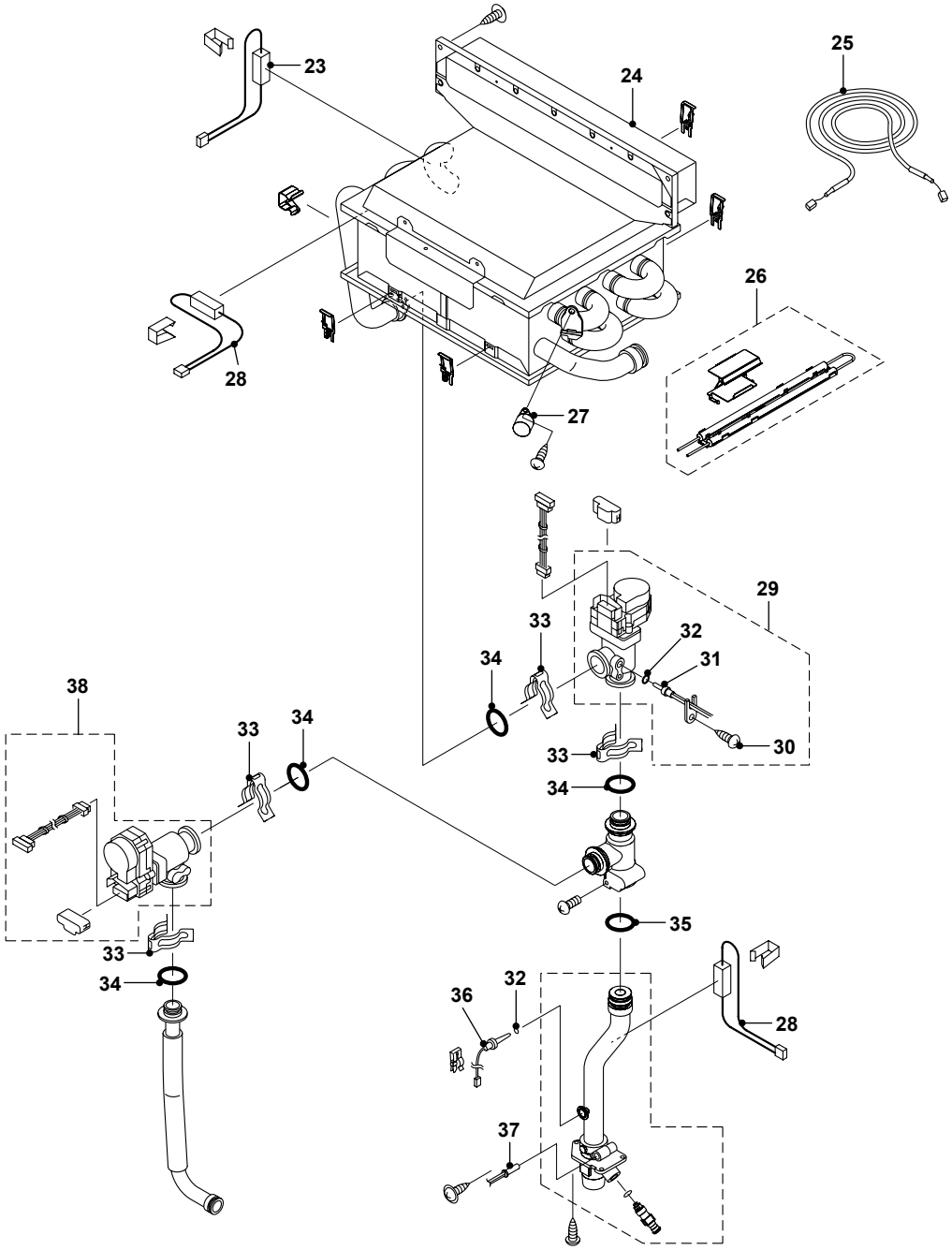

Remeha Sentry WHC56 groep 3

Art.nr.	Omschrijving	Positie-nummer	Prijs bruto ex. BTW, in €
S102324	Vorstbeveil. warmtewisselaars WHC	23	32,00
S102319	Warmtewisselaar WHC + uitlaatstuk	24	933,20
S102320	Thermische zekering WHC	25	37,30
S102323	Vorstbeveil. zijkant warmtew. (prim.) WHC	26	88,80
S102268	Maximaalbeveiliging WH/WHC	27	20,20
S102322	Vorstbeveil. voorzijde warmtew. (prim.) WHC	28	33,60
S102269	Debietregelklep wisselaar WH/WHC	29	161,90
S102296	Schroef(spant) M4x10 mm WH/WHC (20 stuks)	30	10,30
S102270	Temp.sensor warmtewisselaar WH/WHC	31	21,90
S102271	O-Ring P4C warwwatercircuit WH/WHC (10 stuks)	32	31,90
S102292	Klemveer debietsensor bypass WH/WHC	33	7,08
S102281	O-ring debietregelklep WH/WHC (5 stuks)	34	17,20
S102274	O-Ring P22C menghuis WH/WHC (10 stuks)	35	43,90
S102275	Temp.sensor warmwateruitlaat wh/whc	36	32,80
S102321	Vorstbeveil. afvoerleid. warmtew. (sec.) WHC	37	30,80
S102273	Debietregelklep bypass WH/WHC	38	167,20

Remeha Sentry WHC56 groep 4

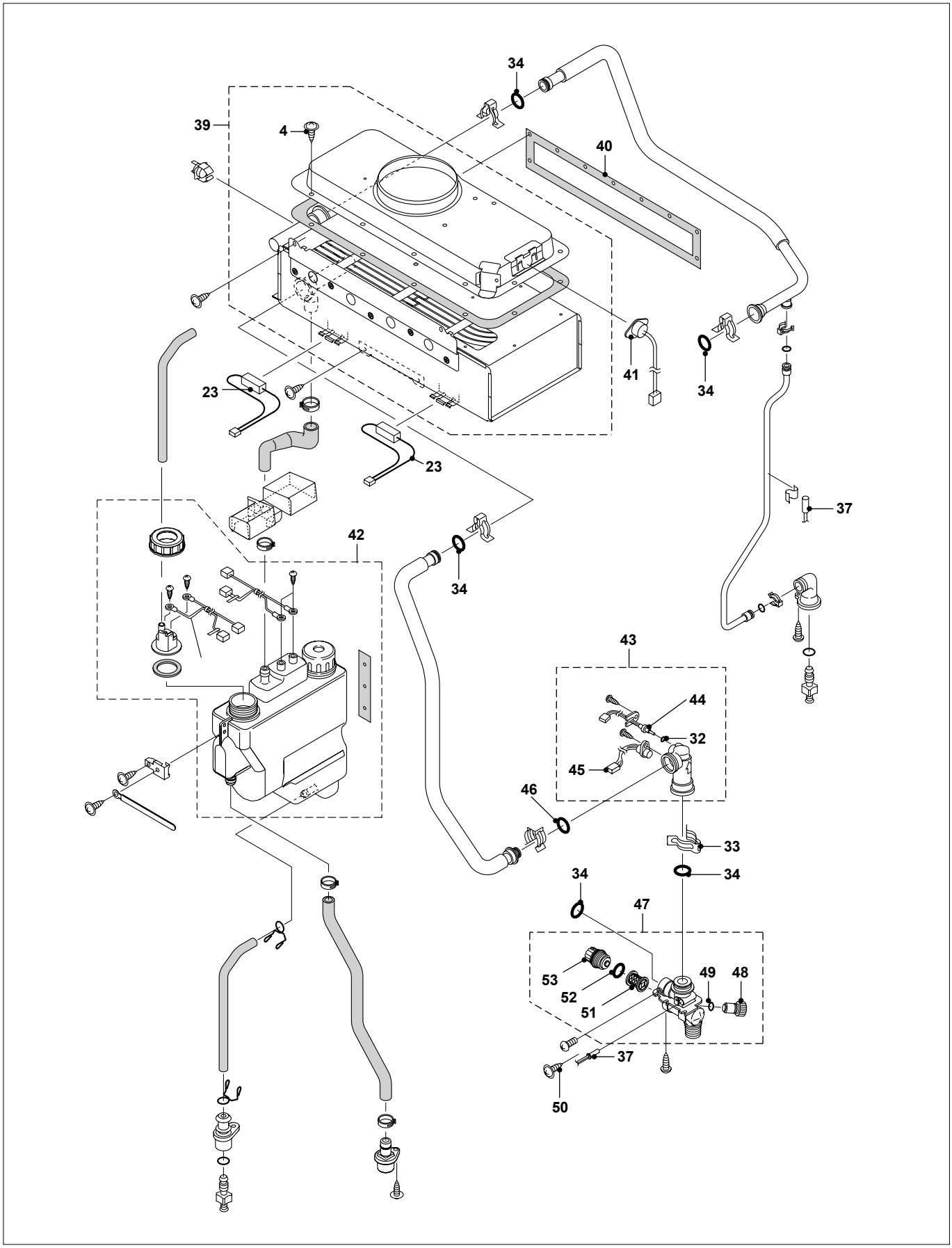

Remeha Sentry WHC56 groep 4

Art.nr.	Omschrijving	Positie-nummer	Prijs bruto ex. BTW, in €
S102234	N-Tapschroef M4X8mm (20 stuks)	4	11,30
S102324	Vorstbeveil. warmtewisselaars WHC	23	32,00
S102271	O-Ring P4C warwwatercircuit WH/WHC (10 stuks)	32	31,90
S102292	Klemveer debietsensor bypass WH/WHC	33	7,08
S102281	O-ring debietregelklep WH/WHC (5 stuks)	34	17,20
S102321	Vorstbeveil. afvoerleid. warmtew. (sec.) WHC	37	30,80
S102326	Warmtewisselaarset (secundair) voor WHC	39	783,80
S102327	Pakking uitlaatstuk warmtewisselaar WHC	40	18,70
S102328	Therm. max. voor warmtew. (sec.) WHC	41	25,00
S102325	Condensafvoerset WHC	42	225,20
S102276	Debietsensor flow (onder)warmtew. WH/WHC	43	108,40
S102277	Temp.sensor koudwaterinlaat WH/WHC	44	27,00
S102278	Magneetopnemer WH/WHC (wisselaar)	45	45,90
S102279	O-ring temp.sensor koudwaterpijp WH/WHC (10 stuks)	46	29,50
S102282	Waterinlaatset koudwater WH/WHC	47	86,80
S102287	Veiligheidsklep QMF WH/WHC	48	21,20
S102288	O-ring veiligheidsklep WH/WHC (5 stuks)	49	6,91
S102298	Tapschroef M4x8 mm WH/WHC (20 stuks)	50	21,40
S102283	Waterfilter WH/WHC	51	10,30
S102284	O-ring waterfilter(dop) WH/WHC (5 stuks)	52	30,10
S102285	Waterfilterdop WH/WHC	53	9,27
7792949	Waterinlaatleiding	54	56,90

Remeha Sentry Pompset WH/WHC

Remeha Sentry Pompset WH/WHC

Art.nr.	Omschrijving	Prijs bruto ex. BTW, in €
S101926	Plug Met 4-Kant ®” Ms (Rst)	5,65
S102360	Set pomp conn. 2x WH42/WH(C)	2.626,80
S102344	Afsluitkraan 1” kiwa ww rood	71,70
S102345	Afsluitkraan 1 ¼” kw zwart	50,30
S102358	Set pomp conn. 1x WHC 56-RST	2.614,70
S102362	Set pomp conn. 3x WHC 56-RST	2.736,10
7782826	Pomp Alpha1.1 25-60N 180	1.616,90
7666931	Magna 32-100 N	2.213,70
S102355	Pompkopp.set g 2”x42 mm. cap. ms	267,50
S102346	Verloopring 2”x1” bu/bi rvs	34,30
S102350	Plug 2” Bu. RVS	29,70
S102349	Verloopsok 2”x1 ¼” rvs	86,30
S102353	Keerklep 1 ¼” ms	108,20
S102343	Afsluitkraan 1” kw zwart	41,80
S102352	Keerklep 1” ms	38,90
S102354	Pompkopp.set (+afsl.) G1½ x ¾ (bi.dr.) ms	94,20
S102338	Schakelmodule magna pomp	287,50
S102347	Verloopring 2”x1” ¼” bu/bi rvs	34,30
S102341	Afsluitkraan ¾” kw zwart	27,30
S102348	Verloopsok 2”x1” rvs	86,30
S102351	Keerklep ¾” ms	31,60
S102342	Afsluitkraan ¾” ww rood	27,30
S102340	Afsluitkraan 1,5” kiwa bi/bi ww rood	184,60
S102339	Gaskraan ¾” bi/bi MS	43,50
S102356	Set pomp conn. 1x WH 42-RST	1.419,40
S102439	Regelthermostaat 0-90°C met aanlegvoeler	200,30
S103009	Pomp aansluitset WH(C)56 + Aqua Pro	2.552,40
S103008	Pomp aansluitset 1X WH42 + Aqua Pro	1.369,90

Aqua SWHP LW groep 1

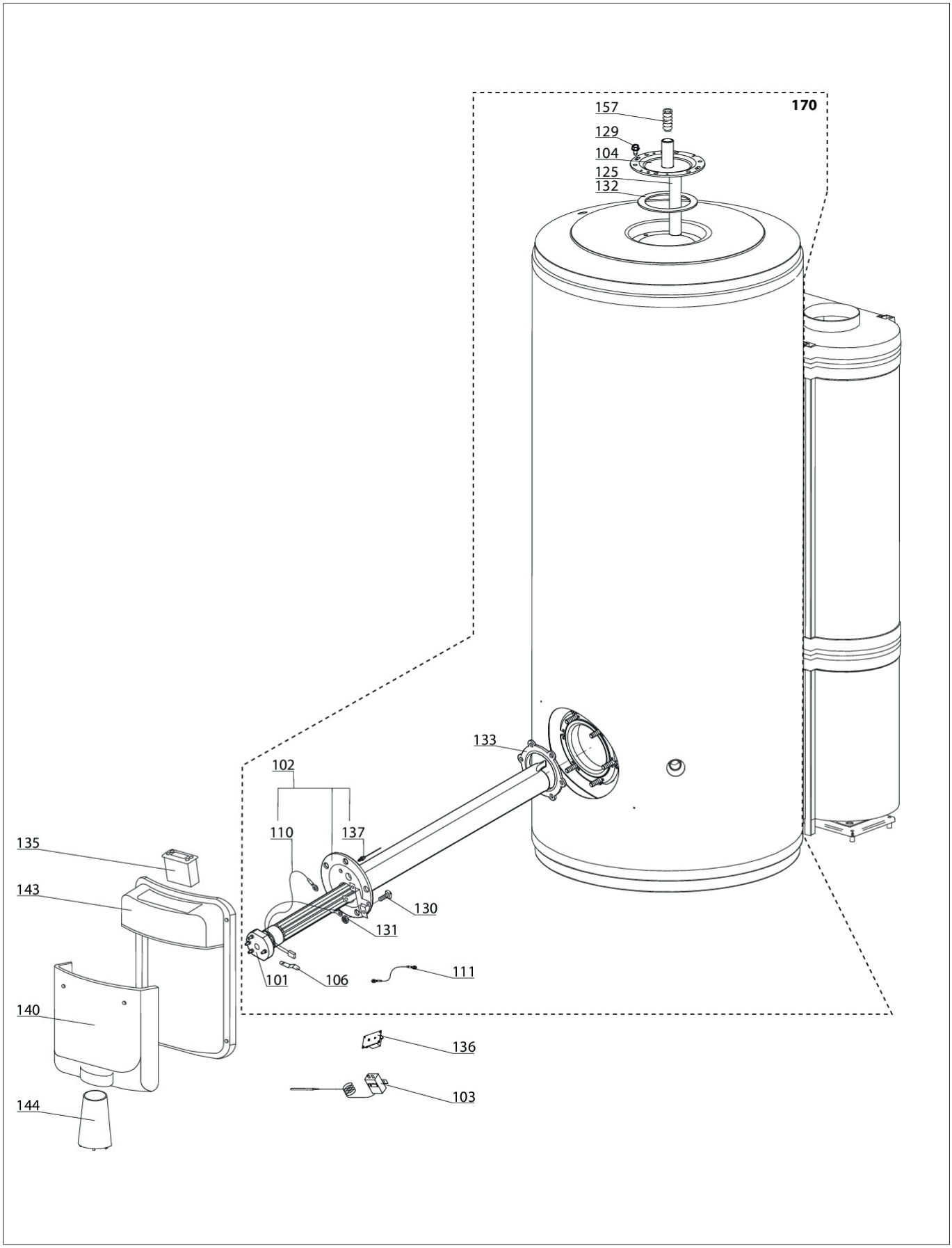

remeha

Aqua SWHP LW groep 1

Art.nr.	Omschrijving	Positie-nummer	Prijs bruto ex. BTW, in €
7784690	Elektrisch element 1-1,5-2kW	101	77,30
7783420	Flens dompelbuis met anodes	102	241,90
7738600	Thermostaat met bulb	103	20,80
7738618	Afstelklem elektrisch element	106	3,77
7738619	Aardekabel	111	2,88
7738598	Anode M5-M8 L180	125	35,30
7738620	Flensbout M10x32	130	1,01
7738621	Flensmoer M10	131	1,01
7738601	Flenspakking	133	19,20
7738602	Regelaar Aqua LW	135	356,90
7738603	Anode print	136	55,20
7738604	Vreemdstroomanode	137	29,80

Aqua SWHP LW groep 2

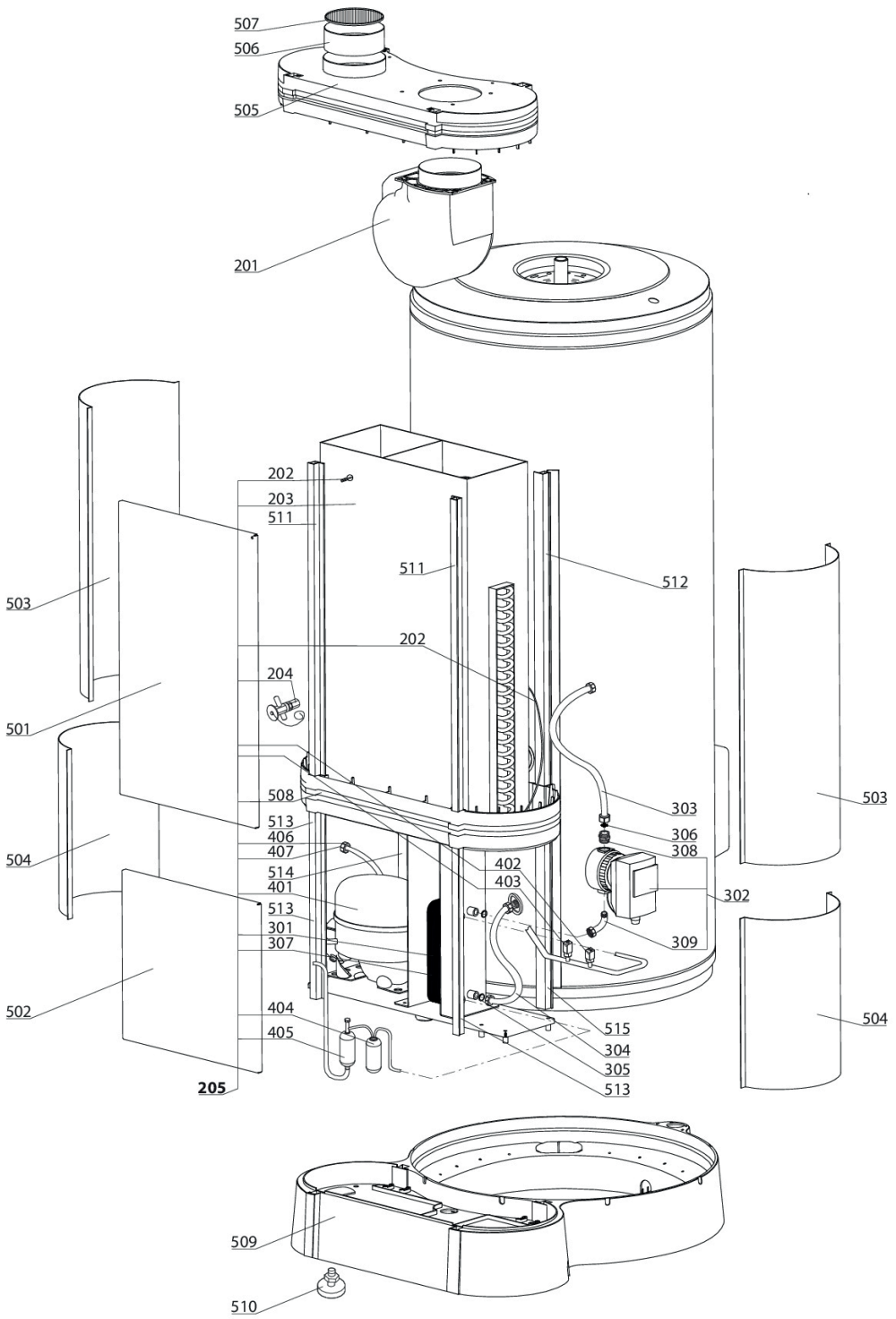

600

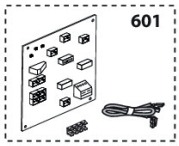

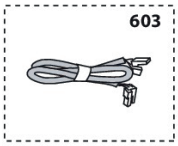

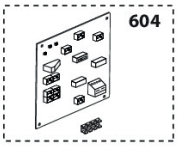

remeha

Aqua SWHP LW groep 2

Art.nr.	Omschrijving	Positie-nummer	Prijs bruto ex. BTW, in €
7738634	Ventilator	201	375,80
7738605	NTC temperatuurvoeler 3 meter	202	37,50
7738606	Condensor circulatiepomp	302	733,80
7738611	HD-pressostaat	402	60,30
7738612	LD-pressostaat	403	125,20
7738626	Printplaat + kabel Aqua LW	601	2.425,00

Aqua SWHP WW groep 1

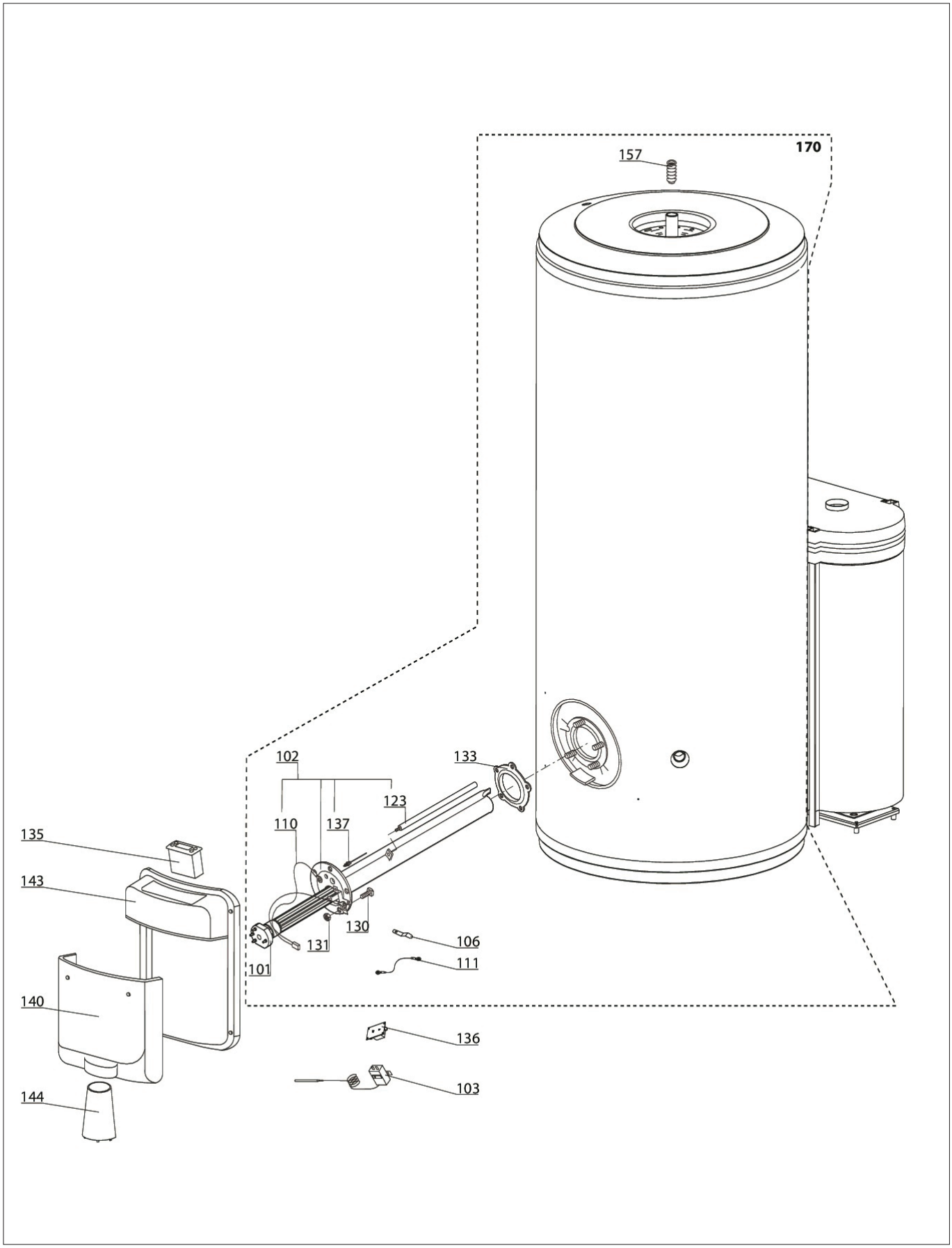

remeha

Aqua SWHP WW groep 1

Art.nr.	Omschrijving	Positie-nummer	Prijs bruto ex. BTW, in €
7784690	Elektrisch element 1-1,5-2kW	101	77,30
7783420	Flens dompelbuis met anodes	102	241,90
7738600	Thermostaat met bulb	103	20,80
7738618	Afstelklem elektrisch element	106	3,77
7738619	Aardekabel	111	2,88
7738598	Anode M5-M8 L180	123	35,30
7738620	Flensbout M10x32	130	1,01
7738621	Flensmoer M10	131	1,01
7738601	Flenspakking	133	19,20
7738602	Regelaar Aqua LW	135	356,90
7738603	Anode print	136	55,20
7738604	Vreemdstroomanode	137	29,80
7783418	Regelaar ECH985 100-240V Aqua WW		353,10

Aqua SWHP WW groep 2

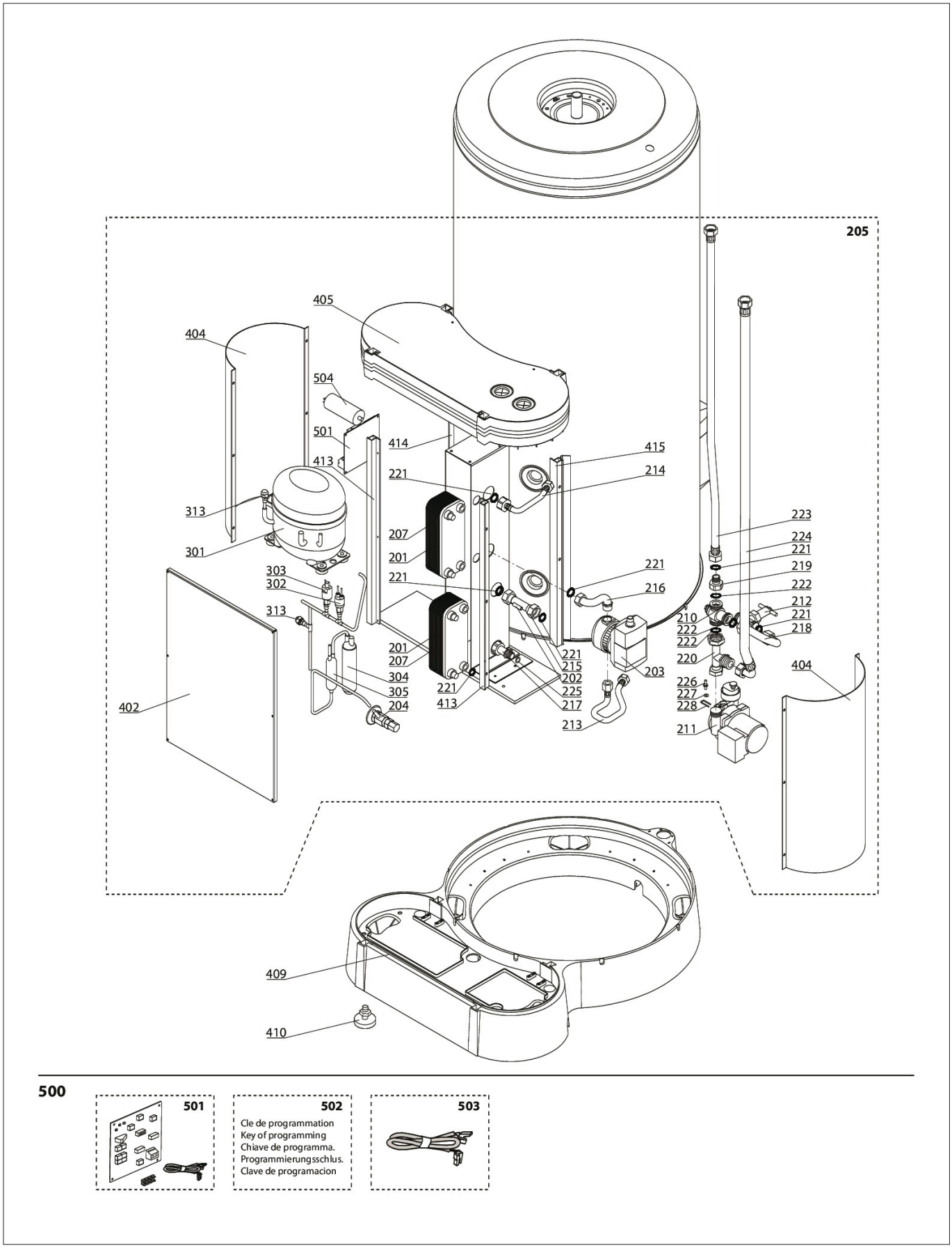

remeha

Aqua SWHP WW groep 2

Art.nr.	Omschrijving	Positie-nummer	Prijs bruto ex. BTW, in €
7738605	NTC temperatuurvoeler 3 meter	202	37,50
7738606	Condensor circulatiepomp	203	733,80
7738607	Mengventiel driewegklep	210	280,40
7738608	Verdamper circulatiepomp	211	276,20
7738609	Thermostaat driewegklep	212	372,60
7738610	Ontluchtingsventiel	226	16,70
7738611	HD-pressostaat	302	60,30
7738612	LD-pressostaat	303	125,20
7738613	Printplaat + kabel Aqua WW	501	566,20
7738614	Condensator compressor 17,5uF	504	41,50
7783418	Regelaar ECH985 100-240V Aqua WW		353,10