Chillventa 2026
Halle / hall 4

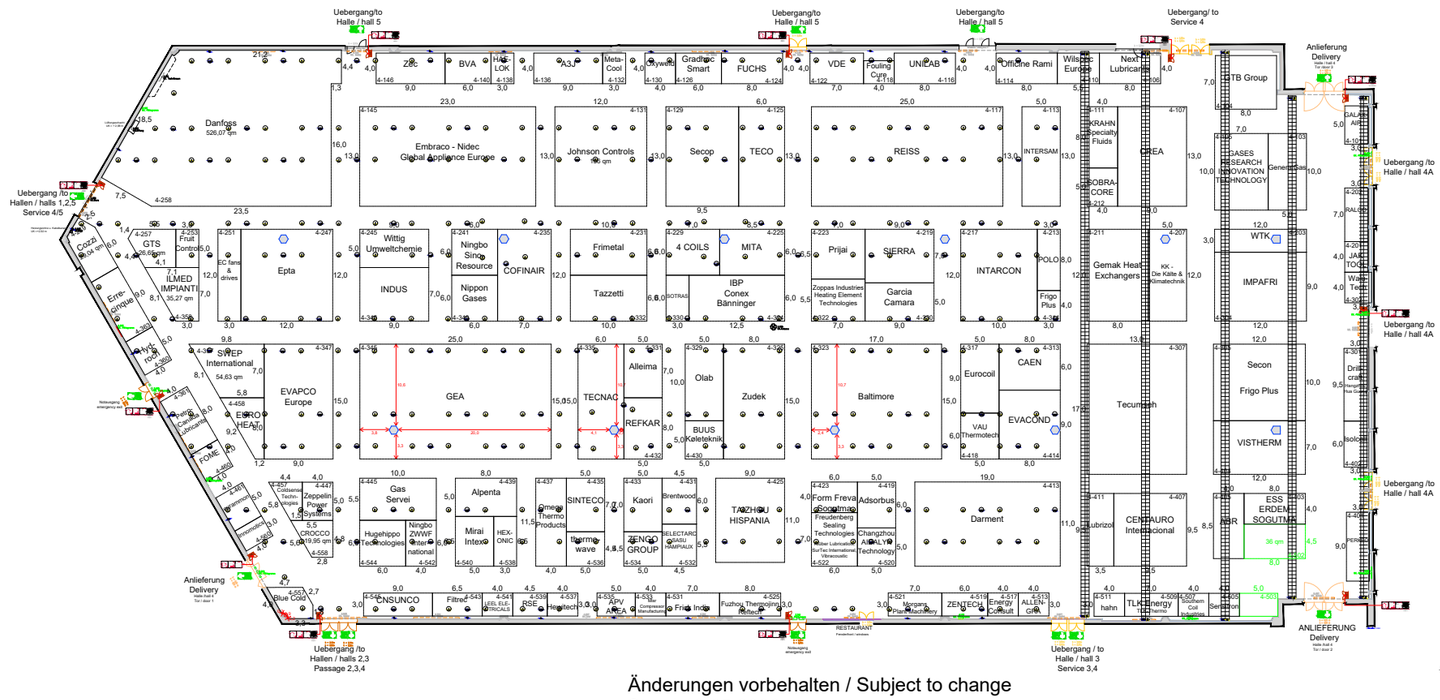

Änderungen vorbehalten / Subject to change
Stand 13.05.2026

Messezentrum Nuernberg
Exhibition Centre Nuremberg
Halle 4 / Hall 4

Symbol	Technische Ausstattung	Technical specifications
	FM = Feuermelder und Loeschereinrichtung Hoehe Oberkante 2,20 m	FM = Fire alarm and fire-fighting equipment Height to top edge 2.20 m
	Versorgungsschacht fuer E = Elektro W = Druckluft, Wasser, Abwasser (Kanal), Telefonie	Supply shaft for E = electricity W = compressed air, water, sewer (waste water), telecoms
Lueftungsschacht ü/h = 0,36 m	Luftungsschacht Begrenzte Standbauhoehe 3,98 m Tiefe = 0,70 m	Ventilation shaft Restricted stand height 2.98 m d = 0.70 m
Versorgungsrinne u. Kabelkanal ü/h = 2,92 m	Heizungsrinne u. Kabelkanal Begrenzte Standbauhoehe 2,92 m Tiefe = 0,46 m	Supply shaft for heating and electricity Restricted stand height 2.92 m d = 0.46 m
	Zufahrtstore der Halle Tor 1 B = 4.00 m / H = 4.80 m Tor 2 B = 4.00 m / H = 4.80 m Tor 3 B = 4.00 m / H = 4.80 m Tor 4 B = 4.00 m / H = 4.80 m Schiebetor 1 B = 2.80 m / H = 3.40 m Schiebetor 2 B = 2.80 m / H = 3.40 m Schiebetor 3 B = 5.70 m / H = 5.40 m Tor Halle 4 / 4A B = 4.80 m / H = 4.80 m	Access doors to the hall Door 1 W = 4.00 m / H = 4.80 m Door 2 W = 4.00 m / H = 4.80 m Door 3 W = 4.00 m / H = 4.80 m Door 4 W = 4.00 m / H = 4.80 m sliding door 1 W = 2.80 m / H = 3.40 m sliding door 2 W = 2.80 m / H = 3.40 m sliding door 3 W = 5.70 m / H = 5.40 m door hall 4 / 4A W = 4.80 m / H = 4.80 m
	Hallenschild an Außenwand Hoehe Oberkante = 5,00 m Hoehe Unterkante schildmitte = 6,20 m Außenschildhoehe = 1,50 m B/H = 300 cm, 400 cm, 300 cm, 300 cm H = 300 cm, 300 cm, 400 cm, 300 cm	Hall sign on outer wall Height top edge = 5.00 m Height of lower edge at least = 6.20 m Hall sign height = 1.50 m W/H = 300 cm, 400 cm, 300 cm, 300 cm H = 300 cm, 300 cm, 400 cm, 300 cm
	Aufdruck der Hallennummer Unterkante 5,00 m Oberkante 6,00 m * Aenderungen vorbehalten	Painted hall sign Height of lower edge 5.00 m Height of top edge 6.00 m * subject to change
Technikraum	Technikraum Begrenzte Standbauhoehe 3,58 m Tiefe = 0,80 m	Engineering shaft Restricted stand height 3.58 m d = 0.80 m
	Unterkante Antenne = 5,16 m Unterkante Unterzug = 6,05 m	Height of lower edge antenna: 5.16 m Heigth of lower edge transom: 6.05 m
	Saeule	Pillar
	Hallenecksaeule bis 2,50 m Hoehe umbaut	Hall corner pillar covered to a height of 2.50 m
Planstand 12 / 2023		

Messezentrum Nuernberg
Exhibition Centre Nuremberg
Halle 4 / Hall 4

Symbol	Technische Ausstattung	Technical specifications
	Hallenecksaeule bis 2,50 m Hoehe umbaut Mass "X" = min. 0,85 m / max. 1,06 m Mass "Y" = min. 0,19 m / max. 0,22 m	Hall corner pillar covered to a height of 2.50m Dimension "X" = min. 0.85 m / max. 1.06 m Dimension "Y" = min. 0.19 m / max. 0.22 m
	Hallenecksaeule bis 2,50 m Hoehe umbaut Mass "X" = min. 0,78 m Mass "Y" = min. 0,46 m	Hall corner pillar covered to a height of 2.50 m Dimension "X" = min. 0.78 m Dimension "Y" = min. 0.46 m
	Hallenecksaeule bis 2,50 m Hoehe umbaut Mass "X" = min. 0,70 m Mass "Y" = min. 0,20 m	Hall corner pillar covered to a height of 2.50 m Dimension "X" = min. 0.70 m Dimension "Y" = min. 0.20 m
	Hallenaussenwandsaeule bis 2,50 m Hoehe umbaut Mass "X" = min. 0,65 m Mass "Y" = min. 0,46 m	Hall outer wall pillar covered to a height of 2.50 m Dimension "X" = min. 0.65 m Dimension "Y" = min. 0.46 m
	Hallenaussenwandsaeule bis 2,50 m Hoehe umbaut Mass "X" = min. 0,89 m / max. 1,92 m Mass "Y" = min. 0,25 m / max. 0,35 m	Hall outer wall pillar covered to a height of 2.50 m Dimension "X" = min. 0.89m / max. 1.92 m Dimension "Y" = min. 0.25m / max. 0.35 m
	Hallenaussenwandsaeule bis 2,50 m Hoehe umbaut Mass "X" = min. 0,44 m / max. 0,47 m Mass "Y" = min. 0,32 m / max. 0,84 m	Hall outer wall pillar covered to a height of 2.50 m Dimension "X" = min. 0.44m / max. 0.47 m Dimension "Y" = min. 0.32m / max. 0.84 m
	Hallenaussenwandsaeule bis 2,50 m Hoehe umbaut	Hall outer wall pillar covered to a height of 2.50 m
	Versorgungsschacht fuer Elektro, Telekom, Druckluft	Supply shaft for electricity, telecoms, compressed air
Versorgungsschacht fuer Wasser, Abwasser (Kanal)	Versorgungsschacht fuer Wasser, Abwasser (Kanal)	Supply shaft for water, sewer (waste water)
	Verbindungen zum Standerschlaus ausschliesslich unter den Hallenboden	Connections to stand hook-ups must be laid across the hall floor
	Hallenhoehe = 5,80 m (Unterkante Beleuchtung)	Hall height: = 5.80 m (Lower edge of lights)
	Hallenflaeche 11.690 m²	Hall floor space 11.690 m²
	Bodenbelastung 5.000 kg/m²	Floor weight loading 5.000 kg/m²
Planstand 12 / 2023		

HALLE 4

Chillventa 2026

Gz: 2519x10	Kl.: 2527x02
1:200	420 kb
1682, 594 mm	2519x3kE
Halle 04-Legende	13.05.2026
CVDB_H4.dwg	

Alle Hallenbezeichnungen basieren auf dem Gebäudebezugssystem GBS der Nürnberg Messe, welches generiert angegeben.
All coordinates given to the building reference system GBS of Nuernberg Messe, which is hereby applied.

This document is valid as long as it is not superseded by a new document. The reproduction, distribution and utilization of this document as well as the communication of its contents to others without express authorization is prohibited. Offenders will be held liable for the payment of damages. All rights reserved in the event of the grant of a patent, utility model or design.

Vervielfältigung sowie Verteilung dieses Dokuments, Verwendung und Mitteilung seines Inhalts sind verboten, soweit nicht ausdrücklich gestattet. Zuwiderhandlungen verpflichten zu Schadensersatz. Alle Rechte für den Fall der Patent-, Gebrauchsmuster- oder Geschmacksmustererteilung vorbehalten.